Serielle Festverbindungen mit SGK2/ SGK2-FM

www.boschsecurity.de

BOSCH
Technik fürs Leben

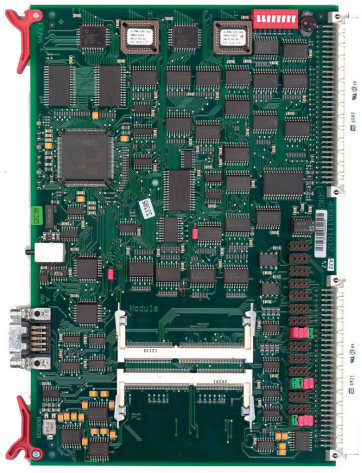

Abb. SGK2-FM

- SGK2/SGK2-FM mit einer seriellen Schnittstelle zur einfachen seriellen Anschaltung
- SGK2 mit 2 seriellen Schnittstellen für redundante Anschaltung oder Ringvernetzung der Zentralen
- SGK2-FM mit Aufsteckmodul SGK2-M für Übertragung über analoge Modemstrecken
- SGK2-FM mit Aufsteckmodul SGK2-F als Speichererweiterung der Zentraleinheit (Zusatztexte EPC3)
- Zusatzkomponenten FOU1 oder FOU3 für Übertragung über Lichtwellenleiter (Multimode/ Singlemode)

Serielle Festverbindung für UGM mit UGM oder UGM mit Unterzentrale, Bedieneinheit, Drucker, Subsysteme u.dgl.

Systemübersicht

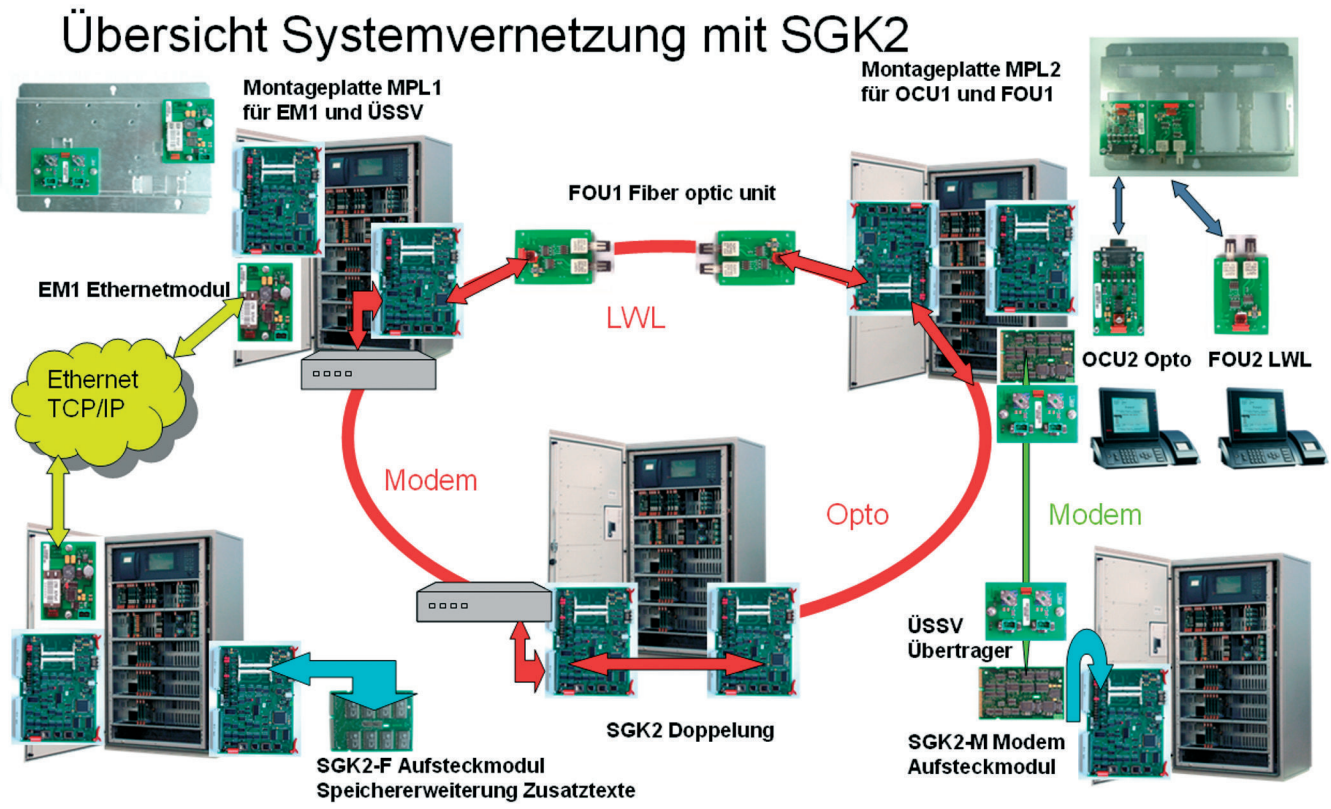

Serielle Gerätekopplung SGK2
Universalschnittstelle mit den Übertragungsvarianten:
- Optokoppler
- V.24/RS 232
- Serielle Meldetechnikschnittstelle (Datenübertragung nach DIN 66019, Prozedur 4a asynchron)

Zur Anschaltung von:
- UGM 2020 an UGM 2020
- Weitere Bosch-Zentralen an UGM 2020
- abgesetzte Bedieneinheit BE 2020 an UGM 2020
- UGM 2020 an BIS
- weitere Subsysteme (auf Anfrage).

Planungshinweise

SGK2-M Modem
- Aufsteckmodul für Systemschnittstelle SGK2-FM in UGM2020 mit zwei Modemschnittstellen für Ring- oder Stichvernetzung UGM2020.
- Analoges Zweidrahtstandleitungsmodem.
- Übertragungsrate: V.22bis (300/600/1200/2400 baud), Leitungsanschluss mittels Übertragungseinheit ÜSSV.

SGK2-F Speichererweiterungsmodul
- Aufsteckmodul für die SGK2-FM zur Speichererweiterung für Zusatztexte der Zentraleinheit EPC3.

SCU
- Schnittstellendolmetscher mit SGK2-Gehäuseversion auf Anfrage.

Optokopplerstrecke über 1.-8. SGK2 bzw. 9.-10. SGK2
- Anschaltesatz beinhaltet Verbindungskabel, ÜSS.
- Bei Ausführung als Optokopplerschnittstelle können in einem Baugruppenrahmen max. 10 SGK2 aufgenommen werden.

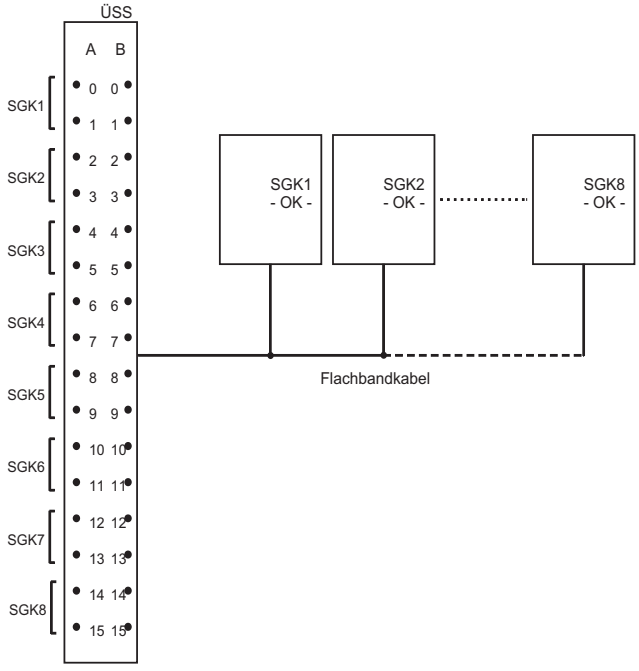

Bei Mischung mit Linienbaugruppen im selben Baugruppenrahmen können pro Baugruppenrahmen max. 5 SGK2, ohne Mischung max. 10 SGK2 eingebaut werden.

Bestellinformationen

Anschaltung Fremdsystem an UGM 2020

Bestellnummer	App.Schl.	VEPOS
| F.01U.508.967	**5225 5228**	**2718**

Datenübergabe Schnittstelle je Meldepunkt UGM 2020

Bestellnummer	App.Schl.	VEPOS
| F.01U.509.019	**5225 5228**	**2719**

SGK2-FM Systemschnittstelle
für Modemübertragung in Kombination mit SGK2-M oder Speichererweiterung für Zusatztexte in Kombination mit SGK2-F

Bestellnummer	App.Schl.	VEPOS
| F.01U.272.261	**5225**	**8381**

SGK2 Serielle Systemschnittstelle

Bestellnummer	App.Schl.	VEPOS
| 4.998.126.894	**5225 5228**	**0638**

SGK2-M Modem für SGK2-FM
Analoges Zweidrahtstandleitungsmodem als Aufsteckmodul für SGK2-FM

Bestellnummer	App.Schl.	VEPOS
| F.01U.508.405	**5225 5228**	**2697**

SGK2-F Speichermodul für SGK2-FM
Zusatztextspeicher als Aufsteckmodul für SGK2-FM

Bestellnummer	App.Schl.	VEPOS
| F.01U.508.450	**5225 5228**	**2934**

SCU Serial Conversion Unit
SGK2 im Gehäuse mit Energieversorgung

Bestellnummer	App.Schl.	VEPOS
| F.01U.505.614	**5225 5228**	**2942**

ÜSSV Übertragermodul zu SGK2-M
Übertragermodul zu SGK2-M UGM 2020

Bestellnummer	App.Schl.	VEPOS
| F.01U.508.408	**5225 5228**	**2933**

Zubehör/Erweiterungen

Optokopplerstrecke über 1.-8- SGK2 bzw. 9.-10. SGK2
Anschaltesatz

Bestellnummer	App.Schl.	VEPOS
| 3.902.115.022 3.902.181.480	**5225 5228**	**0643**

V.24/RS232 über 1.-10. SGK2
Verbindungskabel für V.24-Schnittstelle (pro Schnittstelle erforderlich)

Bestellnummer	App.Schl.	VEPOS
| 3.902.115.023	**5225 5228**	**0644**

Verbindungskabel für die Anschaltung einer Unterzentrale an den Zentralteil im gleichen Schrank
Bei Unterbringung einer Unterzentrale in einem UGM-Schrank erforderlich

Bestellnummer	App.Schl.	VEPOS
| 3.902.107.126	**5225 5228**	**0993**

FOU1 Anschalteeinheit für Lichtwellenleiter UGM 2020
Einbau in UGM zur UGM-Vernetzung oder BE-Anschaltung (Multimode).
Stecker/Verbinder: Typ ST

Bestellnummer	App.Schl.	VEPOS
| F.01U.508.401	**5225 5228**	**2871**

FOU3 Anschalteeinheit für Lichtwellenleiter UGM 2020
Einbau in UGM zur einfachen seriellen UGM-Vernetzung (Singlemode), Anschlusskabel enthalten
Stecker/Verbinder: Typ SC

Bestellnummer	App.Schl.	VEPOS
BAP-FOU3-EX | F.01U.296.589	**5225**	**3639**

Verbindungskabel SGK2 / FOU1 UGM 2020 Stich
Kabelsatz SGK2, 1xLWL, Stich

Bestellnummer	App.Schl.	VEPOS
| F.01U.508.870	**5225 5228**	**2936**

Verbindungskabel SGK2 / 2xFOU1 UGM 2020 Ring
Kabelsatz SGK2, 2xLWL,Ring

Bestellnummer	App.Schl.	VEPOS
| F.01U.508.871	**5225 5228**	**2937**

Verbindungskabel SGK2 / V24 UGM 2020 Stich
Kabel SGK2, V.24, Stich

Bestellnummer	App.Schl.	VEPOS
| F.01U.508.873	**5225 5228**	**2938**

Verbindungskabel SGK2 / 2xV24 UGM 2020 Ring
Kabel SGK2, V.24, Ring

Bestellnummer	App.Schl.	VEPOS
| F.01U.508.874	**5225 5228**	**2939**

Represented by:

Europe, Middle East, Africa:
Bosch Security Systems B.V.
P.O. Box 80002
5600 JB Eindhoven, The Netherlands
Phone: + 31 40 2577 284
emea.securitysystems@bosch.com
emea.boschsecurity.com

Germany:
Bosch Sicherheitssysteme GmbH
Robert-Bosch-Ring 5
85630 Grasbrunn
Germany
www.boschsecurity.com

© Bosch Sicherheitssysteme GmbH 2016 | Änderungen und Irrtümer vorbehalten
1241231755 | de, V5, 05. Okt 2016