PRA-CSLW Stazione di chiamata LCD a parete

PRAESENSA

- Alloggiamento con montaggio a parete con microfono portatile fisso e cavo elicoidale
- Touch screen capacitivo a colori da 4,3"
- Interfaccia utente grafica in grado di fornire feedback e indicazioni ottimali.
- Indicatori di guasto e di stato per scopi di allarme vocale
- Doppia connessione di rete IP OMNEO e tecnologia Power over Ethernet ridondante

Questa stazione di chiamata per l'utilizzo nei sistemi di comunicazione al pubblico e allarme vocale PRAESENSA è semplice da installare e da utilizzare, grazie al display LCD con touch screen, che fornisce all'utente un feedback chiaro su come configurare una chiamata, monitorarne lo stato o controllare la musica di sottofondo.
La stazione di chiamata può essere posizionata con facilità, in quanto richiede solo un collegamento a una rete IP OMNEO con tecnologia Power over Ethernet (PoE) sia per l'alimentazione che per la comunicazione. La custodia è adatta per il montaggio superficiale e a incasso.
Può essere configurata per l'uso come stazione per gli annunci commerciali o come stazione di chiamata di emergenza.
Il design elegante presenta una solida base in metallo con un pulsante PPT (Press-To-Talk, Premi per parlare) incassato ed è dotata di un microfono portatile omnidirezionale in grado di eliminare l'effetto di prossimità che causa un rimbombo quando un utente parla vicino al microfono. Dispone di un altoparlante integrato per il monitoraggio delle chiamate e di una presa per collegare una sorgente musicale di sottofondo locale. Supporta con facilità l'installazione in cassetta con montaggio a parete o il montaggio ad incasso in un pannello.
Il touch screen capacitivo a colori e ad alta risoluzione da 4,3" garantisce all'operatore controllo e feedback ottimali in qualsiasi momento.
Aggiungere fino a quattro estensioni della stazione di chiamata PRA-CSE per la selezione di zone e altre funzioni. Senza estensioni, è possibile utilizzare la stazione di chiamata solo con una selezione delle zone preconfigurate.

Funzioni

Connessione di rete IP

- Connessione diretta alla rete IP. Un cavo CAT5e schermato è sufficiente per Power over Ethernet, audio e controllo.
- Per una doppia ridondanza della rete e della connessione di alimentazione, è possibile collegare un secondo cavo CAT5e schermato.
- Lo switch di rete integrato con due porte OMNEO consente collegamenti in cascata a dispositivi adiacenti (almeno uno deve fornire l'alimentazione PoE). Il protocollo RSTP (Rapid Spanning Tree Protocol) è supportato per consentire il ripristino da eventuali problemi con i collegamenti di rete.

Funzionamento per applicazioni Business

- Il touch screen capacitivo a colori da 4,3" con navigazione intuitiva dei menu delle funzioni fornisce indicazioni e feedback durante il processo di annunci live, messaggi preregistrati e controllo della musica. La corretta trasmissione di annunci/messaggi e le modifiche alle impostazioni della musica di sottofondo vengono indicate chiaramente.
- Il pulsante PPT (Press-To-Talk, Premi per parlare) fornisce feedback tattile ed è incassato per evitare un uso accidentale.
- Altoparlante del monitor integrato con controllo del volume.
- Ingresso linea audio locale (con conversione da stereo a mono) per il collegamento a una sorgente audio esterna locale. Il canale audio sarà disponibile sulla rete e può essere riprodotto in qualsiasi zona altoparlante.

- Collegamento di un massimo di quattro estensioni PRA-CSE, ciascuna con dodici pulsanti. I pulsanti possono essere configurati per diverse funzioni, ma sono particolarmente utili per la selezione delle zone, fornendo una chiara panoramica delle zone accessibili, mentre gli indicatori LED di ciascun pulsante mostrano lo stato della zona corrispondente (ad esempio selezionato, occupato o guasto).
- Un numero utente e un codice PIN possono proteggere il dispositivo in luoghi pubblici da accessi non autorizzati.
- Se la stazione di chiamata non viene utilizzata per un po' di tempo, passa in modalità sleep per risparmiare energia. Viene quindi immediatamente riattivata quando viene toccato un pulsante o lo schermo.

Funzionamento di emergenza

- La stazione di chiamata è completamente conforme agli standard per applicazioni di allarme vocale quando è configurata l'interfaccia utente per i vigili del fuoco e almeno un sistema PRA-CSE è collegato a essa.
- Tutte le funzioni di allarme critiche sono accessibili tramite pulsanti per gli operatori che indossano guanti. Lo schermo da 4,3" fornisce feedback sullo stato del sistema.
- Ognuno dei due connettori di rete RJ45 supporta la tecnologia PoE per l'alimentazione della stazione di chiamata. In questo modo viene garantita la ridondanza della connessione di rete fail safe, poiché una connessione è sufficiente per il funzionamento completo.
- Supervisione di tutti gli elementi critici. Il percorso audio è supervisionato, così come la comunicazione con la rete.

Schema dei collegamenti e delle funzioni

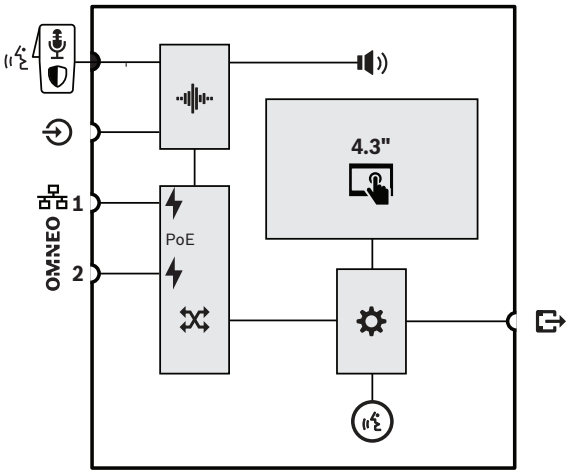

	Microfono portatile fisso con interruttore PTT (Press-to-Talk, Premi per parlare) o di avvio/arresto		Elaborazione audio (DSP)
	Segnale acustico/altoparlante monitor interno		Tecnologia Power over Ethernet
	Switch di rete OMNEO		Unità di controllo
	LED ad anello per stato chiamata/microfono		

Lato superiore

Indicatori lato superiore

	Accensione Dispositivo in modalità di identificazione	Verde Verde lampeggiante
	Guasto dispositivo presente	Giallo
	Annuncio commerciale stato Microfono attivo Avviso acustico/messaggio attivo Chiamata di emergenza stato Microfono attivo Tono allarme/messaggio attivo	 Verde Verde lampeggiante Rosso Rosso lampeggiante
	Touch screen capacitivo a colori da 4,3"	LCD
	Modalità di identificazione/Test indicatore	Tutti i LED lampeggiano

Controlli lato superiore

	Portatile fisso PTT (Press-To-Talk, Premi per parlare)	Microfono Interruttore
	Touch screen capacitivo a colori da 4,3"	LCD

Lato inferiore

Indicatori lato inferiore

	Rete 100 Mbps 1-2 Rete 1 Gbps 1-2	Verde Giallo

Controlli lato inferiore

	Reimpostazione del dispositivo (ripristino delle impostazioni predefinite)	Pulsante

Specifiche tecniche e strutturali

La stazione di chiamata a parete con collegamento in rete tramite IP è progettata esclusivamente per l'uso con sistemi Bosch PRAESENSA. La stazione di chiamata a parete offre un'interfaccia per dati di controllo e audio digitale multicanale su OMNEO, tramite due porte Ethernet per la connessione di rete ridondante, con supporto di cablaggio in cascata e RSTP. La tecnologia Power over Ethernet (PoE) è supportata tramite una o entrambe le connessioni di rete. La stazione di chiamata a parete è dotata di display LCD touch capacitivo a colori retroilluminato, utilizzabile come interfaccia utente per scopi commerciali e di evacuazione. La stazione di chiamata a parete accetta fino a quattro estensioni opzionali, ciascuna con 12 pulsanti configurabili per la selezione di zone e altri scopi. Offre controllo e instradamento di chiamate vocali live, messaggi memorizzati e musica con controllo del volume per zona. L'autenticazione sul schermo LCD tramite numero utente e codice PIN protegge il dispositivo da accessi non autorizzati. La stazione di chiamata a parete è dotata di un microfono omnidirezionale portatile per le chiamate live e di un ingresso a livello di linea jack da 3,5 mm per la musica di sottofondo. Fornisce inoltre funzionalità di elaborazione del segnale configurabile tramite software, tra cui limitazione, equalizzazione parametrica e controllo della sensibilità. La stazione di chiamata a parete dispone della certificazione di conformità a EN 54-16 / ISO 7240-16, è contrassegnata con il marchio CE ed è conforme alla direttiva RoHS. È dotato di una garanzia minima di tre anni. La stazione di chiamata a parete è di tipo Bosch PRA-CSLW.

Informazioni normative

Certificazioni per standard di emergenza	
Europa	EN 54-16 (0560-CPR-182190000)
Internazionale	ISO 7240-16
Applicazioni marittime	Certificato di omologazione DNV GL

Conformità agli standard di emergenza	
Europa	EN 50849
Regno Unito	BS 5839-8

Aree di regolamentazione	
Sicurezza	EN/IEC/CSA/UL 62368-1
Immunità	EN 55024 EN 55035 EN 50130-4
Emissioni	EN 55032 EN 61000-6-3 ICES-003 FCC-47 parte 15B classe A
Ambiente	EN/IEC 63000
Applicazioni ferroviarie	EN 50121-4
Applicazioni marittime	EN 60945

Regione	Conformità alle normative/marchi di qualità	
Globale	DNV	Type approval
Europa	CPR	PRAESENSA 00-04
	DOP	PRAESENSA 1-5
Regno Unito	UKCA	PRA-CSLW
Europa	CE	202330034/AA/00 ISO 7240-16:2007/ ISO 7240-4:2017
	CE	PRA-CSLW

Componenti inclusi

Quantità	Componente
1	Stazione di chiamata LCD a parete
1	Staffa (collegata alla parte inferiore)
1	Coperchio del connettore (collegato alla parte inferiore)
1	Clip per microfono
1	Guida all'installazione rapida
1	Informazioni sulla sicurezza

Specifiche tecniche

Specifiche elettriche

Microfono	
Livello di ingresso acustico nominale (dBSPL) (configurabile)	89 dB SPL - 109 dB SPL
Livello di ingresso acustico massimo (dBSPL)	120 dB SPL
Rapporto segnale/rumore (> valore dichiarato) (dBA)	73 dBA
Diagramma polare	Omnidirezionale
Gamma di frequenza (-10 dB) (Hz)	400 Hz – 8,000 Hz

Display	
Dimensioni display (in)	4.30 in
Touchscreen	Capacitivo
Profondità colore	24 bit
Risoluzione display (pixel)	480 x 272 px
Luminosità	300 cd/m2

Altoparlante monitor	
Livello massimo di pressione sonora a 1 m	75 dBSPL
Controllo volume	Silenziato, -40 dB – 0 dB
Gamma di frequenza (-10 dB) (Hz)	400 Hz – 8,000 Hz

Ingresso linea	
Rapporto segnale/rumore (> valore dichiarato) (dBA)	96 dBA
Distorsione armonica totale + rumore (%)	0.10%

Trasferimento di alimentazione	
Ingresso PoE	IEEE 802.3af, classe 2
Tensione nominale (VDC) (ingresso)	48 VDC
Tensione di alimentazione (VDC) (tolleranza)	37 VDC – 57 VDC
Consumo energetico (W) (uso aziendale)	4,2 W
Consumo energetico (W) (uso di emergenza)	5.40 W
Consumo energetico (W) (per estensione della stazione di chiamata, indicatori spenti/accesi)	0.1 W/1.0 W

Supervisione	
Microfono	Impedenza
Percorso audio	Tono pilota
Interruttore PTT (Press-to-Talk, Premi per parlare)	Impedenza
Protezione (continuità unità di controllo)	Watchdog
PoE (1-2)	Tensione

Interfaccia di rete	
Tipo Ethernet	100BASE-TX; 1000BASE-T
Protocollo Ethernet	TCP/IP
Ridondanza	RSTP
Protocollo audio/di controllo	OMNEO
Latenza (ms)	10 ms
Crittografia audio	AES 128
Sicurezza	TLS
Numero di porte Ethernet	2

Affidabilità	
Tempo medio tra due guasti (MTBF) (h) (Telcordia SR-332 Issue 3)	1,000,000 h

Caratteristiche ambientali

Temperatura di esercizio (°C)	-5 °C – 50 °C
Temperatura di esercizio (°F)	23 °F – 122 °F
Temperatura di stoccaggio (°C)	-30 °C – 70 °C
Temperatura di stoccaggio (°F)	-30 °F – 70 °F
Umidità di esercizio relativa, senza condensa (%)	5% – 95%
Pressione aria (hPa)	560 hPa – 1,070 hPa
Altitudine di installazione (m)	-500 m – 5,000 m
Altitudine di installazione (ft)	-1,640 ft – 16,404 ft
Vibrazione (esercizio)	
Ampiezza	< 0,35 mm
Accelerazione	< 5 G
Resistenza agli urti (trasporto)	< 10 G

Caratteristiche meccaniche

Dimensioni (A x L x P) (mm) (microfono escluso)	62 mm x 130 mm x 189 mm
Dimensioni (A x L x P) (in)	2.44 in x 5.12 in x 7.44 in
Classificazione IP	IP30
Materiale	Zamak; Plastica
Codice colore	RAL 9017 Nero traffico; grigio perla chiaro RAL 9022
Peso (kg)	1 kg
Peso (lb)	2.21 lb

Informazioni per l'ordinazione

PRA-CSLW Stazione di chiamata LCD a parete
Stazione di chiamata con tecnologia PoE, touch screen, connessione in rete e dotata di microfono portatile.
Numero ordine **PRA-CSLW | F.01U.325.358**

Accessori

PSP-D00097 Adattatore montaggio a parete PRA-CSLW
Adattatore per montaggio a parete per un'installazione semplificata della stazione di chiamata LCD a parete PRAESENSA.
Numero ordine **PSP-D00097 | F.01U.399.576**

PSP-D00098 Adatt. mont. a parete PRA-CSLW + PRA-CSE
Adattatore per montaggio a parete per un'installazione semplificata della stazione di chiamata LCD a parete PRAESENSA e dell'estensione della stazione di chiamata
Numero ordine **PSP-D00098 | F.01U.399.577**

PSP-D00099 Centrale 5HE 19"
Pannello rack per stazione di chiamata, altezza 5 unità, per installazione in un'apparecchiatura da 19 pollici.
Numero ordine **PSP-D00099 | F.01U.409.424**

Servizi

EWE-PRALCD-IW 12 mths wrty ext Praes. LCD Call station
Estensione della garanzia di 12 mesi
Numero ordine **EWE-PRALCD-IW | F.01U.387.318**

Rappresentato da:

Europe, Middle East, Africa:
Bosch Security Systems B.V.
P.O. Box 80002
5600 JB Eindhoven, The Netherlands
Phone: + 31 40 2577 284
www.boschsecurity.com/xc/en/contact/
www.boschsecurity.com

Germany:
Bosch Sicherheitssysteme GmbH
Robert-Bosch-Ring 5
85630 Grasbrunn
Tel.: +49 (0)89 6290 0
Fax:+49 (0)89 6290 1020
de.securitysystems@bosch.com
www.boschsecurity.com

© Bosch Security Systems 2023