PRA-CSLW Pupitre mural d'appel LCD

PRAESENSA

- Boîtier de montage mural avec microphone à main fixe et câble helix
- Écran tactile capacitif couleur 4,3"
- Interface utilisateur graphique pour des consignes et des commentaires utilisateur optimaux
- Voyants d'état et de défaillance pour un fonctionnement en tant qu'alarme vocale
- Connexion IP OMNEO double et alimentation par Ethernet (PoE) redondante

Ce pupitre d'appel destiné à une utilisation sur des systèmes de sonorisation et d'évacuation PRAESENSA est facile à installer et d'utilisation intuitive grâce à son écran LCD tactile qui fournit un retour d'information clair concernant la configuration d'un appel et la surveillance de sa progression, ou encore le contrôle d'une musique d'ambiance.
Le pupitre d'appel peut être positionné sans effort, car il nécessite uniquement une connexion à un réseau IP OMNEO avec une alimentation par Ethernet (PoE) pour la communication et l'alimentation. Le boîtier peut être monté en surface ou encastré.
Il peut être configuré pour une utilisation en tant que pupitre d'appel normal ou en tant que pupitre d'appel d'urgence.
Le design élégant utilise une embase métallique lourde base avec un bouton d'activation parole encastré. Il comporte également un microphone à main omnidirectionnel pour éliminer l'effet de proximité qui crée un son creux lorsqu'un utilisateur parle près du microphone. Il est doté d'un haut-parleur intégré pour la surveillance des appels et une prise pour la connexion d'une source de musique d'ambiance locale. Il peut être facilement installé dans un boîtier de montage mural ou encastré sur un panneau.
L'écran tactile capacitif couleur haute résolution 4,3" confère à l'opérateur un contrôle optimal et un retour en permanence.
Ajoutez jusqu'à quatre extensions de pupitre d'appel PRA-CSE pour la sélection de zones et d'autres fonctions. Sans extensions, le pupitre d'appel peut uniquement être utilisé avec une sélection de zone pré-configurée.

Fonctions

Connexion réseau IP

- Connexion directe au réseau IP. Un câble CAT5e blindé suffit pour l'alimentation par Ethernet, l'audio et le contrôle.
- Un second câble CAT5e peut être connecté pour une double redondance de connexion réseau et alimentation blindée.
- Un commutateur réseau intégré avec deux ports OMNEO permet des connexions en boucle à des appareils adjacents (au moins une doit fournir le PoE). Le protocole Rapid Spanning Tree Protocol (RSTP) est pris en charge pour la récupération à partir d'une liaison réseau rompue.

Fonctionnement normal

- L'écran tactile capacitif couleur 4,3" avec navigation dans un menu de fonctions intuitif fournit des consignes et des commentaires lors du processus d'annonces, de messages préenregistrés et de contrôle de la musique. La diffusion d'annonces/de messages réussie et les modifications apportées aux paramètres de la musique d'ambiance sont clairement indiquées.
- Le bouton d'activation parole produit un retour tactile et il est encastré pour éviter toute utilisation accidentelle.
- Haut-parleur de supervision intégré avec contrôle de volume.

- Entrée de ligne audio locale (avec conversion stéréo en mono) pour la connexion d'une source audio externe. Le canal audio est disponible sur le réseau et il peut être lu dans n'importe quelle zone de haut-parleur.
- Connexion au maximum de quatre extensions PRA-CSE, chacune comportant douze boutons. Les boutons peuvent être configurés pour différentes fonctions, mais ils sont particulièrement utiles pour la sélection de zone, tout en garantissant une vue d'ensemble précise des zones accessibles et les voyants LED de chaque bouton indiquent l'état de la zone concernée (comme étant sélectionnée, occupée ou présentant une défaillance).
- Un numéro d'utilisateur et un code PIN peuvent protéger le pupitre dans les lieux publics contre les accès non autorisés.
- Si le pupitre d'appel n'est pas utilisé pendant un certain temps, il passe en mode veille à des fins d'économie d'énergie. Il sort immédiatement du mode veille lorsque l'écran ou un bouton est touché.

Fonctionnement d'urgence

- Le pupitre d'appel est entièrement conforme aux normes concernant les applications d'évacuation lorsque l'interface utilisateur pompier est configurée et qu'elle est raccordée à au moins un dispositif PRA-CSE.
- Toutes les fonctions d'alarme critiques sont accessibles via des boutons pour des gants opérateurs. L'écran 4,3" fournit des informations sur l'état du système.
- Chacun des deux connecteurs réseau RJ-45 prend en charge PoE pour l'alimentation du pupitre d'appel. Cela permet une redondance de connexion réseau intrinsèque, car une connexion est suffisante pour un fonctionnement complet.
- Contrôle de tous les éléments critiques ; le chemin audio est contrôlé, ainsi que la communication avec le réseau.

Schéma des connexions et des opérations

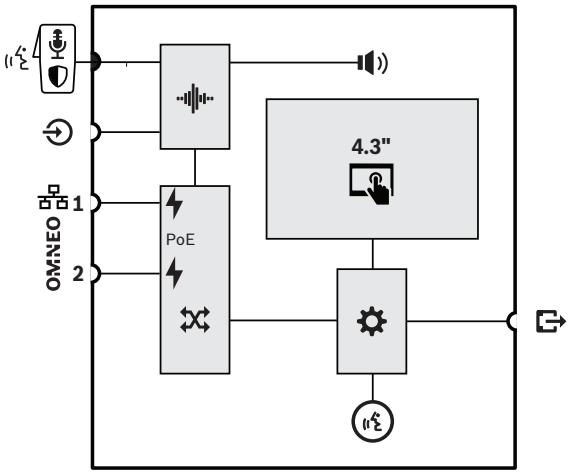

	Microphone à main fixe avec commutateur d'activation parole ou marche/arrêt		Traitement audio (DSP)
	Haut-parleur de supervision interne/avertisseur		Alimentation par Ethernet
	Commutateur réseau OMNEO		Contrôleur
	Bague LED d'état des appels/du microphone		

Face supérieure

Voyants de la face supérieure

	Mise sous tension Dispositif en mode identification	Vert Vert clignotant
	Défaut dispositif présent	Jaune

	Appel normal d'état Microphone actif Carillon/message actif Appel d'urgence d'état Microphone actif Signal d'alarme/message actif	 Vert Vert clignotant Rouge Rouge clignotant
	Écran tactile capacitif couleur 4,3"	LCD
	Mode d'identification / Test des voyants	Tous les voyants clignotent

Commandes de la face supérieure

	Microphone à main Bouton activation	fixe parole
	Écran tactile capacitif couleur 4,3"	LCD

Face inférieure

Voyants de la face inférieure

	Réseau 100 Mbits/s 1-2 Réseau 1 Gbit/s 1-2	Jaune Vert

Commandes de la face inférieure

	Réinitialisation du poste (sur les paramètres d'usine)	Bouton

Caractéristiques techniques destinées aux architectes et techniciens

Le pupitre d'appel mural connecté au réseau IP doit être conçu exclusivement pour une utilisation avec les systèmes Bosch PRAESENSA. Le pupitre d'appel mural doit fournir une interface pour les données de contrôle et l'audio numérique multicanal sur OMNEO à l'aide de deux ports Ethernet pour une connexion réseau redondante, prenant en charge RSTP et le câblage par passage en sonde. Il doit recevoir une alimentation par Ethernet (PoE) via l'une ou l'ensemble des connexions réseau. Le pupitre d'appel mural doit être doté d'un écran LCD tactile capacitif couleur rétroéclairé en tant qu'interface utilisateur destinée à une utilisation normale ou aux évacuations en cas d'incendie. Le pupitre d'appel mural accepte jusqu'à quatre extensions en option, chacune comportant 12 boutons configurables pour la sélection de zones et à d'autres fins. Il doit permettre le contrôle et le routage des appels de message vocal, des messages stockés et de la musique avec contrôle de volume par zone. L'authentification sur l'écran LCD avec numéro d'utilisateur et code PIN doit protéger le pupitre contre les accès non autorisés. Le pupitre d'appel mural doit comporter un microphone à main omnidirectionnel pour les annonces en direct et une entrée de niveau de ligne de prise 3,5 mm pour la musique d'ambiance. Il doit également permettre un traitement du signal configurable par logiciel, en particulier le réglage de la sensibilité, l'égalisation paramétrique et la limitation. Le pupitre d'appel mural doit être certifié EN 54-16 / ISO 7240-16, marqué CE et il respecte la directive RoHS. La garantie est au minimum de trois ans. Le pupitre d'appel mural doit être un PRA-CSLW Bosch.

Informations réglementaires

Certifications de normes en matière d'urgence	
Europe	EN 54-16 (0560-CPR-182190000)
International	ISO 7240-16
Applications maritimes	Approbation de type DNV GL

Conformité aux normes d'urgence	
Europe	EN 50849
Royaume-Uni	BS 5839-8

Zones de réglementation	
Sécurité	EN/IEC/CSA/UL 62368-1
Immunité	EN 55024 EN 55035 EN 50130-4
Émissions	EN 55032 EN 61000-6-3 ICES-003 FCC-47 part 15B classe A
Conditions ambiantes	EN/IEC 63000
Applications ferroviaires	EN 50121-4

Zones de réglementation	
Applications maritimes	EN 60945

Zone	Conformité aux réglementations/labels de qualité	
Global	DNV	Type approval
Europe	CPR	PRAESENSA 00-04
	DOP	PRAESENSA 1-5
Grande-Bretagne	UKCA	PRA-CSLW
Europe	CE	202330034/AA/00 ISO 7240-16:2007/ ISO 7240-4:2017
	CE	PRA-CSLW

Composants

Quantité	Éléments inclus
1	Pupitre mural d'appel LCD
1	Support (fixé à la partie inférieure)
1	Couvercle du connecteur (fixé à la partie inférieure)
1	Clip pour microphone
1	Guide d'installation rapide
1	Informations de sécurité

Caractéristiques techniques

Caractéristiques électriques

Microphone	
Niveau d'entrée acoustique nominal (dBSPL) (configurable)	89 dB SPL – 109 dB SPL
Niveau d'entrée acoustique maximal (dBSPL)	120 dB SPL
Rapport Signal/Bruit (> valeur indiquée) (dBA)	73 dBA
Diagramme de directivité	Omnidirectionnel
Plage de fréquences (-10 dB) (Hz)	400 Hz – 8,000 Hz

Affichage	
Taille d'affichage (in)	4.30 in
Écran tactile	Capacitif
Profondeur de couleur	24 bits
Résolution d'affichage (pixels)	480 x 272 px
Luminosité	300 cd/m2

Haut-parleur de supervision	
Niveau de pression acoustique maximal, à 1 m	75 dB SPL
Commande du volume	Muet, -40 dB—0 dB
Plage de fréquences (-10 dB) (Hz)	400 Hz – 8,000 Hz

Entrée de ligne	
Rapport Signal/Bruit (> valeur indiquée) (dBA)	96 dBA
Distorsion harmonique totale + bruit (%)	0.10%

Transfert de puissance	
PoE	IEEE 802.3af, Classe 2
Tension nominale (Vcc) (entrée)	48 VDC
Tension d'entrée (Vcc) (tolérance)	37 VDC – 57 VDC
Consommation (W) (utilisation normale)	4,2 W
Consommation (W) (utilisation en cas d'urgence)	5.40 W
Consommation (W) (par extension de pupitre d'appel, voyants éteints/ allumés)	0.1 W/1.0 W

Supervision	
Microphone	Impédance
Chemin audio	Signal pilote
Interrupteur Press To Talk (PTT) (activation parole)	Impédance
Protection (continuité du contrôleur)	Watchdog
PoE (1-2)	Tension

Interface réseau	
Type Ethernet	100BASE-TX; 1000BASE-T
Protocole Ethernet	TCP/IP
Redondance	RSTP

Protocole audio/de commande	OMNEO
Délai d'attente (ms)	10 ms
Chiffrement audio	AES 128
Sécurité	TLS
Nombre de ports Ethernet	2

Fiabilité	
Temps moyen entre les défaillances (MTBF) (h) (Telcordia SR-332 Issue 3)	1,000,000 h

Caractéristiques environnementales	
Température de fonctionnement (°C)	-5 °C – 50 °C
Température de fonctionnement (°F)	23 °F – 122 °F
Température de stockage (°C)	-30 °C – 70 °C
Température de stockage (°F)	-30 °F – 70 °F
Humidité de fonctionnement relative, sans condensation (%)	5% – 95%
Pression d'air (hPa)	560 hPa – 1,070 hPa
Altitude d'installation (m)	-500 m – 5,000 m
Altitude d'installation (ft)	-1,640 ft – 16,404 ft
Vibration (en fonctionnement)	
Amplitude	< 0,35 mm
Accélération	< 5 G
Choc (transport)	< 10 G

Mécanique	
Dimensions (H x L x P) (mm) (microphone exclu)	62 mm x 130 mm x 189 mm
Dimensions (H x L x P) (in)	2.44 in x 5.12 in x 7.44 in
Indice IP	IP30
Matériau	Zamak ; Plastique

Code couleur	RAL 9017 Noir trafic; Gris perle clair RAL 9022
Poids (kg)	1 kg
Poids (lb)	2.21 lb

Informations de commande

PRA-CSLW Pupitre mural d'appel LCD
Pupitre d'appel tactile, connecté au réseau, alimenté PoE avec microphone à main.
Numéro de commande **PRA-CSLW | F.01U.325.358**

Accessoires

PSP-D00097 Adaptateur pour montage mural PRA-CSLW
Adaptateur pour montage mural conçu pour faciliter l'installation du pupitre d'appel LCD mural PRAESENSA.
Numéro de commande **PSP-D00097 | F.01U.399.576**

PSP-D00098 Adapt. montage mural PRA-CSLW+PRA-CSE
Adaptateur pour montage mural conçu pour faciliter l'installation du pupitre d'appel LCD mural PRAESENSA et de son extension
Numéro de commande **PSP-D00098 | F.01U.399.577**

PSP-D00099 Cache 19" 5HE
Cache de rack pour pupitre d'appel, hauteur 5U, pour installation dans un équipement 19 pouces.
Numéro de commande **PSP-D00099 | F.01U.409.424**

Services

EWE-PRALCD-IW 12 mths wrty ext Praes. LCD Call station
Extension de garantie de 12 mois
Numéro de commande **EWE-PRALCD-IW | F.01U.387.318**

Représenté par :

Europe, Middle East, Africa:
Bosch Security Systems B.V.
P.O. Box 80002
5600 JB Eindhoven, The Netherlands
Phone: + 31 40 2577 284
www.boschsecurity.com/xc/en/contact/
www.boschsecurity.com

Germany:
Bosch Sicherheitssysteme GmbH
Robert-Bosch-Ring 5
85630 Grasbrunn
Tel.: +49 (0)89 6290 0
Fax:+49 (0)89 6290 1020
de.securitysystems@bosch.com
www.boschsecurity.com

North America:
Bosch Security Systems, LLC
130 Perinton Parkway
Fairport, New York, 14450, USA
Phone: +1 800 289 0096
Fax: +1 585 223 9180
onlinehelp@us.bosch.com
www.boschsecurity.com

© Bosch Security Systems 2023