PRA-CSLW LCD-Sprechstelle, Wandhalterung

PRAESENSA

- Gehäuse zur Wandmontage mit fest montiertem Handmikrofon und Spiralkabel
- Kapazitiver 4,3"-Farb-Touchscreen
- Grafische Benutzeroberfläche für optimale Bedienung und Feedback
- Status- und Fehleranzeigen für Sprachalarmzwecke
- Dualer OMNEO IP-Netzwerk-Port und redundantes Power-over-Ethernet

Diese Sprechstelle für den Einsatz in PRAESENSA Beschallungs- und Sprachalarmierungssystemen ist einfach zu installieren und dank des Touchscreen-LCD intuitiv bedienbar. Sie liefert ein klares Benutzerfeedback beim Durchführen einer Rufdurchsage und Überwachen ihres Ablaufs oder bei der Steuerung von Hintergrundmusik.
Die Sprechstelle ermöglicht ein einfaches Aufstellen, da sie nur eine Leitungsverbindung mit einem OMNEO-IP-Netzwerk über Power-over-Ethernet (PoE) für kombinierte Kommunikation und Stromversorgung erfordert. Das Gehäuse ist für die Aufputz- und Unterputzmontage geeignet.
Sie kann für den Einsatz als Business-Sprechstelle, aber auch als Alarm-/Notfall-/Feuerwehrsprechstelle Sprechstelle konfiguriert werden.
Sie ist elegant designt und verfügt über einen schweren Metallfuß mit versenkter Sprechtaste (PTT) und ein omnidirektionales Handmikrofon. Dadurch wird der Nahbesprechungseffekt eliminiert, der einen dumpfen Klang erzeugt, wenn ein Benutzer mit geringem Besprechungsabstand in das Mikrofon spricht. Zudem enthält sie einen integrierten Monitorlautsprecher für die Überwachung von Mitteilungen und eine Anschlussbuchse zum Anschluss einer lokalen Quelle für Hintergrundmusik.
Die Sprechstelle kann mühelos in einem Wandgehäuse installiert oder in einem Bedienpanel eingebaut werden.
Mit dem hochauflösenden kapazitiven 4,3"-Farb-Touchscreen können Bediener die Sprechstelle optimal steuern und erhalten jederzeit Feedback.

Sie können bis zu vier PRA-CSE Sprechstellenerweiterungen für die Zonenauswahl und andere Funktionen hinzufügen. Ohne Erweiterungen kann die Sprechstelle nur mit einer vorkonfigurierten Zonenauswahl verwendet werden.

Funktionen

IP-Netzwerkverbindung

- Direkte Verbindung mit dem IP-Netzwerk. Ein geschirmtes CAT5e-Kabel ist ausreichend für Power-over-Ethernet, Audio und Steuerung.
- Für eine doppelte Redundanz von Netzwerk- und Stromanschluss kann ein zweites geschirmtes CAT5e-Kabel angeschlossen werden.
- Integrierter Netzwerk-Switch mit zwei OMNEO-Anschlüssen ermöglicht Durchschleifverbindungen (Loop-through) mit benachbarten Einheiten (mindestens eine muss PoE bieten). Dank RSTP-Unterstützung (Rapid Spanning Tree Protocol) ist die Wiederherstellung nach getrennten Netzwerkverbindungen möglich.

Business-Betrieb

- Der kapazitive 4,3"-Farb-Touchscreen mit intuitiver Menünavigation bietet Orientierung und Feedback bei der Durchführung von Live-Rufdurchsagen, aufgezeichneten Mitteilungen und der Steuerung von Hintergrundmusik. Die erfolgreiche Übertragung von Rufdurchsagen/Mitteilungen und Änderungen von Hintergrundmusikeinstellungen werden klar angezeigt.
- Die Sprechtaste hat eine taktile Rückmeldung und ist versenkt, um eine versehentliche Betätigung zu vermeiden.

- Integrierter Monitorlautsprecher mit Lautstärkeregelung.
- Lokaler Line-Audioeingang (mit Stereo-zu-Mono-Konvertierung) zum Anschließen einer externen Audioquelle. Der Audiokanal ist im Netzwerk verfügbar und kann in allen Lautsprecherzonen wiedergegeben werden.
- Anschluss von bis zu vier PRA-CSE Sprechstellenerweiterungen mit jeweils zwölf Tasten. Die Tasten können für verschiedene Funktionen konfiguriert werden, sind aber besonders für die Zonenauswahl geeignet. Sie liefern einen klaren Überblick über alle zugänglichen Zonen und die LED-Anzeigen für jede Taste zeigen den Status der jeweiligen Zone (z. B. Ausgewählt, Besetzt oder Fehler).
- Eine Benutzernummer und ein PIN-Code können die Sprechstelle an öffentlichen Orten vor unbefugtem Zugriff schützen.
- Wenn die Sprechstelle für eine Weile nicht verwendet wird, schaltet sie in den Energiesparmodus um. Beim Berühren des Bildschirm oder einer Taste wird sie sofort wieder aktiviert.

Notfallbetrieb

- Die Sprechstelle erfüllt alle Normen für Sprachalarmierungsanwendungen, wenn die Sprechstelle entsprechend konfiguriert ist und mindestens eine PRA-CSE daran angeschlossen ist.
- Alle wichtigen Alarmfunktionen sind über Tasten auch für Bediener zugänglich, die Handschuhe tragen. Der 4,3"-Bildschirm informiert über den Systemstatus.
- Jeder der beiden RJ45-Netzwerk-Ports akzeptiert PoE für die Stromversorgung der Sprechstelle. Dies ermöglicht eine ausfallsichere Redundanz der Netzwerkverbindung, da eine Verbindung ausreichend für den normalen Betrieb ist.
- Alle wichtigen Elemente (u. a. Signalweg und Kommunikation mit dem Netzwerk) werden überwacht.

Anschluss- und Funktionsdiagramm

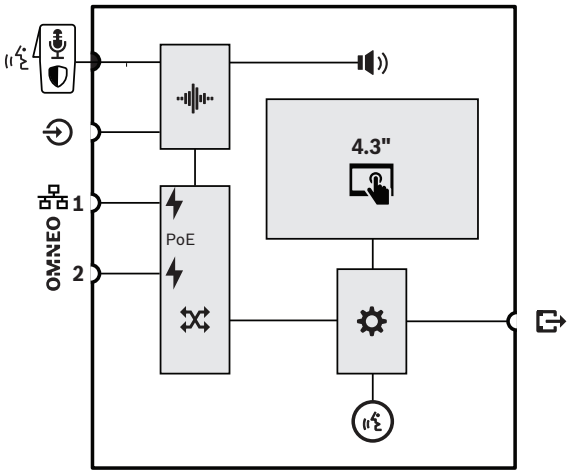

	Fest montiertes Handmikrofon mit Sprechtaste (PTT) oder Start-Stopp-Schalter		Audiosignalverarbeitung (DSP)
	Interner Monitorlautsprecher/Signalgeber		Power-over-Ethernet (PoE)
	OMNEO Netzwerk-Switch		Controller
	LED-Ring für Ruf-/Mikrofonstatus		

Oberseite

Anzeigen auf der Oberseite

	Eingeschaltet Einheit im Identifikationsmodus	Grün Grün blinkend
	Gerätefehler vorhanden	Gelb

	Status Rufdurchsage Mikrofon aktiv Signalton/Mitteilung aktiv Status Notfalldurchsage Mikrofon aktiv Alarmton/Mitteilung aktiv	 Grün Grün blinkend Rot Rot blinkend
	Kapazitiver 4,3"-Farb-Touchscreen	LCD
	Identifikationsmodus/Anzeigetest	Alle LEDs blinken

Bedienelemente auf der Oberseite

	Fest montiert Push-To-Talk (PTT)	Mikrofon Schalter
	Kapazitiver 4,3"-Farb-Touchscreen	LCD

Unterseite

Anzeigen auf der Unterseite

	100-Mbit/s-Netzwerk 1-2 1-Gbit/s-Netzwerk 1-2	Gelb Grün

Bedienelemente auf der Unterseite

	Reset der Systemkomponenten (auf Werkseinstellungen)	Button

Spezifikationen für Architekten und Ingenieure
Die IP-netzwerkbasierte Wand-Sprechstelle ist ausschließlich für die Verwendung mit Bosch PRAESENSA Systemen ausgelegt. Die Wand-Sprechstelle bietet ein Interface für Steuerungsdaten und digitale Mehrkanalaudiosignale über OMNEO unter Einsatz von zwei Ethernet-Ports für die redundante Netzwerkverbindung und unterstützt RSTP und Durchschleifverbindungen (Loop-through). Sie kann über eine oder beide Netzwerkverbindungen mit Power-over-Ethernet (PoE) versorgt werden. Die Wand-Sprechstelle verfügt über einen hintergrundbeleuchteten kapazitiven LCD-Farb-Touchscreen als Benutzeroberfläche für Business- und Evakuierungszwecke. Die Wand-Sprechstelle ermöglicht den Anschluss von bis zu vier optionalen Sprechstellenerweiterungen, jede mit 12 konfigurierbaren Tasten für die Zonenauswahl und andere Zwecke. Sie ermöglicht Steuerung und Routing von Live-Rufdurchsagen, gespeicherten Mitteilungen und Hintergrundmusik mit Lautstärkeregelung pro Zone. Die Authentifizierung auf dem LCD-Display mit Benutzernummer und PIN-Code soll die Sprechstelle vor unbefugtem Zugriff schützen. Die Wand-Sprechstelle verfügt über ein omnidirektionales Handmikrofon für Live-Rufdurchsagen und eine 3,5-mm-Line-Pegel-Eingangsbuchse für den Anschluss einer Hintergrundmusikquelle und bietet softwarekonfigurierbare Signalverarbeitung einschließlich Empfindlichkeitsanpassung, parametrischer Equalisierung und Begrenzung (Limiter). Die Wand-Sprechstelle ist als Bestandteil des Gesamtsystems gemäß EN 54-16 / ISO 7240-16 zertifiziert, besitzt eine CE-Kennzeichnung und entspricht der RoHS-Richtlinie. Die Garantie beträgt mindestens drei Jahre. Die Wand-Sprechstelle ist eine Bosch PRA-CSLW.

Regulatorische Informationen

Notfallstandardzertifizierungen	
Europa	EN 54-16 (0560-CPR-182190000)
International	ISO 7240-16
Maritime Anwendungen (Schifffahrt)	Typengenehmigung nach DNV GL

Konformität mit Notfallstandards	
Europa	EN 50849
GB	BS 5839-8

Regelungsbereiche	
Schutz	EN/IEC/CSA/UL 62368-1
Immunität	EN 55024 EN 55035 EN 50130-4
Emissionen	EN 55032 EN 61000-6-3 ICES-003 FCC-47 Teil 15B Klasse A
Umwelt	EN/IEC 63000

Regelungsbereiche	
Bahnanwendungen	EN 50121-4
Maritime Anwendungen (Schifffahrt)	EN 60945

Region	Zertifizierungen/Gütezeichen	
Global	DNV	Type approval
Europa	CPR	PRAESENSA 00-04
	DOP	PRAESENSA 1-5
Großbritannien	UKCA	PRA-CSLW
Europa	CE	202330034/AA/00 ISO 7240-16:2007/ ISO 7240-4:2017
	CE	PRA-CSLW

Im Lieferumfang enthaltene Teile

Anzahl	Bauteil
1	Wand-LCD-Sprechstelle
1	Halterung (unten montiert)
1	Anschlussabdeckung (unten montiert)
1	Mikrofonhalterung
1	Installationskurzanleitung
1	Informationen zu Sicherheit und Schutz

Technische Daten

Elektrisch

Mikrofon	
Nenneingangspegel (dBSPL) (konfigurierbar)	89 dB SPL – 109 dB SPL
Max. Eingangspegel (dBSPL)	120 dB SPL
Signal-Rausch-Verhältnis (dBA)	73 dBA
Richtcharakteristik	Omnidirektional
Frequenzbereich (-10 dB) (Hz)	400 Hz – 8,000 Hz

Display	
Anzeigegröße (in)	4.30 in
Touchscreen	Kapazitiv
Farbtiefe	24 Bit
Anzeigeauflösung (Pixel)	480 x 272 px
Helligkeit	300 cd/m2

Monitorlautsprecher	
Max. Schalldruckpegel bei 1 m	75 dB SPL
Lautstärkeeinstellung	Stumm, -40–0 dB
Frequenzbereich (-10 dB) (Hz)	400 Hz – 8,000 Hz

Line-Eingang	
Signal-Rausch-Verhältnis (dBA)	96 dBA
Gesamtklirrfaktor + Rauschen (%)	0.10%

Leistungsübertragung	
PoE-Eingang	IEEE 802.3af, Klasse 2
Nennspannung (VDC) (Eingang)	48 VDC
Eingangsspannung (VDC) (Toleranz)	37 VDC – 57 VDC
Stromverbrauch (W) (Businessanwendung)	4,2 W
Stromverbrauch (W) (Notfallanwendung)	5.40 W
Stromverbrauch (W) (je Sprechstellenerweiterung, Anzeigen aus/ein)	0,1 W/1,0 W

Überwachung	
Mikrofon	Impedanz
Signalweg	Pilotton
Schalter Sprechtaste	Impedanz
Schutz (Controllerkontinuität)	Watchdog
PoE (1–2)	Spannung

Netzwerkinterface	
Ethernet-Typ	100BASE-TX; 1000BASE-T
Ethernet-Protokoll	TCP/IP
Redundanz	RSTP
Audio-/Steuerungsprotokoll	OMNEO

Latenzzeit (ms)	10 ms
Audioverschlüsselung	AES 128
Sicherheit	TLS
Anzahl der Ethernet-Anschlüsse	2

Zuverlässigkeit	
Mittlere störungsfreie Zeit (MTBF) (h) (Telcordia SR-332 Ausgabe 3)	1,000,000 h

Umgebungsbedingungen	
Betriebstemperatur (°C)	-5 °C – 50 °C
Betriebstemperatur (°F)	23 °F – 122 °F
Lagertemperatur (°C)	-30 °C – 70 °C
Lagertemperatur (°F)	-30 °F – 70 °F
Relative Feuchtigkeit bei Betrieb, nicht kondensierend (%)	5% – 95%
Luftdruck (hPa)	560 hPa – 1,070 hPa
Installationshöhe (m)	-500 m – 5,000 m
Installationshöhe (ft)	-1,640 ft – 16,404 ft
Vibration (Betrieb)	
Amplitude	< 0,35 mm
Beschleunigung	< 5 G
Stoßfestigkeit (Transport)	< 10 G

Mechanisch	
Abmessungen (H x B x T) (mm) (ohne Mikrofon)	62 mm x 130 mm x 189 mm
Abmessungen (H x B x T) (in)	2.44 in x 5.12 in x 7.44 in
Schutzart	IP30
Material	Zamak; Kunststoff
Farbcode	RAL 9017 Verkehrsschwarz; RAL 9022 Hellperlgrau

Gewicht (kg)	1 kg
Gewicht (lb)	2.21 lb

Bestellinformationen

PRA-CSLW LCD-Sprechstelle, Wandhalterung
Netzwerkbasierte, PoE-gespeiste Touchscreen-Sprechstelle mit Handmikrofon.
Bestellnummer **PRA-CSLW | F.01U.325.358**

Zubehör

PSP-D00097 Wandmontageadapter PRA-CSLW
Wandmontageadapter zur einfacheren Installation der PRAESENSA LCD-Wandsprechstelle.
Bestellnummer **PSP-D00097 | F.01U.399.576**

PSP-D00098 Wandmontageadapter PRA-CSLW + PRA-CSE
Wandmontageadapter zur einfacheren Installation der PRAESENSA LCD-Wandsprechstelle und Sprechstellenerweiterung
Bestellnummer **PSP-D00098 | F.01U.399.577**

PSP-D00099 19" 5HE Blende
19" Sprechstellen-Einbaublende, 5HE, für die Montage in 19"-Racks.
Bestellnummer **PSP-D00099 | F.01U.409.424**

Dienstleistungen

EWE-PRALCD-IW 12 Mon Garantieverl Praes LCD Callstat.
12-mon. Garantieverlängerung
Bestellnummer **EWE-PRALCD-IW | F.01U.387.318**

Vertreten von:

Europe, Middle East, Africa:
Bosch Security Systems B.V.
P.O. Box 80002
5600 JB Eindhoven, The Netherlands
Phone: + 31 40 2577 284
www.boschsecurity.com/xc/en/contact/
www.boschsecurity.com

Germany:
Bosch Sicherheitssysteme GmbH
Robert-Bosch-Ring 5
85630 Grasbrunn
Tel.: +49 (0)89 6290 0
Fax:+49 (0)89 6290 1020
de.securitysystems@bosch.com
www.boschsecurity.com

© Bosch Security Systems 2023