PRA-CSLD Mic panggilan LCD Desktop
PRAESENSA

- Casing komputer dengan mikrofon leher angsa
- Layar sentuh kapasitif berwarna 4,3"
- Antarmuka pengguna grafis untuk panduan dan umpan balik pengguna yang optimum
- Indikator kegagalan dan status untuk tujuan alarm suara
- Redundan Power over Ethernet dan Koneksi jaringan IP OMNEO ganda

Stasiun panggilan untuk digunakan di sistem Public Address dan Alarm Suara PRAESENSA mudah dipasang dan dapat dipakai secara intuitif karena LCD layar sentuhnya, memberikan umpan balik pengguna yang jelas terkait memulai panggilan dan memantau progresnya, atau mengontrol musik latar.
Stasiun panggilan memungkinkan penempatan tanpa usaha yang berlebihan karena stasiun panggilan ini hanya memerlukan koneksi ke jaringan IP OMNEO dengan Power over Ethernet (PoE) untuk komunikasi dan catu daya yang digabungkan. Housing cocok untuk pemasangan di permukaan dan pemasangan flush.
Stasiun panggilan ini dapat dikonfigurasi untuk digunakan sebagai stasiun panggilan bisnis, tetapi juga sebagai stasiun panggilan darurat.
Desainnya yang berkelas menggabungkan mikrofon yang terawasi, loudspeaker monitor internal, dan soket untuk memasukkan sumber audio lokal untuk musik latar.
Layar sentuh kapasitif berwarna dengan resolusi tinggi 4,3" memberikan kontrol dan umpan balik optimum setiap saat untuk operator.
Tambahkan hingga empat ekstensi stasiun panggilan PRA-CSE untuk pemilihan zona dan fungsi lainnya. Tanpa ekstensi, stasiun panggilan hanya dapat digunakan dengan pemilihan zona yang sudah dikonfigurasi sebelumnya.

Fungsi

Sambungan jaringan IP

- Sambungan langsung ke jaringan IP. Satu kabel CAT5e berpelindung cukup untuk Power over Ethernet, audio, dan kontrol.
- Untuk redundansi ganda sambungan daya dan jaringan, kabel CAT5e berpelindung kedua dapat disambungkan.
- Switch jaringan terintegrasi dengan dua port OMNEO memungkinkan sambungan loop-through ke perangkat terdekat (setidaknya satu harus menyediakan PoE). Rapid Spanning Tree Protocol (RSTP) didukung untuk memungkinkan pemulihan tautan jaringan yang gagal.

Operasi bisnis

- Layar sentuh kapasitif berwarna 4,3" dengan navigasi menu fungsi intuitif memberikan panduan dan umpan balik selama proses pengumuman langsung, pesan yang telah direkam sebelumnya, dan kontrol musik. Penyiaran pengumuman/pesan yang berhasil dan perubahan pengaturan musik latar terlihat jelas.
- Tombol tekan untuk berbicara memberikan umpan balik responsif dan tersembunyi untuk mencegah penggunaan yang tidak disengaja.
- Loudspeaker pemantau bawaan dengan kontrol volume.
- Input line audio lokal (dengan konversi stereo ke mono) untuk menyambungkan sumber audio eksternal. Saluran audio akan tersedia di jaringan dan dapat diputar di zona loudspeaker mana pun.
- Sambungan sampai empat ekstensi PRA-CSE, masing-masing dengan dua belas tombol. Tombolnya dapat dikonfigurasi untuk berbagai fungsi, tetapi khususnya berguna untuk pemilihan zona, memberikan ikhtisar jelas untuk zona yang dapat diakses dan indikator LED untuk setiap

tombol menunjukkan status zona terkait (seperti sedang dipilih, digunakan, atau mengalami kegagalan).
- Nomor pengguna dan kode PIN dapat melindungi perangkat dari akses tidak sah di tempat umum.
- Jika stasiun panggilan tidak digunakan untuk sementara, stasiun panggilan akan memasuki mode tidur untuk menghemat energi. Stasiun ini akan segera memasuki mode siaga saat layar, atau sebuah tombol, disentuh.

Pengoperasian darurat

- Stasiun panggilan memenuhi standar penggunaan alarm suara saat antarmuka pengguna pemadam kebakaran dikonfigurasi dan setidaknya salah satu PRA-CSE tersambung.
- Semua fungsi alarm penting dapat diakses melalui tombol untuk operator yang memakai sarung tangan. Layar 4,3" memberikan umpan balik untuk status sistem.
- Masing-masing dari dua konektor jaringan RJ45 menerima PoE untuk memasok daya stasiun panggilan. Hal ini memungkinkan redundansi sambungan jaringan fail-safe, karena satu sambungan cukup untuk operasi penuh.
- Pengawasan semua elemen penting; jalur audio diawasi, termasuk komunikasi ke jaringan tersebut.

Diagram fungsi dan koneksi

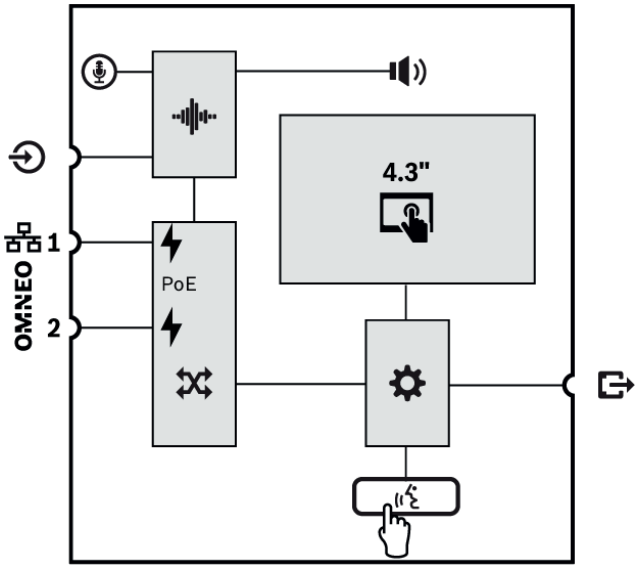

	Mikrofon tetap pada batang fleksibel		Loudspeaker pemantauan internal
	Pemrosesan audio (DSP)		Power over Ethernet
	OMNEO switch jaringan		Pengontrol
	Tombol Press-To-Talk		

Sisi atas

Indikator sisi atas

	Daya hidup Perangkat dalam mode identifikasi	Hijau Hijau berkedip
	Ada kegagalan sistem	Kuning
	Status panggilan bisnis Mikrofon aktif Chime/pesan aktif Status panggilan darurat Mikrofon aktif Nada alarm/pesan aktif	 Hijau Hijau berkedip Red Merah berkedip
	Layar sentuh kapasitif berwarna 4,3"	LCD
	Uji Indikator/mode identifikasi	Semua LED berkedip

Kontrol sisi atas

	Press-To-Talk	Tombol
	Layar sentuh kapasitif berwarna 4,3"	LCD

Sisi bawah

Indikator sisi bawah

	Jaringan 100 Mbps 1-2 Jaringan 1 Gbps 1-2	Kuning Hijau

Kontrol sisi bawah

	Pengaturan ulang perangkat (ke default pabrik)	Tombol

Interkoneksi samping dan sisi bawah

OMNEO	Port jaringan 1-2 (PD PoE)	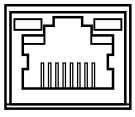
	Input line audio sumber lokal	
	PRA-CSE interkoneksi (RJ12)	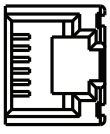

Spesifikasi arsitek dan teknisi
Stasiun panggilan desktop dengan jaringan IP harus didesain khusus untuk digunakan dengan sistem Bosch PRAESENSA. Stasiun panggilan desktop harus menyediakan antarmuka untuk data kontrol dan audio digital multisaluran pada OMNEO menggunakan port Ethernet ganda untuk sambungan jaringan, mendukung RSTP dan perkabelan loop-through. Stasiun ini harus menerima Power over Ethernet (PoE) melalui salah satu atau kedua sambungan jaringan. Stasiun panggilan desktop harus menyediakan LCD panel layar sentuh kapasitif berwarna backlit sebagai antarmuka pengguna untuk tujuan bisnis dan evakuasi. Stasiun panggilan desktop harus menerima hingga empat ekstensi opsional, masing-masing menawarkan 12 tombol yang dapat dikonfigurasi untuk pemilihan zona dan tujuan lain. Stasiun ini harus memberikan kontrol dan perutean panggilan ucapan langsung serta pesan dan musik tersimpan dengan kontrol volume per zona. Autentikasi pada LCD dengan nomor pengguna dan kode PIN akan melindungi perangkat dari akses yang tidak sah. Stasiun panggilan desktop harus memiliki mikrofon cardioid leher angsa untuk panggilan langsung dan input tingkat line soket 3,5 mm untuk musik latar, dan menyediakan pemrosesan sinyal yang dapat dikonfigurasi dengan perangkat lunak termasuk kontrol sensitivitas, pemerataan, dan pembatasan parametrik. Stasiun panggilan desktop harus tersertifikasi untuk EN 54-16 / ISO 7240-16 ditandai untuk CE, dan memenuhi standar RoHS directive. Garansi harus minimal tiga tahun. Stasiun panggilan desktop harus merupakan Bosch PRA-CSLD.

Informasi peraturan

Sertifikasi standar darurat	
Eropa	EN 54-16 (0560-CPR-182190000)
Internasional	ISO 7240-16
Aplikasi maritim	Persetujuan Tipe DNV GL

Kepatuhan standar darurat	
Eropa	EN 50849
UK	BS 5839-8

Area peraturan	
Keselamatan	EN/IEC/CSA/UL 62368-1
Imunitas	EN 55024 EN 55035 EN 50130-4
Emisi	EN 55032 EN 61000-6-3 ICES-003 FCC-47 bagian 15B kelas A
Lingkungan	EN/IEC 63000
Aplikasi kereta api	EN 50121-4
Aplikasi maritim	EN 60945

Komponen disertakan

Kuantitas	Komponen
1	Stasiun panggilan LCD Desktop

Kuantitas	Komponen
1	Braket (dipasang di bagian bawah)
1	Penutup konektor (dipasang di bagian bawah)
1	Panduan Pemasangan Cepat
1	Informasi keselamatan

Spesifikasi teknis

Listrik

Mikrofon	
Tingkat input akustik nominal (dBSPL) (dapat dikonfigurasikan)	80 dB SPL – 100 dB SPL
Tingkat input akustik maksimum (dBSPL)	120 dB SPL
Rasio sinyal terhadap bising (> nilai yang dinyatakan) (dBA)	70 dBA
Pola polar	Satu arah
Rentang frekuensi (-10 dB) (Hz)	100 Hz – 14,000 Hz
Tampilan	
Ukuran layar (in)	4.30 in
Layar sentuh	Kapasitif
Kedalaman warna	24-bit
Resolusi layar (piksel)	480 x 272 px
Kecerahan	300 cd/m^2
Pemantauan loudspeaker	
Tingkat tekanan suara maksimum, pada 1 m	75 dBSPL
Kontrol volume	Diam, -40 dB—0 dB
Rentang frekuensi (-10 dB) (Hz)	100 Hz – 14,000 Hz
Line-in	
Rasio sinyal terhadap bising (> nilai yang dinyatakan) (dBA)	96 dBA
Total distorsi + noise harmonik (%)	0.10%
Transfer daya	
PoE	IEE 802.3af, Kelas 2
Tegangan nominal (VDC) (input)	48 VDC
Tegangan input (VDC) (toleransi)	37 VDC – 57 VDC
Konsumsi daya (W) (penggunaan bisnis)	4.2 W
Konsumsi daya (W) (penggunaan darurat)	5.40 W
Konsumsi daya (W) (per ekstensi stasiun panggilan, indikator mati/hidup)	0,1 W / 1,0 W
Pengawasan	
Mikrofon	Arus
Jalur audio	Nada pilot
Perlindungan (kelangsungan pengontrol)	Watchdog
PoE (1-2)	Tegangan
Antarmuka jaringan	
Jenis ethernet	100BASE-TX; 1000BASE-T
Protokol Ethernet	TCP/IP
Redundansi	RSTP
Protokol audio/kontrol	OMNEO
Latensi (ms)	10 ms
Enkripsi audio	AES 128
Keamanan	TLS
Jumlah port Ethernet	2
Keandalan	
Waktu rata-rata antar kegagalan (MTBF) (j) (Telcordia SR-332 Issue 3)	1,000,000 h

Lingkungan

Suhu pengoperasian (°C)	-5 °C – 50 °C
Suhu pengoperasian (°F)	23 °F – 122 °F
Suhu penyimpanan (°C)	-30 °C – 70 °C
Suhu penyimpanan (°F)	-22 °F – 158 °F

Kelembapan relatif pengoperasian, tanpa kondensasi (%)	5% – 95%
Tekanan udara (hPa)	560 hPa – 1,070 hPa
Tinggi pemasangan (m)	-500 m – 5,000 m
Tinggi pemasangan (ft)	-1,640 ft – 16,404 ft
Getaran (pengoperasian)	
Amplitudo	< 0,35 mm
Percepatan	< 5 G
Guncangan (transportasi)	< 10 G

Mekanis

Dimensi (T x P x L) (mm) (tidak termasuk mikrofon)	62 mm x 130 mm x 189 mm
Dimensi (T x P x L) (inci)	2.44 in x 5.12 in x 7.44 in
Rating IP	IP30
Bahan	Zamak; Plastik
Kode warna	RAL 9017 Hitam lalu lintas; RAL 9022 Pearl light grey
Bobot (kg)	0.90 kg
Bobot (lb)	1.98 lb

Informasi pemesanan

PRA-CSLD Mic panggilan LCD Desktop
Stasiun panggilan layar sentuh yang dihidupkan dengan PoE dan tersambung ke jaringan dengan mikrofon leher angsa.
Nomor pemesanan **PRA-CSLD | F.01U.325.048**

Servis

EWE-PRALCD-IW 12 bulan wrty ext Praes. Stasiun panggilan LCD
Perpanjangan garansi 12 bulan
Nomor pemesanan **EWE-PRALCD-IW | F.01U.387.318**

Diwakili oleh:

Asia-Pacific:
Robert Bosch (SEA) Pte Ltd,
Security Systems
11 Bishan Street 21
Singapore 573943
Phone: +65 6571 2808
Fax: +65 6571 2699
www.boschsecurity.com/xc/en/contact/
www.boschsecurity.com

© Bosch Security Systems 2023