PRA-CSLD Estación llamada LCD sobremesa

PRAESENSA

- Carcasa de sobremesa con micrófono de cuello flexible
- Pantalla táctil capacitiva de 4,3" a todo color
- Interfaz gráfica de usuario con guía para el usuario y respuesta óptimas
- Indicadores de estado y fallo para alarma de voz
- Conexión de red IP dual OMNEO y alimentación a través de Ethernet redundante

Esta estación de llamada para usar en sistemas de megafonía y alarma por voz PRAESENSA es fácil de instalar y de uso intuitivo gracias a su pantalla táctil LCD, que proporciona una respuesta clara al usuario sobre cómo configurar una llamada y supervisar su progreso o controlar la música ambiental.
La estación de llamada permite una colocación sin gran esfuerzo, ya que solo requiere una conexión a una red IP OMNEO con alimentación a través de Ethernet (PoE) combinada para la fuente de alimentación y la comunicación. La carcasa es apta para montaje en superficie y montaje empotrado.
Se puede configurar para su uso como estación de llamada convencional, aunque también como estación de llamada de emergencia.
Su elegante diseño incorpora un micrófono supervisado, un altavoz de monitorización interno y una toma para insertar una fuente de audio local para música ambiental.
La pantalla táctil capacitiva de 4,3" de alta resolución a todo color proporciona al operador un control óptimo y respuesta en todo momento.
Es posible añadir hasta cuatro extensiones de estación de llamada PRA-CSE para la selección de zonas y otras funciones. Sin extensiones, la estación de llamada solo se puede utilizar con una selección de zona preconfigurada.

Funciones

Conexión de red IP

- Conexión directa a la red IP. Un cable CAT5e apantallado es suficiente para la alimentación a través de Ethernet, el audio y el control.
- Para conseguir una redundancia dual de conexión de alimentación y de red, se puede conectar un segundo cable apantallado CAT5e.
- Un switch de red integrado con dos puertos OMNEO permite conexiones en bucle con dispositivos adyacentes (al menos uno debe proporcionar PoE). Admite Rapid Spanning Tree Protocol (RSTP) para habilitar la recuperación de errores en enlace de red.

Funcionamiento convencional

- Pantalla táctil capacitiva de 4,3" a todo color con navegación intuitiva por los menús que proporciona instrucciones y respuesta durante el proceso de avisos en directo, mensajes pregrabados y control de música. Se indica claramente la emisión correcta de avisos/mensajes y los cambios en la configuración de la música ambiental.
- El botón de pulsar para hablar proporciona respuesta táctil y está encastrado para evitar el uso accidental.
- Altavoz de monitorización integrado con control de volumen.
- Entrada de línea de audio local (con conversión de estéreo a mono) para conectar una fuente de audio externa. El canal de audio está disponible en la red y se puede reproducir en cualquier zona de altavoces.
- Conexión de hasta cuatro extensiones de PRA-CSE, cada una con doce botones. Los botones pueden configurarse para varias funciones, pero son especialmente útiles para seleccionar zonas y proporcionar una clara visión general de las zonas accesibles y los indicadores LED para cada botón

muestran el estado de la zona correspondiente (como si está seleccionada u ocupada o si presenta fallos).
- Un número de usuario y un código PIN pueden proteger la unidad en lugares públicos frente a accesos no autorizados.
- Si la estación de llamada no se utiliza durante un tiempo, pasa al modo de reposo para ahorrar energía. Se reactiva de inmediato cuando se toca la pantalla o un botón.

Funcionamiento de emergencia
- La estación de llamada cumple totalmente las normas para aplicaciones de alarma por voz cuando se configura la interfaz de usuario para bomberos y está conectado al menos un PRA-CSE.
- Todas las funciones de alarma críticas están disponibles a través de los botones para operarios con guantes. La pantalla de 4,3" ofrece información sobre el estado del sistema.
- Cada uno de los dos conectores de red RJ45 aceptan PoE para alimentar la estación de llamada. Esto proporciona redundancia de conexión de red a prueba de fallos, ya que una conexión es suficiente para el pleno funcionamiento.
- Supervisión de todos los elementos críticos; se supervisa la ruta de audio, así como la comunicación con la red.

Diagrama de conexiones y funciones

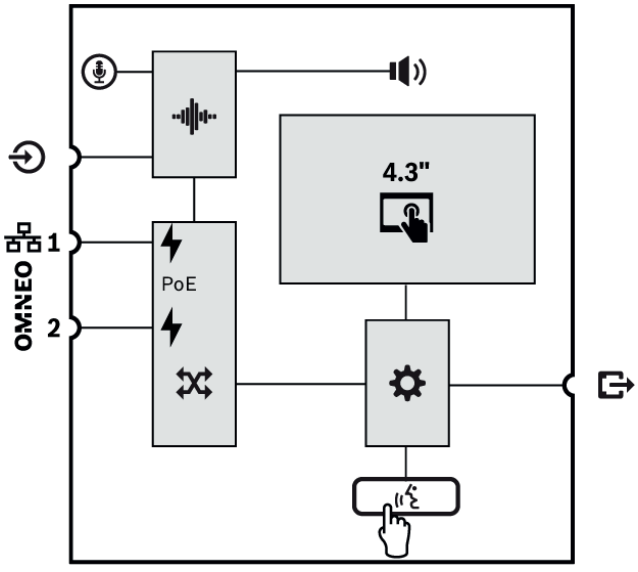

	Micrófono fijo sobre una varilla flexible		Altavoz de monitorización interno
	Procesamiento de audio (DSP)		Alimentación por Ethernet
	Switch de red OMNEO		Controlador
	Botón de pulsar para hablar		

Parte superior

Indicadores en parte superior

	Encendido Dispositivo en modo de identificación	Verde Verde parpadeante
	Fallo del sistema presente	Amarillo
	Llamada convencional de estado Micrófono activo Campana/mensaje activo Llamada de emergencia de estado Micrófono activo Tono de alarma/mensaje activo	 Verde Verde parpadeando Rojo Rojo parpadeando
	Pantalla táctil capacitiva de 4,3" a todo color	LCD
	Modo de identificación/prueba de indicadores	Todos los LED parpadean

Controles en parte superior

	Pulsar para hablar	Botón
	Pantalla táctil capacitiva de 4,3" a todo color	LCD

Parte inferior

Indicadores en parte inferior

	Red de 100 Mbps 1-2 Red 1-2 de 1 Gbps	Amarillo Verde

Controles en parte inferior

	Restablecimiento de la unidad (a ajustes de fábrica)	Botón

Interconexiones de parte inferior y lateral

OMNEO	Puerto de red 1-2 (PoE PD)	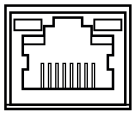
	Entrada de línea de audio de fuente local	
	Interconexión de PRA-CSE (RJ12)	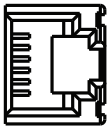

Especificaciones para arquitectos e ingenieros
La estación de llamada con conexión IP de sobremesa está diseñada exclusivamente para su uso con sistemas Bosch PRAESENSA. La estación de llamada de sobremesa proporciona una interfaz para datos de control y multicanal digital de audio a través de OMNEO utilizando puertos Ethernet duales para la conexión de red redundante, compatible con RSTP y cableado en bucle. Recibe alimentación por Ethernet (PoE) a través de una o ambas conexiones de red. La estación de llamada de sobremesa cuenta con un panel táctil LCD capacitivo a todo color con retroiluminación como interfaz de usuario para fines de evacuación y convencionales. La estación de llamada de sobremesa admite hasta cuatro extensiones opcionales, cada una de ellas con 12 botones configurables para la selección de zona y otros fines. Proporciona control y enrutamiento de llamadas de voz en directo, mensajes almacenados y música con control de volumen por zona. La autenticación en la pantalla LCD con número de usuario y código PIN protege la unidad frente a accesos no autorizados. La estación de llamada de sobremesa cuenta con un micrófono cardioide de cuello flexible para llamadas en directo y una entrada de nivel de línea con clavija de 3,5 mm para música ambiental y procesamiento de señales configurable por software con control de sensibilidad, ecualización paramétrica y limitación. La estación de llamada de sobremesa se certifica para EN 54-16 / ISO 7240-16, cuenta con marcado CE y cumple la Directiva sobre restricciones de ciertas sustancias peligrosas (RoHS). La garantía mínima es de tres años. La estación de llamada de sobremesa es un Bosch PRA-CSLD.

Información reglamentaria

Certificaciones estándar de emergencia	
Europa	EN 54-16 (0560-CPR-182190000)
Internacional	ISO 7240-16
Aplicaciones marítimas	Aprobación de tipo de DNV-GL

Conformidad con la normativa de emergencia	
Europa	EN 50849
Reino Unido	BS 5839-8

Ámbitos de regulación	
Seguridad	EN/IEC/CSA/UL 62368-1
Inmunidad	EN 55024 EN 55035 EN 50130-4
Emisiones	EN 55032 EN 61000-6-3 ICES-003 FCC-47 apartado 15B clase A
Especificaciones medioambientales	EN/IEC 63000
Aplicaciones ferroviarias	EN 50121-4
Aplicaciones marítimas	EN 60945

Piezas incluidas

Cantidad	Componente
1	Estación de llamada LCD de sobremesa
1	Soporte (acoplado a la parte inferior)
1	Cubierta del conector (acoplada a la parte inferior)
1	Guía de instalación rápida
1	Información de seguridad

Especificaciones técnicas

Especificaciones eléctricas

Micrófono	
Nivel de entrada acústica nominal (dBSPL) (configurable)	80 dB SPL - 100 dB SPL
Nivel máximo de entrada acústica (dBSPL)	120 dB SPL
Relación señal-ruido (> valor declarado) (dBA)	70 dBA
Patrón polar	Unidireccional
Intervalo de frecuencias (-10 dB) (Hz)	100 Hz – 14,000 Hz

Pantalla	
Tamaño de la pantalla (in)	4.30 in
Pantalla táctil	Capacitivo
Profundidad de color	24 bits
Resolución de la pantalla (píxeles)	480 x 272 px
Brillo	300 cd/m^2

Altavoz de monitorización	
Nivel de presión sonora máximo a 1 m	75 dBSPL
Control de volumen	Silencio, -40 dB - 0 dB
Intervalo de frecuencias (-10 dB) (Hz)	100 Hz – 14,000 Hz

Entrada de línea	
Relación señal-ruido (> valor declarado) (dBA)	96 dBA
Distorsión armónica total + ruido (%)	0.10%

Transferencia de alimentación	
Entrada PoE	IEE 802.3af, clase 2
Tensión nominal (VCC) (entrada)	48 VDC
Tensión de entrada (VCC) (tolerancia)	37 VDC – 57 VDC
Consumo de energía (W) (uso convencional)	4,2 W
Consumo de energía (W) (uso de emergencia)	5.40 W
Consumo de energía (W) (por extensión de estación de llamada, indicadores off/on)	0.1 W/1.0 W

Supervisión	
Micrófono	Corriente
Ruta de audio	Tono piloto
Protección (continuidad de controlador)	Watchdog
PoE (1-2)	Tensión

Interfaz de red	
Tipo de Ethernet	100BASE-TX; 1000BASE-T
Protocolo Ethernet	TCP/IP
Redundancia	RSTP
Protocolos de audio/control	OMNEO
Latencia (ms)	10 ms
Cifrado de audio	AES 128
Seguridad	TLS
Número de puertos Ethernet	2

Fiabilidad	
Tiempo medio entre fallos (MTBF) (h) (Telcordia SR-332 versión 3)	1,000,000 h

Especificaciones ambientales

Temperatura de funcionamiento (°C)	-5 °C – 50 °C
Temperatura de funcionamiento (°F)	23 °F – 122 °F

Temperatura de almacenamiento (°C)	-30 °C – 70 °C
Temperatura de almacenamiento (°F)	-22 °F – 158 °F
Humedad relativa de funcionamiento, sin condensación (%)	5% – 95%
Presión de aire (hPa)	560 hPa – 1,070 hPa
Altitud de instalación (m)	-500 m – 5,000 m
Altitud de instalación (ft)	-1,640 ft – 16,404 ft
Vibración (funcionamiento)	
Amplitud	< 0,35 mm
Aceleración	< 5 G
Golpes (transporte)	< 10 G

Especificaciones mecánicas

Dimensiones (Alto x Ancho x Fondo) (mm) (excluido micrófono)	62 mm x 130 mm x 189 mm
Dimensiones (Alto x Ancho x Fondo) (in)	2.44 in x 5.12 in x 7.44 in
Calificación IP	IP30
Material	Zamak; Plástico
Código de colores	RAL 9017 Negro tráfico; Gris claro perlado RAL 9022
Peso (kg)	0.90 kg
Peso (lb)	1.98 lb

Información para pedidos

PRA-CSLD Estación llamada LCD sobremesa
Estación de llamada de pantalla táctil con micrófono de cuello flexible, conectada a red, con alimentación PoE.
Número de pedido **PRA-CSLD | F.01U.325.048**

Servicios

EWE-PRALCD-IW 12 mess ampligarant Praes LCD Callstat.
Ampliación de la garantía 12 meses
Número de pedido **EWE-PRALCD-IW | F.01U.387.318**

Representado por:

Europe, Middle East, Africa:
Bosch Security Systems B.V.
P.O. Box 80002
5600 JB Eindhoven, The Netherlands
Phone: + 31 40 2577 284
www.boschsecurity.com/xc/en/contact/
www.boschsecurity.com

Germany:
Bosch Sicherheitssysteme GmbH
Robert-Bosch-Ring 5
85630 Grasbrunn
Tel.: +49 (0)89 6290 0
Fax:+49 (0)89 6290 1020
de.securitysystems@bosch.com
www.boschsecurity.com

North America:
Bosch Security Systems, LLC
130 Perinton Parkway
Fairport, New York, 14450, USA
Phone: +1 800 289 0096
Fax: +1 585 223 9180
onlinehelp@us.bosch.com
www.boschsecurity.com

Latin America and Caribbean:
Robert Bosch Ltda
Security Systems Division
Via Anhanguera, Km 98
CEP 13065-900
Campinas, Sao Paulo, Brazil
Phone: +55 19 2103 2860
Fax: +55 19 2103 2862
LatAm.boschsecurity@bosch.com
www.boschsecurity.com

© Bosch Security Systems 2023