PRA-CSBK 呼叫站套件，基本型

PRAESENSA

- 不带LCD的基本型开放式呼叫站，适用于定制呼叫面板解决方案
- 受监测的手持话筒，附带螺旋电缆和扬声器
- CAN接口可连接选择开关和状态指示灯
- 可连接电源LED和状态LED
- 两个OMNEO IP网络连接和冗余以太网供电

基本型呼叫站套件是一种开放式呼叫站，可为PRAESENSA公共广播和语音报警系统创建专用全定制操作面板。其功能与PRA-CSLW相同，但没有LCD用户界面，可以更轻松地安装在操作人员工作台或墙装消防人员面板外壳内。
它配有受监测的全向手持话筒，可通过即按即讲按钮和小巧的监听扬声器进行近距离讲话。
该套件用于连接PRA-CSEK呼叫站扩展键盘套件的RJ12上配有CAN总线接口，可连接选择开关和状态LED指示灯，也可连接到配备开关和指示灯的全定制控制板。该接口与PRA-CSE兼容，并且可以连接一至四个此类设备。
该套件只需要连接至支持以太网供电(PoE)的OMNEO IP网络即可进行通信和供电。它可配置为业务呼叫站，也可以用作紧急呼叫站。
PRA-CSBK是一个必须安装在最终产品中的组件。必须再次确认最终产品符合适用的EMC指令。

功能

IP网络连接

- 直接接入IP网络。一根屏蔽CAT5e电缆就足以支持以太网供电、音频和控制。
- 要实现网络和电源连接双冗余，可以连接第二根屏蔽CAT5e电缆。
- 集成式网络交换机，配备两个OMNEO端口，可与邻近设备（至少一个设备必须支持PoE功能）实现级联。支持快速生成树协议(RSTP)，可从断开的网络连接中恢复。

业务模式操作

- 手持话筒上配有即按即讲开关。在未连接呼叫站扩展面板的情况下，可以使用即按即讲开关对预先配置的一组分区进行呼叫。
- 固定电平监听扬声器。
- 本地音频线路输入（可将立体声转成单声道），可与外部音源相连。音频通道在网络上可用，可以在任何扬声器分区内播放。
- CAN总线接口通过RJ12连接器供电，用于连接至配备选择开关和状态LED指示灯的全定制用户界面面板。此连接还可用于串联最多四个PRA-CSE呼叫站扩展面板或一个PRA-CSEK呼叫站扩展套件（供货情况待定）。

紧急模式操作

- 基本型呼叫站套件在正确配置后与一个或多个呼叫站扩展键盘或一个定制用户界面面板组合使用时，完全符合语音报警应用的标准。PRA-CSBK是一个必须安装在最终产品中的组件。必须再次确认最终产品符合适用的语音报警标准，或必须对此进行认证。
- 两个RJ45网络接口的每一个均支持PoE，可为呼叫站供电。由于一个接口就足以支持全面运行，因此，这可提供故障保护网络连接冗余功能。
- 系统会监测所有关键组件、音频路径以及与网络的通信情况。

接口和功能图

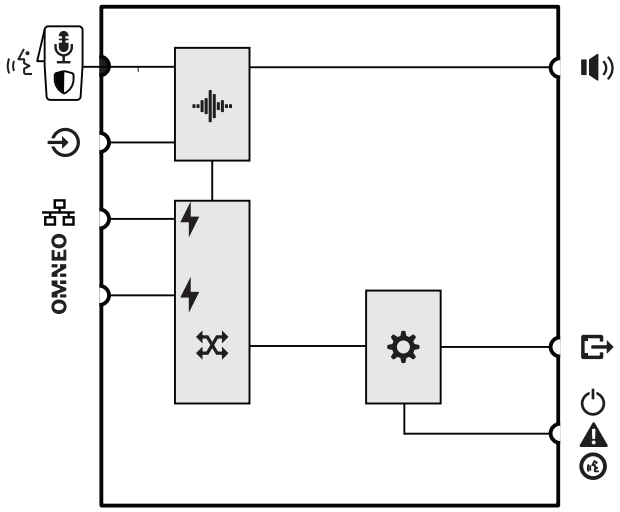

	带即按即讲开关的受监测手持话筒		音频处理(DSP)
	以太网供电		OMNEO 网络交换机
	控制器		

顶部

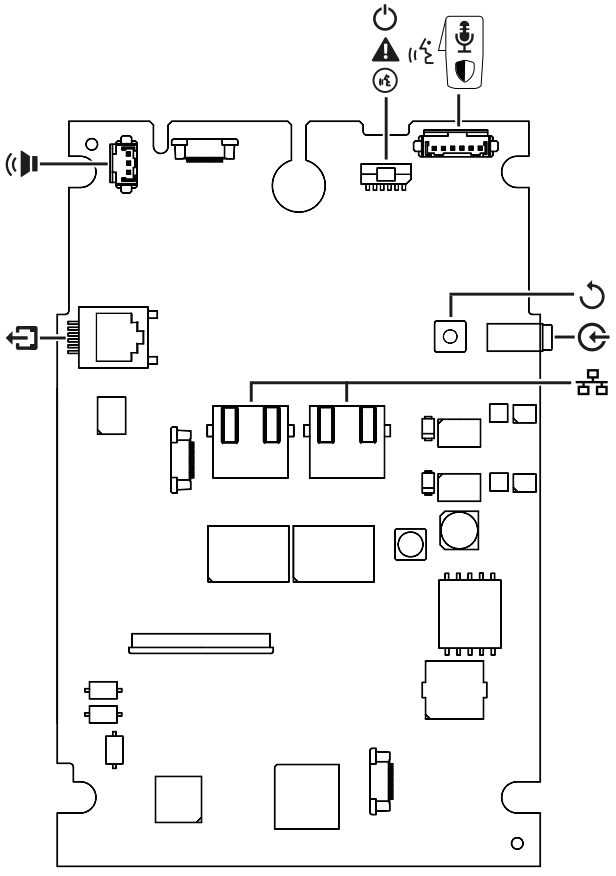

顶部指示灯

	100 Mbps网络1-2 1 Gbps网络1-2	黄色 绿色

外部指示灯

	开机 **设备处于识别模式**	**绿色** **绿色闪烁**
	系统出现故障	黄色
	业务呼叫状态 话筒活跃 提示音/信息活跃 紧急呼叫状态 话筒活跃 报警音/信息活跃	 绿色 绿色闪烁 红色 红色闪烁
	识别模式/指示灯测试	所有LED闪烁

顶部控件

	设备重置（恢复至出厂默认设置）	按键

顶部互连

OMNEO	**网络端口1-2 (PoE PD)**	
	带即按即讲开关的话筒	
	本地音频线路输入	
	监听扬声器	
	PRA-CSE 互连(RJ12)	
	用于指示电源、系统故障和呼叫/话筒状态的LED指示灯	

外部组件

	带即按即讲开关的话筒	随附
	监听扬声器	随附

设计与工程技术规范

该呼叫站套件可实现IP网络连接，仅可与Bosch PRAESENSA系统配合使用。该呼叫站套件对通过OMNEO传输的控制数据和多通道数字音频提供了接口；配备了两个以太网端口，可实现冗余网络连接；并支持RSTP和级联布线。它可通过一个或两个网络接口接收以太网供电(PoE)。该呼叫站套件配备CAN总线，用于连接呼叫站扩展键盘或定制用户界面面板，以实现分区选择和其他功能。它可为现场语音呼叫、存储的信息和音乐提供控制和路由，还可控制每个分区的音量。该呼叫站套件配备手持全向话筒，可用于实时呼叫；还配备一个3.5毫米线路电平输入插口，可用于播放背景音乐；此外还提供软件可配置的信号处理功能，包括灵敏度控制、参量均衡和限幅。该呼叫站套件具有CE标志，并符合RoHS指令要求。保修期至少为三年。该呼叫站套件为Bosch PRA-CSBK。

监管信息

监管标准	
环境	EN/IEC 63000

随附部件

数量	组件
1	呼叫站电路板
1	带卷曲线缆和电缆引入开孔的话筒
1	话筒电缆引入开孔的垫环锁
1	微型扬声器
1	扬声器互连电缆
1	指示灯互连电缆
1	扩展键盘互连电缆
1	安装螺柱和垫环套件
4	自攻螺丝（3 x 10毫米，TX10）
1	话筒夹
1	快速安装指南

技术指标

电气规格

话筒	
额定声音输入电平(dB SPL)（可配置）	89 dB SPL – 109 dBSPL
最大声音输入电平(dB SPL)	120 dB SPL
最小信噪比(dBA)	73 dBA
指向性	全向
频率响应 (-3 dB) (Hz) (+3/-6 dB)	500 Hz – 8,000 Hz （噪声消除）

监听扬声器	
1米处最大声压级(dB)	75 dB
音量通知蜂鸣器(dB)	0 dB
音量消息监听(dB)	-20 dB
频率范围(-10 dB) (Hz)	400 Hz – 100,000 Hz

线路输入	
最小信噪比(dBA)	96 dBA
总谐波失真+噪声(%)	0.10%

电能传送	
PoE额定电压(VDC)	48 VDC
Wi-Fi标准	IEEE 802.3af
功耗(W) （呼叫站业务用途）	3.2 W
功耗(W) （呼叫站紧急用途）	4.40 W
功耗(W) （通过RJ12的呼叫站扩展键盘）	5 W
输入电压(VDC)	37 VDC – 57 VDC

监测	
话筒	阻抗
音频路径	导频音
即按即讲开关	阻抗
控制器连续性	看门狗
PoE (1-2)	电压

网络接口	
以太网类型	100BASE-TX; 1000BASE-T

防护	RSTP
协议/标准	TCP/IP; OMNEO
延迟(ms)	10 ms
音频加密	AES 128
加密	TLS 1.0
以太网端口数	2
平均故障间隔(MTBF)(小时)（从以下产品的计算MTBF推算得出：PRA-CSLD 和PRA-CSLW)	10,000,000 h
环境规格	
工作温度(°C)	-5 °C – 45 °C
工作温度(°F)	23 °F – 122 °F
存储温度(°C)	-30 °C – 70 °C
存储温度(°F)	-22 °F – 158 °F
运输温度(°C)	-30 °C – 70 °C
运输温度(°F)	-22 °F – 158 °F
工作相对湿度，无冷凝(%)	5% – 95%
气压(hPa)	560 hPa – 1,070 hPa
安装海拔(米)	-500 m – 1,070 m
安装海拔(英尺)	-1,640 ft – 16,404 ft
工作震动	
振幅	< 0.35毫米
加速度	< 5 G
运输碰撞	< 10 G
机械规格	
尺寸(高x宽x深) (毫米)	20 mm x 110 mm x 162 mm
尺寸(高x宽x深) (英寸)	0.8 in x 4.3 in x 6.4 in
重量(克)	120 g
重量(磅) （不包括附件）	0.26 lb

订购信息

PRA-CSBK 呼叫站套件，基本型
可联网，支持PoE供电，配备手持话筒。
订单号 **PRA-CSBK | F.01U.389.020**

供应商:

中国:
博世（上海）安保系统有限公司
上海市长宁区虹桥临空经济园区
福泉北路333号203幢8楼
邮编：200335
电话：+86 21 2218 1111
传真：+86 21 2218 2099
www.boschsecurity.com.cn
服务邮箱：security@cn.bosch.com

© Bosch Security Systems 2023