PAVIRO Call Station

PVA-15CST

BOSCH

th

สารบัญ

1	ความปลอดภัย	**4**
2	ข้อมูลโดยย่อ	**10**
3	ภาพรวมของระบบ	**11**
3.1	ด้านบน	11
3.2	ด้านล่าง	13
4	ชิ้นส่วนที่ให้มา	**14**
5	การติดตั้ง	**15**
5.1	สภาวะเมื่อส่งมอบ	15
5.2	การติดป้ายที่ปุ่ม	16
5.3	ตัวเลือกการดัดแปลง	16
5.3.1	ปุ่มเตือนภัย	17
5.3.2	สวิตซ์กุญแจ	19
6	การเชื่อมต่อ	**21**
6.1	CST BUS	21
6.1.1	รายละเอียดอินเตอร์เฟส	22
6.2	พอร์ต LINE	24
6.3	อินเตอร์เฟซ MIC	24
6.4	อินเตอร์เฟซ EXT	25
7	การกำหนดค่า	**26**
7.1	เมนูหลัก	27
7.2	เมนูตั้งค่า	29
8	การทำงาน	**31**
8.1	ไฟสัญญาณ	31
8.2	ฟังก์ชัน	34
9	การบำรุงรักษา	**39**
10	ข้อมูลทางเทคนิค	**40**
10.1	มาตรฐาน	41
10.2	แผนผังวงจร	42
10.3	ขนาด	43
11	ภาคผนวก	**44**
11.1	ไมโครโฟนประกาศเสริม	44

1 ความปลอดภัย

อันตราย!
ความเสี่ยงระดับสูง: สัญลักษณ์นี้แสดงถึงสถานการณ์อันตรายฉุกเฉิน เช่น "แรงดันไฟฟ้าอันตราย" อยู่ด้านในของผลิตภัณฑ์
หากไม่หลีกเลี่ยง จะส่งผลให้เกิดไฟฟ้าช็อต การบาดเจ็บต่อร่างกายอย่างรุนแรง หรือเสียชีวิต

คำเตือน!
ความเสี่ยงระดับกลาง: แสดงถึงเหตุการณ์ที่อาจเกิดอันตรายได้
หากไม่หลีกเลี่ยง จะส่งผลให้เกิดการบาดเจ็บต่อร่างกายเล็กน้อยหรือปานกลาง

ข้อควรระวัง!
ความเสี่ยงระดับต่ำ: แสดงถึงเหตุการณ์ที่อาจเกิดอันตรายได้
หากไม่หลีกเลี่ยง จะส่งผลให้เกิดความเสียหายต่อทรัพย์สินหรือความเสี่ยงที่จะทำให้อุปกรณ์ได้รับความเสียหาย

1. อ่านคำแนะนำนี้ – ต้องอ่านคำแนะนำเพื่อความปลอดภัยและคำแนะนำการใช้งานทั้งหมดก่อนใช้งานอุปกรณ์หรือระบบ
2. เก็บรักษาคำแนะนำนี้ – ควรเก็บรักษาคำแนะนำเพื่อความปลอดภัยและคำแนะนำการใช้งานไว้เพื่อใช้อ้างอิงในอนาคต
3. เอาใจใส่ต่อคำเตือนทั้งหมด – ต้องปฏิบัติตามคำเตือนทั้งหมดที่อยู่บนอุปกรณ์และอยู่ในคำแนะนำการใช้งาน
4. ปฏิบัติตามคำแนะนำทั้งหมด – ต้องปฏิบัติตามคำแนะนำสำหรับการติดตั้งหรือการใช้/การทำงานทั้งหมด
5. อย่าใช้อุปกรณ์นี้ใกล้น้ำ – อย่าใช้อุปกรณ์นี้ใกล้น้ำหรือบริเวณที่มีความชื้น เช่น ใกล้อ่างอาบน้ำ อ่างล้างหน้า อ่างล้างจานในครัว หรืออ่างซักผ้า ในห้องใต้ดินที่เปียกชื้น ใกล้สระว่ายน้ำ ในการติดตั้งภายนอกอาคารที่ไม่มีการป้องกัน หรือในบริเวณใดก็ตามที่เปียกชื้น
6. ทำความสะอาดด้วยผ้าแห้งเท่านั้น – ถอดปลั๊กอุปกรณ์ออกจากเต้ารับก่อนทำความสะอาด อย่าใช้น้ำยา หรือสเปรย์ทำความสะอาด
7. อย่าให้มีการขวางกั้นช่องเปิดสำหรับระบายความร้อน ติดตั้งตามคำแนะนำของผู้ผลิต – ในกล่องหุ้มของอุปกรณ์ อาจมีช่องเปิดสำหรับระบายความร้อน เพื่อให้มั่นใจได้ว่าอุปกรณ์ทำงานได้อย่างน่าเชื่อถือและ

ป้องกันไม่ให้เกิดความร้อนสูงเกิน ช่องเปิดเหล่านี้ต้องไม่มีสิ่งใดมาขวางกั้นหรือปิดคลุมไว้ ไม่ควรติดตั้งอุปกรณ์แบบฝัง เว้นแต่มีการระบายความร้อนอย่างเหมาะสม หรือปฏิบัติตามคำแนะนำของผู้ผลิต

8. อย่าติดตั้งอุปกรณ์ใกล้วัตถุที่มีความร้อน เช่น เครื่องปล่อยรังสี เครื่องทำความร้อน เตา หรืออุปกรณ์อื่นๆ (รวมทั้ง เครื่องขยายสัญญาณเสียง) ที่ให้ความร้อน หรือภายใต้แสงอาทิตย์โดยตรง
9. ห้ามวางวัตถุที่มีเปลวไฟ เช่น เทียนไขติดไฟบนอุปกรณ์
10. ห้ามมองข้ามจุดประสงค์ด้านความปลอดภัยของปลั๊กชนิดระบุขั้ว หรือปลั๊กประเภทต่อลงดินโดยเด็ดขาด – ปลั๊กชนิดระบุขั้วมีขาแบนสองอันและขาข้างหนึ่งกว้างกว่าอีกข้าง ปลั๊กประเภทต่อลงดินมีขาแบนสองอันและมีขาที่สามต่อลงดิน ขาที่กว้างกว่าหรือขาที่สามมีไว้เพื่อความปลอดภัยของคุณ ถ้าปลั๊กที่ให้มาไม่พอดีกับเต้ารับของคุณ ให้ปรึกษาช่างไฟฟ้าเพื่อเปลี่ยนเต้ารับรุ่นเก่านั้น
11. ควรป้องกันสายไฟฟ้าจากการเดินผ่าน หรือมีวัสดุวางติดกับปลั๊ก เต้ารับที่เข้าถึงได้ง่าย และจุดที่สายไฟและปลั๊กออกจากอุปกรณ์
12. ใช้อุปกรณ์สำหรับยึด/อุปกรณ์เสริมตามที่ผู้ผลิตกำหนดเท่านั้น – การติดตั้งอุปกรณ์ต้องปฏิบัติตามคำแนะนำของผู้ผลิต และต้องใช้อุปกรณ์เสริมการติดตั้งที่ผู้ผลิตแนะนำ
13. ใช้รถเข็น ขาตั้ง ขาตั้งแบบสามขา ตัวยึด หรือโต๊ะตามที่กำหนดโดยผู้ผลิต หรือที่จำหน่ายพร้อมอุปกรณ์ – ในขณะใช้รถเข็นให้ระมัดระวังการเคลื่อนย้ายรถเข็น/อุปกรณ์ร่วม เพื่อหลีกเลี่ยงการบาดเจ็บจากการล้มตะแคง การหยุดอย่างรวดเร็ว การใช้แรงมากเกินพอดี และพื้นผิวที่ไม่เรียบอาจทำให้อุปกรณ์และรถเข็นวางอุปกรณ์พลิกคว่ำได้
14. ถอดปลั๊กออกจากอุปกรณ์ระหว่างพายุฝนฟ้าคะนอง หรือไม่ได้ใช้เป็นเวลานาน – ไม่สามารถใช้งานได้ขณะดำเนินการบำรุงรักษาฟังก์ชันพิเศษ เช่น ระบบการอพยพ
15. ให้แจ้งการซ่อมบำรุงทั้งหมดแก่เจ้าหน้าที่ให้บริการที่ได้รับการรับรอง – เมื่ออุปกรณ์เกิดความเสียหายจำเป็นต้องได้รับการซ่อมบำรุง เช่น สายไฟหรือปลั๊กเสียหาย ของเหลวหกลงบนอุปกรณ์ หรือมีวัสดุตกลงบนอุปกรณ์ อุปกรณ์เปียกฝนหรือชื้น อุปกรณ์ทำงานไม่ปกติ หรือตกกระแทก
16. อุปกรณ์จะต้องสัมผัสกับหยดน้ำหรือเปียกน้ำ และไม่ควรวางวัสดุที่มีของเหลวบนอุปกรณ์ เช่น แจกัน
17. แบตเตอรี่ (ชุดแบตเตอรี่หรือติดตั้งแบตเตอรี่) จะต้องไม่สัมผัสกับความร้อนมากเกินไป เช่น แสงแดด เปลวไฟหรือสภาพแวดล้อมที่คล้ายคลึงกัน

ข้อควรระวัง!
หากเปลี่ยนแบตเตอรี่ไม่ถูกต้อง อาจมีอันตรายจากการระเบิดได้ ให้เปลี่ยนแบตเตอรี่ด้วยแบตเตอรี่ชนิดเดียวกันหรือเทียบเท่าเท่านั้น ต้องกำจัดทิ้งแบตเตอรี่ที่ใช้แล้วตามกฎหมาย หรือขั้นตอนปฏิบัติด้านสิ่งแวดล้อม

18. การติดตั้งกระทำโดยมืออาชีพเท่านั้น – ไม่ควรใช้อุปกรณ์ในบ้านพักอาศัย
19. การควบแน่น – เพื่อหลีกเลี่ยงการควบแน่น; เมื่ออุปกรณ์ถูกเคลื่อนย้ายจากสถานที่ที่มีความเย็นไปยังสถานที่ที่อุ่นกว่า ให้รอสองสามชั่วโมงก่อนเปิดอุปกรณ์
20. อันตรายต่อการได้ยิน – สำหรับอุปกรณ์รับฟังเสียง อย่ารับฟังในระดับเสียงดังเป็นเวลานานเพื่อป้องกันอันตรายต่อการได้ยินที่อาจเกิดขึ้น
21. ชิ้นส่วนอะไหล่ – เมื่อจำเป็นต้องเปลี่ยนชิ้นส่วนอะไหล่ ต้องแน่ใจว่า ช่างเทคนิคบริการใช้ชิ้นส่วนอะไหล่ตามที่ผู้ผลิตกำหนดเท่านั้น หรือใช้ชิ้นส่วนอะไหล่ที่มีลักษณะเหมือนกับชิ้นส่วนเดิม ชิ้นส่วนทดแทนที่ไม่ได้รับอนุญาตอาจส่งผลให้เกิดอัคคีภัย ไฟฟ้าช็อต หรืออันตรายอื่นๆ
22. การตรวจสอบเพื่อความปลอดภัย – เมื่อเสร็จสิ้นการบำรุงรักษาหรือซ่อมแซมอุปกรณ์ บอกช่างเทคนิคบริการให้ดำเนินการตรวจสอบเพื่อความปลอดภัย เพื่อให้แน่ใจว่าอุปกรณ์มีสภาพการทำงานที่เหมาะสม

อันตราย!
การโอเวอร์โหลด – อย่าให้เต้ารับและสายไฟต่อพ่วงโอเวอร์โหลด เนื่องจากอาจส่งผลให้เกิดอัคคีภัยและไฟฟ้าช็อต

23. แหล่งจ่ายไฟ – ควรใช้อุปกรณ์จากชนิดแหล่งจ่ายไฟที่ระบุบนแผ่นป้ายของอุปกรณ์เท่านั้น หากคุณไม่แน่ใจว่าต้องใช้แหล่งจ่ายไฟชนิดใด ให้ขอคำแนะนำจากตัวแทนจำหน่ายอุปกรณ์ หรือบริษัทไฟฟ้าใกล้บ้านคุณ สำหรับอุปกรณ์ที่ต้องใช้พลังงานจากแบตเตอรี่ หรือแหล่งจ่ายไฟอื่น โปรดดูที่คู่มือการใช้งาน
24. สายไฟฟ้า – ระบบภายนอกอาคารไม่ควรอยู่ในบริเวณใกล้เคียงกับสายไฟฟ้าแรงสูง หลอดไฟฟ้าอื่น หรือวงจรไฟฟ้า หรือที่ที่อุปกรณ์สามารถตกเข้าไป เช่น สายไฟฟ้า หรือวงจรไฟฟ้า เมื่อติดตั้งระบบภายนอก ควรได้รับการดูแลอย่างเต็มที่เพื่อไม่ให้อยู่ใกล้สายไฟฟ้า หรือวงจรไฟฟ้า เพราะหากสัมผัสถูกอาจทำให้เกิดอันตรายถึงแก่ชีวิตได้ รุ่นที่ใช้ใน

สหรัฐอเมริกาเท่านั้น – ดูที่มาตรฐานการออกแบบและการติดตั้งระบบไฟฟ้าสำหรับใช้ในประเทศสหรัฐอเมริกา ข้อ 820 เกี่ยวกับการติดตั้งระบบ CATV

อันตราย!

การใส่วัตถุหรือของเหลว – ห้ามใส่วัสดุใดๆ ลงไปในช่องเปิดของอุปกรณ์เนื่องจากอาจสัมผัสกับจุดที่มีแรงดันไฟฟ้าที่เป็นอันตราย และส่วนที่สามารถลัดวงจรได้ซึ่งอาจส่งผลให้เกิดอัคคีภัยหรือไฟฟ้าช็อต อย่าทำของเหลวใดๆ หกบนอุปกรณ์

25. การติดตั้งสายดินสำหรับสายโคแอ็กเชียล – หากอุปกรณ์เชื่อมต่อกับระบบภายนอก ตรวจสอบให้แน่ใจว่าระบบเคเบิลเชื่อมต่อสายดินแล้ว รุ่นที่ใช้ในสหรัฐอเมริกาเท่านั้น: ข้อ 810 ของมาตรฐานการออกแบบและการติดตั้งระบบไฟฟ้าสำหรับใช้ในประเทศสหรัฐอเมริกา ANSI/NFPA No.70-1981 มีข้อมูลเกี่ยวกับการติดตั้งสายดินของอุปกรณ์ติดยึดและโครงรองรับ การติดตั้งสายดินของสายโคแอ็กเชียลที่ต่อเข้ากับชุดคายประจุ ขนาดของสายดิน ตำแหน่งของชุดคายประจุ การต่อหลักดิน และข้อกำหนดเกี่ยวกับหลักดิน
26. การต่อลงดินแบบป้องกัน – อุปกรณ์ประเภท Class I Construction ควรเชื่อมต่อกับเต้าเสียบไฟฟ้าที่มีการต่อลงดินแบบป้องกัน การต่อสายดินแบบป้องกัน – อุปกรณ์ประเภท Class I Construction จะเชื่อมต่อกับเต้าเสียบหลักด้วยการต่อลงดินแบบป้องกัน

คำแนะนำสำหรับการเชื่อมต่อสายไฟ

- สำหรับอุปกรณ์ที่เชื่อมต่อแบบถาวร ปลั๊กหลักที่พร้อมใช้งานเสมอ หรือสวิตช์ไฟหลักทั้งหมดจะต้องเชื่อมต่อกับอุปกรณ์ภายนอก และเป็นไปตามกฎการติดตั้งที่มีทั้งหมด
- สำหรับอุปกรณ์ที่ต้องเสียบปลั๊ก จะต้องติดตั้งเต้ารับใกล้กับอุปกรณ์เพื่อให้ใช้งานได้ง่าย

ฉลากนี้อาจแสดงไว้ที่ด้านล่างของอุปกรณ์เนื่องจากพื้นที่จำกัด

ข้อควรระวัง!
เพื่อลดความเสี่ยงต่อการเกิดไฟฟ้าช็อต อย่าเปิดฝาครอบ ให้แจ้งการซ่อมบำรุงแก่เจ้าหน้าที่ให้บริการที่ได้รับการรับรองเท่านั้น

คำเตือน!
เพื่อป้องกันการเกิดอัคคีภัยหรืออันตรายจากไฟฟ้าช็อต อย่าให้อุปกรณ์ถูกฝนหรือความชื้น

คำเตือน!
การติดตั้งควรดำเนินการโดยเจ้าหน้าที่ให้บริการที่มีคุณสมบัติตามมาตรฐานการออกแบบและการติดตั้งระบบไฟฟ้าสำหรับใช้ในประเทศสหรัฐอเมริกา หรือกฎหมายที่บังคับใช้ในท้องถิ่นเท่านั้น

คำเตือน!
การตัดกระแสไฟ: หากอุปกรณ์ใช้กำลังไฟฟ้าจากไฟเมน และมาพร้อมชุดสายไฟแหล่งจ่ายไฟ อุปกรณ์ตัดกระแสไฟคือ ปลั๊กไฟเมนของชุดสายไฟดังกล่าว หากมาพร้อมอะแดปเตอร์ AC-DC และปลั๊กไฟเมนเป็นส่วนหนึ่งของอุปกรณ์แบบเสียบปลั๊กโดยตรง อะแดปเตอร์ AC-DC จะเป็นอุปกรณ์ตัดกระแสไฟเต้ารับต้องอยู่ใกล้กับอุปกรณ์ และต้องใช้งานได้สะดวก

คำเตือน!
เพื่อไม่เกิดการถูกไฟฟ้าช็อต อย่าเชื่อมต่อวงจร Safety Extra Low Voltage (SELV) กับวงจร Telephone-Network Voltage (TNV) พอร์ต LAN มีวงจร SELV และพอร์ต WAN มีวงจร TNV พอร์ต LAN และพอร์ต WAN ทั้งสองประเภทใช้ขั้วต่อ RJ-45 ให้ระมัดระวังขณะเชื่อมต่อสาย

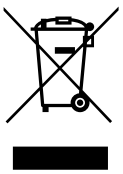

อุปกรณ์อิเล็กทรอนิกส์ และเครื่องใช้ไฟฟ้าเก่า
อุปกรณ์อิเล็กทรอนิกส์หรือเครื่องใช้ไฟฟ้าที่สิ้นสุดอายุการใช้งานจะต้องเก็บแยกเอาไว้ต่างหาก และจัดส่งไปผ่านกระบวนการรีไซเคิลที่เป็นมิตรกับสิ่งแวดล้อม (โดยสอดคล้องกับระเบียบว่าด้วยเศษเหลือทิ้งของผลิตภัณฑ์ไฟฟ้าและอิเล็กทรอนิกส์ของยุโรป - European Waste Electrical and Electronic Equipment Directive)

ในการทิ้งอุปกรณ์อิเล็กทรอนิกส์และเครื่องใช้ไฟฟ้าเก่า ควรดำเนินการผ่านระบบการจัดเก็บและส่งกลับของแต่ละประเทศ

ใช้เฉพาะที่ระดับความสูงไม่เกิน 2,000 ม. เท่านั้น

ใช้เฉพาะในภูมิภาคที่มีภูมิอากาศที่ไม่ใช่เขตร้อนชื้นเท่านั้น

2 ข้อมูลโดยย่อ

PVA-15CST เป็นไมโครโฟนประกาศสำหรับระบบ PAVIRO ไมโครโฟนประกาศโดยทั่วไปจะประกอบด้วยไมโครโฟนแบบคอหมุนรอบพร้อมป๊อปชิลด์และการตรวจสอบแบบถาวร มี 20 ปุ่ม จอ LC แบบมีไฟติดสว่าง และลำโพงในตัว ไมโครโฟนประกาศสามารถดัดแปลงให้เหมาะกับความต้องการของผู้ใช้ โดยสามารถเชื่อมต่อกับไมโครโฟนประกาศเสริม PVA-20CSE ได้ถึงห้าเครื่อง โดยแต่ละเครื่องจะมีปุ่มที่กำหนดเองได้ 20 ปุ่ม

คุณสมบัติอื่นๆ:

- เมนู/ปุ่มฟังก์ชัน 5 ปุ่ม (ตั้งโปรแกรมไว้ล่วงหน้า) ซึ่งมีไฟสัญญาณสีเขียวหรือสีเหลืองในแต่ละปุ่ม
- ปุ่มเลือก 15 ปุ่ม (กำหนดเองได้) ซึ่งมีไฟสัญญาณสองดวง (สีเขียว/สีแดง) ในแต่ละปุ่ม
- ป้ายพร้อมฝาปิดแบบใส ซึ่งสามารถเปลี่ยนป้ายได้ตลอดเวลา
- สามารถใช้เป็นอุปกรณ์แบบตั้งหรือฝังกับโต๊ะ/ชั้นวางก็ได้
- มีการตรวจสอบภายในพร้อมบันทึกข้อผิดพลาด โดยสอดคล้องตามมาตรฐานที่เกี่ยวข้องทั้งของภายในประเทศและมาตรฐานสากลทั้งหมด
- กำหนดค่าได้ง่าย โดยใช้ตัวสร้างการกำหนดค่าหรือซอฟต์แวร์ IRIS-Net

3 ภาพรวมของระบบ

3.1 ด้านบน

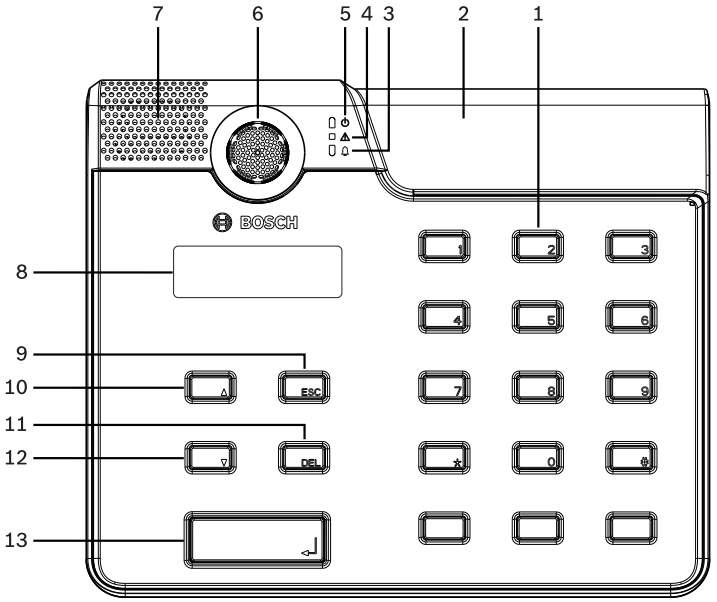

หมายเลข	ไอคอน	ส่วนประกอบ	คำอธิบาย (การกำหนดค่าดีฟอลต์)
1		ปุ่มเลือก	ปุ่มเลือกโซน/กลุ่มที่กำหนดเองได้ พร้อมไฟสัญญาณสองดวง
2		ช่องติดตั้งปุ่ม	ติดตั้งสวิตช์กุญแจหรือปุ่มเตือนภัยเสริมหรือได้สูงสุด 3 ปุ่ม
3	🔔	ไฟสัญญาณการเตือนภัยด้วยเสียง	ติดสว่างเป็นสีแดงหากระบบอยู่ในสภาวะการเตือนภัยด้วยเสียง
4	⚠	ไฟสัญญาณเตือนความผิดปกติทั่วไป	ติดสว่างเป็นสีเหลืองหากมีความผิดปกติเกิดขึ้น

หมายเลข	ไอคอน	ส่วนประกอบ	คำอธิบาย **(**การกำหนดค่าดีฟอลต์**)**
5	⏻	ไฟสัญญาณการทำงาน	ติดสว่างเป็นสีเขียวหากเปิดแหล่งจ่ายไฟ
6		ไมโครโฟน	ไมโครโฟนมอนิเตอร์แบบคอหมุนรอบ
7		ลำโพง	การเตือนความผิดปกติ หรือ VAC ด้วยเสียง
8		แสดง	จอแสดงสถานะ/ข้อผิดพลาดของไมโครโฟนประกาศหรือทั้งระบบ
9		ปุ่ม ESC	รับทราบและไปยังข้อความแสดงข้อผิดพลาดถัดไป พร้อมไฟสัญญาณ
10		ปุ่ม ▲	เปิด/ปิดระบบ (สแตนด์บาย) พร้อมไฟสัญญาณ
11		ปุ่ม DEL	– (ไม่มีการกำหนดค่าดีฟอลต์)
12		ปุ่ม ▼	หยุดสัญญาณเสียงถ่ายทอดสด พร้อมไฟสัญญาณ
13		ปุ่ม ↵	สำหรับการประกาศไปยังโซนที่เลือก พร้อมไฟสัญญาณ

3.2 ด้านล่าง

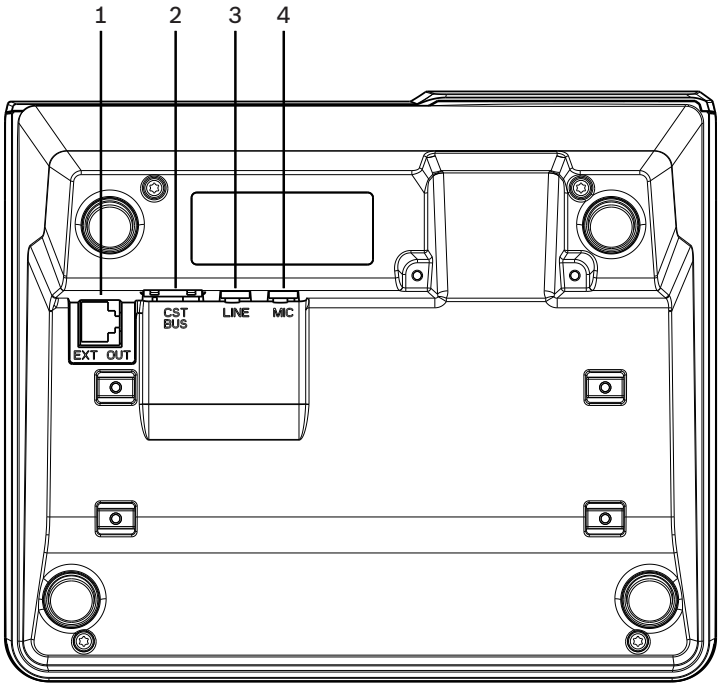

หมายเลข	ส่วนประกอบ	รายละเอียด
1	พอร์ต EXT OUT	การเชื่อมต่อไมโครโฟนประกาศเสริม
2	พอร์ต CST BUS	การเชื่อมต่อกับตัวควบคุม
3	พอร์ต LINE	การเชื่อมต่ออุปกรณ์เสียงภายนอกหรือปุ่ม PTT
4	พอร์ต MIC	การเชื่อมต่อไมโครโฟนภายนอก

4 ชิ้นส่วนที่ให้มา

จำนวน	ส่วนประกอบ
1	PVA-15CST
1	สายสัญญาณ (3 เมตร)
7	แผ่นป้ายกระดาษเปล่า
1	ตัวลดความเค้น (ตัวยึด)
2	สกรูสำหรับลดความเค้น
1	อุปกรณ์เปิดฝา
1	คู่มือการใช้งาน
1	คำแนะนำด้านความปลอดภัยที่สำคัญ

5 การติดตั้ง

5.1 สภาวะเมื่อส่งมอบ

ไมโครโฟนประกาศได้ตั้งโปรแกรมตามฟังก์ชันจากโรงงานและตั้งค่าคุณสมบัติไว้แล้วดังต่อไปนี้:

พารามิเตอร์		การตั้งค่า/รายละเอียด
ที่อยู่ CAN		0 (ยกเลิกการเชื่อมต่อ)
อัตราบอด CAN		10 kbit/วินาที
การระงับสัญญาณ CAN		ปิด
ชื่อ		PVA-15CST
รหัสผ่าน		ตั้งรหัสผ่านป้องกันเมนูการตั้งค่าไว้ รหัสผ่าน: 2222
โทนเสียงล่วงหน้า		ปิด
เสียงเตือน		เปิด (เสียงสัญญาณเตือน)
คอมเพรสเซอร์		ปิด
ตัวเลือก	ปุ่มเตือนภัย	ไม่ได้กำหนดค่า
	สวิตซ์กุญแจ	ไม่ได้กำหนดค่า
	ไมโครโฟนภายนอก	ไม่ได้กำหนดค่า
การกำหนดค่าปุ่ม	ปุ่มเลือก 1–n	การเลือกโซน 1 ถึง n (ปุ่ม 1 = โซน 1, ปุ่ม 2 = โซน 2 ฯลฯ)
	↵	ประกาศในโซน/กลุ่มที่เลือกไว้ ลำดับความสำคัญตั้งไว้ที่ 50
	▲	เปิด/ปิดระบบ ลำดับความสำคัญตั้งไว้ที่ 40
	▼	หยุดการทำงานของสัญญาณเสียงที่ใช้งานอยู่ ลำดับความสำคัญตั้งไว้ที่ 69

พารามิเตอร์		การตั้งค่า/รายละเอียด
	ESC	รับทราบและไปยังข้อความแสดงข้อผิดพลาดถัดไป
	DEL	– (ไม่มีการกำหนดค่าดีฟอลต์)
ฟังก์ชันพิเศษ		ไม่ได้กำหนดค่า

คำเตือน!

หากมีไมโครโฟนประกาศหลายตัวที่ต้องใช้ตัวควบคุม จะต้องกำหนดที่อยู่ CAN เฉพาะ (1–16) ให้กับไมโครโฟนแต่ละตัว ฉะนั้น เมื่อเปลี่ยนที่อยู่ CAN จะต้องเปลี่ยนการกำหนดค่าด้วย

5.2 การติดป้ายที่ปุ่ม

ปุ่มในไมโครโฟนประกาศสามารถติดป้ายโดยใช้แผ่นป้ายเสียบจากด้านบน ปฏิบัติตามขั้นตอนต่อไปนี้เพื่อติดป้ายให้กับปุ่ม:

1. ค่อยๆ คลายที่ฝาปิดแบบใสจากด้านบนโดยใช้อุปกรณ์เปิดฝา สามารถเปิดฝาจากด้านบนสุดของฝาปิดทางด้านขวาของไมโครโฟน
2. เปิดฝาโดยเสียบอุปกรณ์เปิดฝาลงในช่องและเลื่อนอุปกรณ์เปิดฝาไปทางด้านขวา
3. ฝาครอบด้านบนจะหลุดออกจากตัวเครื่อง
4. เสียบอุปกรณ์เปิดฝาทางด้านซ้ายของไมโครโฟนและเลื่อนไปทางซ้าย
5. สามารถถอดฝาครอบได้ในตอนนี้
6. เสียบแผ่นป้ายกระดาษลงในช่อง
7. ปิดฝาแบบใสกลับเข้าที่ จัดวางฝาปิดด้านล่างให้ตรงกับช่องในตัวไมโครโฟนประกาศ แล้วปิดฝาครอบด้านบนเบาๆ ให้ปิดลงบนช่องพอดี

5.3 ตัวเลือกการดัดแปลง

ไมโครโฟนประกาศสามารถดัดแปลงโดยเพิ่มปุ่มแบบมีฝาปิด PVA-1EB หรือสวิตช์กุญแจ PVA-1KS ได้สูงสุด 3 ปุ่ม สามารถใช้อุปกรณ์ควบคุมเสริมได้ เช่น เพื่อให้สัญญาณเตือนทำงานในบางพื้นที่ (เลือกการเตือนภัย) หรือเพื่อเปิด/ปิดระบบ การกำหนดค่าฟังก์ชันจะดำเนินการผ่าน IRIS-Net ระหว่างที่กำลังกำหนดค่า

5.3.1 ปุ่มเตือนภัย

PVA-1EB เป็นปุ่มเสริมที่จะติดตั้งในไมโครโฟนประกาศ ฝาปิดแบบใสมีไว้เพื่อป้องกันไม่ให้กดปุ่มเหล่านี้โดยบังเอิญ ไฟ LED คุณภาพสูงมีไว้เพื่อเพิ่มศักยภาพในการมองเห็น และเพื่อให้การปฏิบัติงานมีความน่าเชื่อถือสูงสุด ไมโครโฟนประกาศจะคอยตรวจสอบฟีดไลน์ของปุ่ม หากมีข้อผิดพลาดเกิดขึ้น จะแสดงบนบันทึกข้อผิดพลาดของระบบ

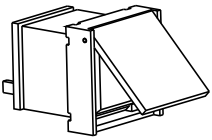

รูป **5.1: PVA-1EB**

การประกอบ
โปรดปฏิบัติตามข้อมูลต่อไปนี้ที่เกี่ยวกับการติดตั้ง PVA-1EB ในไมโครโฟนประกาศ

หมายเหตุ!
มีข้อมูลการใช้งาน PVA-1EB

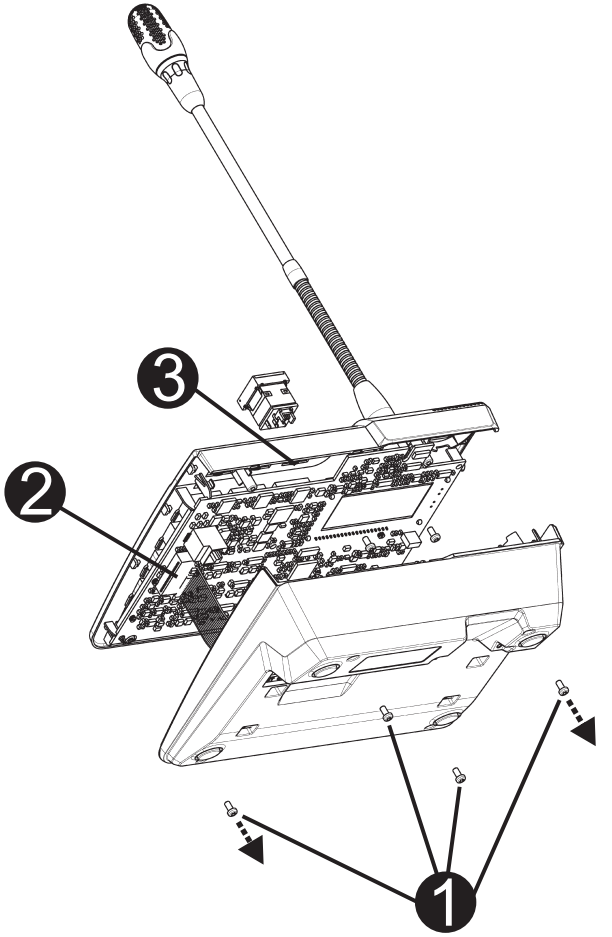

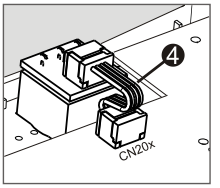

1. ปลดขั้วต่อทั้งหมดออกจากไมโครโฟนประกาศ
2. คลายสกรูยึดฐานไมโครโฟนประกาศ (สกรู ❶ 4 ตัว)
3. ค่อยๆ ถอดฐานออกจากส่วนบน เริ่มที่มุมบนซ้ายของไมโครโฟนประกาศ

4. ปลดสายเชื่อมต่อจากขั้วต่อปลั๊ก CN1 ❷
5. เตรียมตำแหน่งติดตั้ง ❸: ใช้วัตถุปลายแหลม (เหล็กปลายแหลมหรือวัตถุที่คล้ายๆ กัน) ค่อยๆ เจาะและตัดช่องสี่เหลี่ยมที่ทำเตรียมไว้ด้านในของตัวเครื่อง อาจต้องตกแต่งจุดที่ติดตั้งหลังจากติดตั้งเสร็จแล้ว (เช่น ตะไบเล็ม)
6. ติดตั้งปุ่มลงในตำแหน่งติดตั้ง แล้วกดให้ทั่ว (ฝาปิดต้องสามารถเปิดขึ้นได้)
7. เสียบสายแพ ❹ เข้ากับขั้วต่อ CN201/CN202/CN203 บนแผงวงจร ทั้งนี้ขึ้นอยู่กับตำแหน่งการติดตั้งว่าอยู่ด้านขวา/ตรงกลาง/ด้านซ้าย
8. เสียบสายเชื่อมต่อเข้ากับ CN1 อีกครั้ง
9. ค่อยๆ ประกอบฐานไมโครโฟนประกาศกลับคืน
10. ต่อขั้วต่อทั้งหมดกลับคืน
11. กำหนดค่าให้กับปุ่มผ่านทางซอฟต์แวร์

5.3.2 สวิตช์กุญแจ

PVA-1KS เป็นสวิตช์กุญแจเสริมที่จะติดตั้งในไมโครโฟนประกาศ ไมโครโฟนประกาศจะคอยตรวจสอบฟีดไลน์ของสวิตช์กุญแจ หากมีข้อผิดพลาดเกิดขึ้น จะแสดงบนบันทึกข้อผิดพลาดของระบบ

รูป **5.2: PVA-1KS**

การประกอบ

โปรดปฏิบัติตามข้อมูลต่อไปนี้ที่เกี่ยวกับการติดตั้งสวิตช์กุญแจในไมโครโฟนประกาศ

1. ปลดขั้วต่อทั้งหมดออกจากไมโครโฟนประกาศ
2. คลายสกรูยึดฐานไมโครโฟนประกาศ (สกรู 4 ตัว)
3. ค่อยๆ ถอดฐานออกจากส่วนบน เริ่มจากมุมบนซ้ายของไมโครโฟนประกาศ
4. ปลดสายเชื่อมต่อจากขั้วต่อปลั๊ก CN1
5. เตรียมตำแหน่งติดตั้ง: ใช้วัตถุปลายแหลม (เหล็กปลายแหลมหรือวัตถุที่คล้ายๆ กัน) ค่อยๆ เจาะและตัดช่องวงกลมที่ทำเตรียมไว้ด้านในของตัวเครื่อง อาจต้องตกแต่งจุดที่ติดตั้งหลังจากติดตั้งเสร็จแล้ว (เช่น ตะไบเล็ม)

หมายเหตุ!
โปรดทราบว่า คุณจะเชื่อมสายได้ก็ต่อเมื่อติดตั้งสวิตช์แล้ว

6. เจาะผ่านช่องที่เตรียมตัดไว้สำหรับยึดขาของฝาปิดสวิตช์กุญแจ
7. จัดสวิตช์และสกรูให้เข้าที่โดยใช้สกรูที่ให้มา
8. ต้องต่อสายแบบ 4 ขาที่ให้มาและตัวต้านทานตามที่แสดงในแผนผังนี้

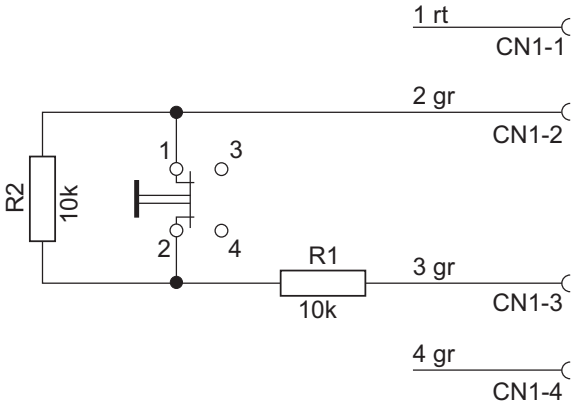

9. โปรดปฏิบัติตามลำดับการเชื่อมต่อสายแพ ต้องตัดสายภายนอกสองเส้น เส้นที่ 1 (สีแดง) และเส้นที่ 4 (สีเขียว) ให้ชิดกับจุดตัดให้มากที่สุด และจับแยกไว้ ต้องเชื่อมสายภายในสองเส้น เส้นที่ 2 (สีเขียว) และเส้นที่ 3 (สีเขียว) เข้ากับขั้วต่อสวิตช์ 1 และ 2 จะเป็นขั้วใดก็ได้
10. เสียบสายแพเข้ากับขั้วต่อ CN201/CN202/CN203 บนแผงวงจร ทั้งนี้ขึ้นอยู่กับตำแหน่งการติดตั้งว่าอยู่ด้านขวา/ตรงกลาง/ด้านซ้าย
11. เสียบสายเชื่อมต่อเข้ากับ CN1 อีกครั้ง
12. ค่อยๆ ประกอบฐานไมโครโฟนประกาศกลับคืน
13. ต่อขั้วต่อทั้งหมดกลับคืน
14. กำหนดค่าให้กับปุ่มผ่านทางซอฟต์แวร์

6 การเชื่อมต่อ

6.1 CST BUS

หมายเหตุ!
หากไมโครโฟนประกาศเชื่อมต่ออยู่กับตัวควบคุมผ่านทาง CST BUS ไมโครโฟนประกาศจะได้รับการกำหนดค่าโดยอัตโนมัติตามที่อยู่ CAN ที่ตั้งไว้ ไมโครโฟนประกาศจะพร้อมใช้งานในเวลาไม่นาน

ต้องเชื่อมต่อสายเชื่อมต่อกับพอร์ต CST BUS ตามที่แสดงในภาพประกอบด้านล่าง ใช้ตัวยึดลดความเค้นและสกรูสองตัวที่ให้มาเพื่อยึดสายเคเบิล

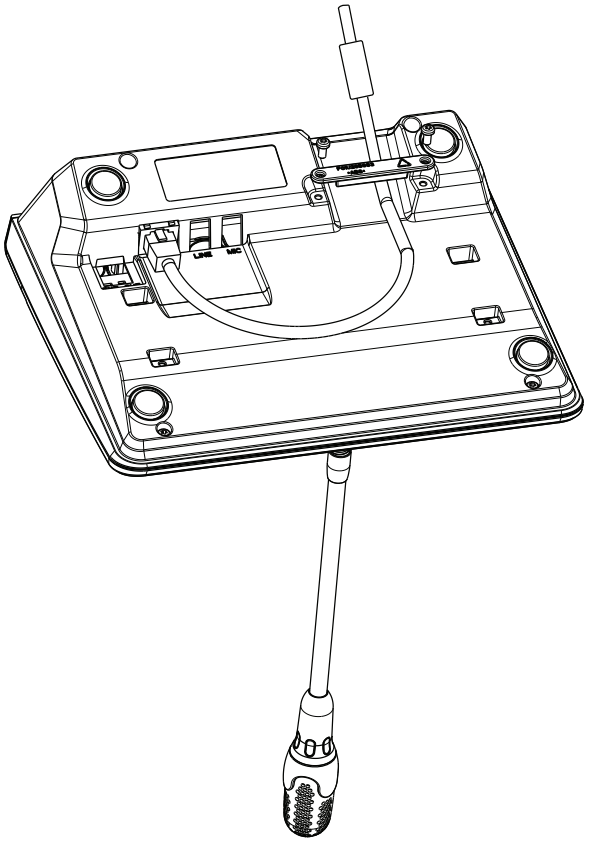

6.1.1 รายละเอียดอินเตอร์เฟส

พอร์ต CST BUS จะใช้เชื่อมต่อไมโครโฟนประกาศเข้ากับตัวควบคุม พอร์ต RJ-45 แบบ 8 ขาจะกำหนดแหล่งจ่ายไฟ อินเตอร์เฟสควบคุม (CAN bus) และอินเตอร์เฟสเสียง ต้องเชื่อมต่อไมโครโฟนประกาศเข้ากับเต้ารับที่ผนังด้วยสายเครือข่ายที่ให้มา (3 ม.) ภาพต่อไปนี้จะแสดงการกำหนดพอร์ต CST BUS และขั้วต่อ RJ-45 ที่สัมพันธ์กัน

หมายเหตุ!
จำเป็นต้องใช้สายเคเบิลคู่บิดเกลียวสำหรับการเชื่อมต่อ CAN (4, 5), ตัวควบคุมเสียงกับไมโครโฟนประกาศ (3, 6) และเสียงไมโครโฟนประกาศกับตัวควบคุม (7, 8)

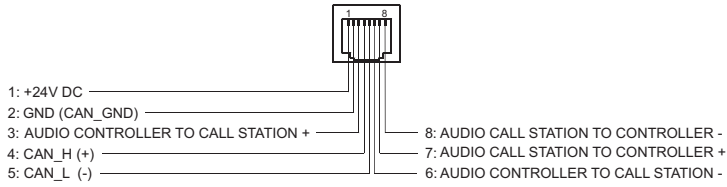

รูป **6.1:** การกำหนดขาของพอร์ต **CST BUS**

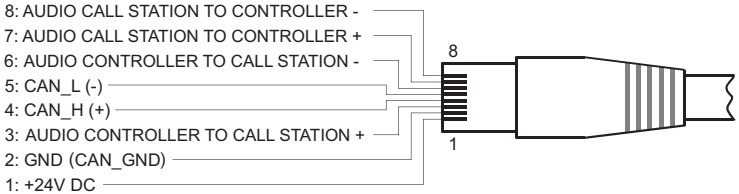

รูป **6.2:** การกำหนดขาของข้วต่อ **CST BUS**

แหล่งจ่ายไฟ
แรงดันของแหล่งจ่ายไฟขั้นต่ำของไมโครโฟนประกาศคือ 15 V DC เนื่องจากแรงดันของแหล่งจ่ายไฟขั้นต่ำของตัวควบคุมจะอยู่ที่ 18 V DC ดังนั้นแรงดันไฟฟ้าที่รับได้สูงสุดจะถูกทอนลง 3 V DC ที่สายไฟเชื่อมต่อระหว่างตัวควบคุมกับไมโครโฟนประกาศ โปรดอ้างอิงข้อมูลทางเทคนิค (เช่น กระแสไฟฟ้าของแหล่งจ่ายไฟ) ของไมโครโฟนประกาศหรือไมโครโฟนประกาศเสริมเพื่อเลือกสายเชื่อมต่อที่เหมาะสม โดยเฉพาะการลากสายยาว
หากแรงดันไฟฟ้าที่ถูกทอนสูงกว่า 3 V DC จะต้องเพิ่มแรงดันของแหล่งจ่ายไฟขั้นต่ำของตัวควบคุมเพื่อให้พอดีกับแรงดันของแหล่งจ่ายไฟขั้นต่ำของไมโครโฟนประกาศ

6.2 พอร์ต **LINE**

การใช้เป็นอินพุตสัญญาณเสียง
พอร์ต LINE จะใช้เชื่อมต่อกับเครื่องเสียงภายนอก (เช่น ตัวรับสัญญาณไมโครโฟนแบบไร้สาย) แผนผังต่อไปนี้จะแสดงการกำหนดปลั๊กแบบแจ็คสเตอริโอ (3.5 มม. "มินิแจ็ค") ที่จะเชื่อมต่อกับพอร์ต LINE

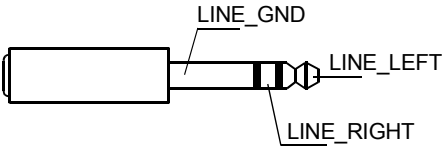

รูป **6.3:** การกำหนดปลั๊ก **LINE** เป็นอินพุตสัญญาณเสียง

ใช้เป็นอินพุตหน้าสัมผัส **PTT**
เมื่อเชื่อมต่อไมโครโฟน PTT เข้ากับไมโครโฟนประกาศ พอร์ต LINE จะกลายเป็นอินพุตสำหรับหน้าสัมผัส PTT ต้องตั้งค่าฟังก์ชัน PTT สำหรับไมโครโฟนประกาศใน IRIS-Net ระหว่างที่กำลังกำหนดค่า แผนผังต่อไปนี้จะแสดงการกำหนดปลั๊กแบบแจ็คสเตอริโอ (3.5 มม. "มินิแจ็ค") ที่สัมพันธ์กัน

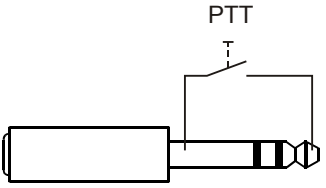

รูป **6.4:** การกำหนดปลั๊ก **LINE** เป็นอินพุตหน้าสัมผัส **PTT**

6.3 อินเตอร์เฟซ **MIC**

อินเตอร์เฟซ MIC จะสามารถใช้ต่อกับไมโครโฟนตัวที่สองได้ สามารถต่อ "ไมโครโฟน PC" (V_{CC} = 3.3 V) ได้ แผนผังต่อไปนี้จะแสดงการกำหนดปลั๊กแบบแจ็คสเตริโอ 3.5 มม .ที่จะเชื่อมต่อกับแจ็ค MIC

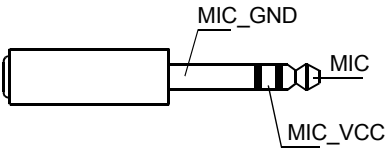

รูป **6.5:** การกำหนดปลั๊ก **MIC**

6.4 อินเตอร์เฟซ **EXT**

ช่องเสียบนี้หลักๆ แล้วจะใช้เชื่อมต่อไมโครโฟนประกาศเสริม โดยเชื่อมต่อไมโครโฟนประกาศเสริมเข้ากับช่องเสียบ EXT ของไมโครโฟนประกาศโดยใช้สายเชื่อมต่อที่ให้มา

7 การกำหนดค่า

ควรกำหนดค่าไมโครโฟนประกาศผ่านทาง PC โดยใช้ IRIS-Net เนื่องจากเป็นวิธีที่ง่ายที่สุดและไม่มีข้อจำกัด มีแค่เพียงจำกัดการตั้งโปรแกรมบางอย่างบนตัวไมโครโฟนประกาศเท่านั้น

เมนู
การเปิดเมนูหลักเมื่อไมโครโฟนประกาศอยู่ในสถานะไม่ทำงาน: กดปุ่ม ▼ ค้างไว้พร้อมกับกดปุ่ม ▲

การกำหนดโปรแกรม	โปรแกรม 01	ระดับเสียง	ดูหัวข้อ *เมนูหลัก, หน้า 27*
	โปรแกรม 02	ระดับเสียง	
	:		
	โปรแกรม 16	ระดับเสียง	
วันที่/เวลา			
ตั้งภาษา			
ทดสอบไฟแสดงสถานะ			
คอนทราสต์ของ LCD			
ความสว่างของ LCD			
ระดับเสียงมอนิเตอร์			
การตั้งค่า CST	ป้อนรหัสผ่าน		ดูหัวข้อ *เมนูตั้งค่า, หน้า 29*
เมนูการตั้งค่า CST	ที่อยู่ CAN		
	Baudrate ของ CAN		
	การระงับสัญญาณ CAN		

เวอร์ชันเฟิร์มแวร์		
เปิด/ปิดเสียงเตือน		
โทนเสียงล่วงหน้า		
เปิด/ปิดคอมเพรสเซอร์		
แสดงวันที่และเวลา		

7.1 เมนูหลัก

ส่วนนี้จะอธิบาย เมนูหลัก ของไมโครโฟนประกาศ PAVIRO

การกำหนดโปรแกรม
ไมโครโฟนประกาศจะสามารถกำหนดโปรแกรมให้กับโซนหรือกลุ่มของระบบ PAVIRO แต่ละโซน/กลุ่มได้ โดยปกติแล้ว โปรแกรมจะมีลำดับความสำคัญต่ำกว่าสัญญาณเสียงอื่นๆ (เช่น การประกาศหรือข้อความ) สำหรับเครื่องที่มีเทคโนโลยีโปรแกรมเดี่ยว ต้องตัดหรือปิดเสียงเพลงในทุกโซน/กลุ่มระหว่างที่มีการประกาศ สำหรับเครื่องที่มีเทคโนโลยีโปรแกรมคู่ สามารถเปิดเสียงเพลงต่อได้ในห้องที่ไม่มีการประกาศ หากแต่ละโซน/กลุ่มมีเอาต์พุตเสียงและเครื่องขยายเสียงแยกต่างหาก การประกาศและเสียงดนตรีแบ็คกราวนด์จะสามารถส่งไปได้ทั้งหมดอย่างอิสระ เมื่อกดปุ่ม ↵ จะไปที่เมนูย่อยของโปรแกรม รายการที่อยู่ในเมนูย่อยจะมีรายละเอียดดังนี้
รายชื่อโปรแกรม (เช่น โปรแกรม 01 ถึง โปรแกรม 16) ที่กำหนดไว้ในไมโครโฟนประกาศใน IRIS-Net จะแสดงขึ้น จะมีเฉพาะโปรแกรมที่กำหนดไว้เมื่อกดปุ่ม ▲ หรือ ▼ จะสลับระหว่างโปรแกรม หากได้กำหนดโซนให้กับโปรแกรมแล้ว ไฟ LED สีเขียวบนปุ่มเลือกจะแสดงโซน/กลุ่มที่เลือกไว้ เมื่อกดปุ่มเลือก จะสามารถเลือกโซน/กลุ่มที่ต้องการได้ โดยจะระบุด้วยไฟ LED สีเขียวที่สัมพันธ์กัน

หมายเหตุ!
การกำหนดโซนจะได้รับการยืนยันทันทีในระบบ PAVIRO

การกำหนดจะยังคงทำงานจนกว่าจะกดปุ่มเลือกอีกครั้ง

เมื่อกดปุ่ม ↵ จะไปที่เมนูย่อย ระดับเสียง ซึ่งมีรายละเอียดดังนี้:
ระดับเสียงที่ตั้งค่าไว้ในโปรแกรมจะแสดงขึ้น เมื่อกดปุ่ม ▲ หรือ ▼ จะตั้งค่าระดับเสียงโปรแกรม ระดับเสียงจะเพิ่มหรือลดครั้งละ 1 dB เมื่อกดปุ่ม ▲ หรือ ▼ ค้างไว้จะเพิ่มหรือลดระดับเสียงอย่างต่อเนื่อง

หมายเหตุ!
ระดับเสียงอันใหม่จะได้รับการยืนยันทันทีในระบบ PAVIRO

เมื่อกดปุ่ม ↵ จะเป็นการยืนยันการตั้งค่าที่เลือกไว้ แล้วกลับไปยังเมนู โปรแกรม

วันที่**/**เวลา
คุณสามารถตั้งวันและเวลาให้กับระบบ PAVIRO บนไมโครโฟนประกาศได้ การระบุรายการเมนูนี้สามารถปรับได้ใน เมนูการตั้งค่า CST เมื่อกดปุ่ม ↵ จะไปที่กรอบโต้ตอบ วันที่/เวลา เมื่อกดปุ่ม ▲ หรือ ▼ จะสลับระหว่างวัน เดือน ปี ชั่วโมง นาที และวินาที ใช้ปุ่ม 0-9 บนไมโครโฟนประกาศเพื่อป้อนข้อมูล เมื่อกดปุ่ม ↵ จะเป็นการยืนยันการตั้งค่าที่เลือกไว้ แล้วกลับไปยัง เมนูหลัก

ตั้งภาษา
เมื่อกดปุ่ม ↵ จะไปที่หน้าจอ ตั้งภาษา ในหน้าจอนี้ คุณสามารถเลือกภาษาที่จะให้แสดงบนหน้าจอได้โดยกดปุ่ม ▲ หรือ ▼ เมื่อกดปุ่ม ↵ จะเป็นการยืนยันภาษาที่เลือกไว้ แล้วกลับไปยัง เมนูหลัก

ทดสอบไฟแสดงสถานะ
เมื่อกดปุ่ม ↵ จะเป็นการทดสอบตัวแสดงสำหรับไมโครโฟนประกาศและไมโครโฟนประกาศเสริมที่เชื่อมต่ออยู่ทั้งหมด ไฟ LED ทุกดวงจะกะพริบระหว่างที่ทำการทดสอบนี้ และลำโพงจะทำงาน เมื่อกดปุ่ม ↵ จะเป็นการยกเลิกการทดสอบตัวแสดง แล้วกลับไปยัง เมนูหลัก

คอนทราสต์ของ **LCD**
เมื่อกดปุ่ม ↵ จะไปที่หน้าจอ คอนทราสต์ของ LCD ในหน้าจอนี้ คุณสามารถปรับความเปรียบต่างของ LCD ตามมุมมองรับชมโดยกดปุ่ม ▲ หรือ ▼ ซึ่งจะช่วยเห็นมองเห็นได้อย่างชัดเจนตามตำแหน่งที่กำหนด เมื่อกดปุ่ม ↵ จะเป็นการยืนยันการตั้งค่าความเปรียบต่างที่เลือกไว้ แล้วกลับไปยังเมนู เมนูหลัก

ความสว่างของ **LCD**
เมื่อกดปุ่ม ↵ จะไปที่หน้าจอ ความสว่างของ LCD ในหน้าจอนี้ คุณสามารถเลือกปรับความสว่างของหน้าจอได้โดยกดปุ่ม ▲ หรือ ▼ เมื่อกดปุ่ม ↵ จะเป็นการยืนยันความสว่างที่เลือกไว้ แล้วกลับไปยัง เมนูหลัก

ระดับเสียงมอนิเตอร์
เมื่อกดปุ่ม ↵ จะไปที่หน้าจอ ระดับเสียงมอนิเตอร์ เมื่อกดปุ่ม ▲ หรือ ▼ จะเป็นการปรับระดับเสียงลำโพง เมื่อกดปุ่ม ↵ จะเป็นการยืนยันการตั้งค่าที่เลือกไว้ แล้วกลับไปยัง เมนูหลัก

การตั้งค่า **CST**
เมื่อกดปุ่ม ↵ จะไปที่หน้าจอรหัสผ่าน ใช้ปุ่ม 0-9 บนไมโครโฟนประกาศเพื่อป้อนข้อมูล รหัสผ่านจะใช้เปิดตัวเลือกไมโครโฟนประกาศ

หมายเหตุ!
รหัสผ่านดีฟอลต์สำหรับการเปิดใช้งานของ เมนูการตั้งค่า CST คือ 2222 โดยเปลี่ยนรหัสผ่านได้ในซอฟต์แวร์ IRIS-Net

7.2 เมนูตั้งค่า

ส่วนนี้จะอธิบาย เมนูการตั้งค่า CST ของไมโครโฟนประกาศ PAVIRO

ที่อยู่ **CAN**
เมื่อกดปุ่ม ↵ จะไปที่หน้าจอที่อยู่ CAN เมื่อกดปุ่ม ▲ หรือ ▼ จะเป็นการตั้งค่าที่อยู่ CAN ที่ต้องการ คุณสามารถกำหนดที่อยู่ CAN ระหว่าง 1 ถึง 16 ให้กับไมโครโฟนประกาศ เมื่อกดปุ่ม ↵ จะเป็นการยืนยันที่อยู่ที่เลือกไว้ แล้วกลับไปยัง เมนูการตั้งค่า CST

หมายเหตุ!
ที่อยู่ 0 (สถานะการส่งมอบ) จะปิดการเชื่อมต่อระยะไกลระหว่างไมโครโฟนประกาศและ PVA-4CR12 ไมโฟนประกาศจะไม่ปรากฏอยู่ในระบบ แม้ว่าจริงๆ แล้วมีการเชื่อมต่อกับ CAN bus ที่อยู่ CAN แต่ละอันจะต้องมีเพียงหมายเลขเดียวใน PVA-4CR12 มิฉะนั้นแล้ว อาจเกิดความขัดแย้งในระบบเครือข่าย

Baudrate ของ **CAN**
เมื่อกดปุ่ม ↵ จะไปที่หน้าจอ Baudrate ของ CAN เมื่อกดปุ่ม ▲ หรือ ▼ จะสลับระหว่างอัตราบอด เมื่อกดปุ่ม ↵ จะเป็นการยืนยันการตั้งค่าที่เลือกไว้ แล้วกลับไปยัง เมนูการตั้งค่า CST

การระงับสัญญาณ **CAN**
เมื่อกดปุ่ม ↵ จะไปที่หน้าจอ การระงับสัญญาณ CAN เมื่อกดปุ่ม ▲ หรือ ▼ จะเป็นการเปิดหรือปิดการระงับสัญญาณบนไมโครโฟนประกาศนี้ ต้องเปิดการระงับสัญญาณบนไมโครโฟนประกาศที่เชื่อมต่อกับปลาย CAN bus เมื่อกดปุ่ม ↵ จะเป็นการยืนยันการตั้งค่าที่เลือกไว้ แล้วกลับไปยัง เมนูการตั้งค่า CST

เวอร์ชันเฟิร์มแวร์
แสดงเวอร์ชันเฟิร์มแวร์ของไมโครโฟนประกาศ

เปิด/ปิดเสียงเตือน
ลำโพงในตัวเครื่องสามารถตั้งโปรแกรมเป็นเสียงสัญญาณเตือนได้ สัญญาณเสียงจะดังขึ้นในกรณีที่มีการทำงานผิดปกติหรือบกพร่อง หรือเป็นการเตือน เมื่อกดปุ่ม ↵ จะไปที่หน้าจอเสียงเตือน การตั้งค่าปัจจุบันของเสียงเตือน ("เปิด" หรือ "ปิด") จะแสดงขึ้น เมื่อกดปุ่ม ▲ หรือ ▼ จะสลับระหว่างสองสถานะนี้ เมื่อกดปุ่ม ↵ จะเป็นการยืนยันการตั้งค่าที่เลือกไว้ แล้วกลับไปยัง เมนูการตั้งค่า CST

โทนเสียงล่วงหน้า
สามารถตั้งโปรแกรมค่าโทนเสียงสำหรับการประกาศไว้ล่วงหน้า ในโหมดประกาศ ค่าโทนเสียงล่วงหน้าจะส่งไปยังโซน/กลุ่มที่เลือกทุกครั้งที่กดปุ่ม ↵ สามารถเริ่มการประกาศได้ในระหว่างที่กำลังเล่นโทนเสียง ซึ่งหมายความว่า ผู้ประกาศสามารถ "ขัดจังหวะ" การเล่นโทนเสียงได้ เมื่อกดปุ่ม ↵ จะไปที่หน้าจอโทนเสียงล่วงหน้า การตั้งค่าปัจจุบันของโทนเสียงล่วงหน้า ("เปิด" หรือ "ปิด") จะแสดงขึ้น เมื่อกดปุ่ม ▲ หรือ ▼ จะสลับระหว่างสองสถานะนี้ เมื่อกดปุ่ม ↵ จะเป็นการยืนยันการตั้งค่าที่เลือกไว้ แล้วกลับไปยัง เมนูการตั้งค่า CST

เปิด/ปิดคอมเพรสเซอร์
เมื่อกดปุ่ม ↵ จะไปที่หน้าจอ เปิด/ปิดคอมเพรสเซอร์ เมื่อกดปุ่ม ▲ หรือ ▼ จะเป็นการเปิดหรือปิดตัวบีบอัดสัญญาณไมโครโฟน เมื่อกดปุ่ม ↵ จะเป็นการยืนยันการตั้งค่าที่เลือกไว้ แล้วกลับไปยัง เมนูการตั้งค่า CST

แสดงวันที่และเวลา
เมื่อกดปุ่ม ↵ จะไปที่หน้าจอ แสดงวันที่และเวลา เมื่อกดปุ่ม ▲ หรือ ▼ จะเป็นการเปิดหรือปิดการแสดงสถานะของรายการเมนู วันที่/เวลา ในเมนูนี้ เมื่อกดปุ่ม ↵ จะเป็นการยืนยันการตั้งค่าที่เลือกไว้ แล้วกลับไปยัง เมนูการตั้งค่า CST

8 การทำงาน

8.1 ไฟสัญญาณ

ความหมายของไฟสัญญาณในไมโครโฟนประกาศจะมีรายละเอียดดังต่อไปนี้ โดยยึดจากการกำหนดค่ามาตรฐานเป็นหลัก

ไฟสัญญาณ	สถานะ	รายละเอียด
โซน (สีเขียว)	ปิด	ไม่ได้เลือกโซนหรือกลุ่มไว้
	สว่างเป็นสีเขียว	– เลือกโซนหรือกลุ่มไว้ – เปิดใช้ฟังก์ชันพิเศษ – เปิดใช้งานการเรียกสายตรง
โซน (สีแดง)	ปิด	สัญญาณเสียงที่ส่งมีลำดับความสำคัญต่ำกว่า VAC
	สว่างเป็นสีแดง	สัญญาณเสียงที่ส่งมีลำดับความสำคัญเท่ากับหรือสูงกว่า VAC
▲	ปิด	ระบบปิดอยู่ (สแตนด์บาย)
	สว่างเป็นสีเขียว	ระบบเปิดแล้วและพร้อมใช้งาน
	กะพริบเป็นสีเขียว	ระบบเปิดแล้วและกำลังบูต (กระบวนการเปิดใช้งาน)
▼	ปิด	การกดปุ่มจะไม่มีผลใดๆ - ไม่สามารถหยุดการทำงานได้
	สว่างเป็นสีเขียว	การกดปุ่มจะทำให้หยุดเหตุการณ์ที่ได้เริ่มไปแล้ว
↵ (ฟังก์ชันของไฟสัญญาณนี้สามารถ	ปิด	โซนที่เลือกไว้ยังว่างอยู่และสามารถเรียกได้
	สว่างเป็นสีเขียวขณะที่กดปุ่มผู้พูด	กำลังประกาศ

ไฟ สัญญาณ	สถานะ	รายละเอียด
กำหนดค่าใน IRIS-Net ได้)	กะพริบเป็นสีเขียว	ไมโครโฟนประกาศที่มีลำดับความสำคัญต่ำกว่ากำลังออกประกาศในโซนที่เลือกไว้อย่างน้อยหนึ่งโซน - สามารถขัดจังหวะการประกาศนี้ได้จากไมโครโฟนประกาศที่กำลังใช้งาน
	สีเขียว กะพริบถี่ๆ	– มีอย่างน้อยหนึ่งโซนหรือกลุ่มที่จัดอยู่ในลำดับความสำคัญสูงกว่า (การประกาศ โทน เสียง เตือนภัย) และไม่สามารถขัดจังหวะได้ – การเรียกที่เริ่มดำเนินการไปแล้วจะถูกขัดจังหวะด้วยลำดับความสำคัญที่สูงกว่า
POWER	ปิด	มีการปิด/ขัดจังหวะแหล่งจ่ายไฟไมโครโฟนประกาศ
	สว่างเป็นสีเขียว	แหล่งจ่ายไฟไมโครโฟนประกาศทำงานถูกต้อง
FAULT	ปิด	ระบบทำงานอย่างราบรื่น
	สว่างเป็นสีเหลือง	มีข้อผิดพลาดเกิดขึ้นในระบบ - รายละเอียดจะแสดงขึ้นบนหน้าจอ LC
	กะพริบเป็นสีเหลือง	มีข้อผิดพลาดอันใหม่ที่ยังไม่ยืนยันอยู่ในระบบ - รายละเอียดจะแสดงขึ้นบนหน้าจอ LC
VOICE ALARM	ปิด	ไม่มีการเตือน
	สว่างเป็นสีแดง	มีการเตือน
	กะพริบเป็นสีแดง	มีการหยุดสัญญาณเตือนแล้ว แต่ยังคงทำงานจนกว่าจะสิ้นสุดสัญญาณ

หน้าจอ LC จะแสดงข้อมูลเวลา สภาวะการทำงาน ข้อมูลผู้ใช้ ข้อมูลการตั้งค่า ข้อความแสดงข้อผิดพลาดพร้อมคำอธิบายอุปกรณ์โดยละเอียด ทั้งนี้ขึ้นอยู่กับสถานะปัจจุบันของระบบ

การแสดงสถานะในหน้าจอ **LC**

ระหว่างการทำงานปกติในโหมดประกาศ ชื่อของไมโครโฟนประกาศ (บรรทัดที่ 1) พร้อมทั้งวันที่และเวลา (บรรทัดที่ 2) จะแสดงบนหน้าจอ LC

การแสดงความผิดปกติในหน้าจอ **LC**

หากมีข้อผิดพลาดเกิดขึ้นในระบบ ข้อผิดพลาดจะแสดงขึ้นบนไมโครโฟนประกาศดังนี้:

- ไฟสัญญาณ FAULT จะกะพริบ และเสียงสัญญาณจะดังขึ้นผ่านลำโพงในตัวเครื่อง
- ความผิดปกติจะแสดงขึ้นในหน้าจอ LC
- เมื่อกดปุ่ม ESC จะเป็นการยืนยันข้อความแสดงความผิดปกติ และปิดเสียงสัญญาณ ในเวลาเดียวกัน ไฟสัญญาณ FAULT จะสลับจากกะพริบเป็นติดสว่างค้างไว้ หากมีข้อผิดพลาดใหม่เกิดขึ้น ต้องมีการยืนยันอีกครั้ง
- ไฟสัญญาณ FAULT จะส่งสัญญาณว่ามีข้อผิดพลาดอยู่ในระบบตราบเท่าที่ข้อผิดพลาดยังคงอยู่

ต้องกำหนดค่าการแสดงความผิดปกติและสัญญาณเสียงผ่านทางการกำหนดค่าใน IRIS-Net

8.2 ฟังก์ชัน

หลังจากเปิดเครื่องแล้ว ไมโครโฟนประกาศจะอยู่ในโหมดประกาศ โหมดเมนูจะใช้กำหนดค่าไมโครโฟนประกาศ

ปุ่ม	โหมดประกาศ	โหมดเมนู
▲	ปุ่มนี้จะใช้เปิดและปิดระบบ กระบวนการเปิดใช้งานอาจใช้เวลาครู่หนึ่ง เมื่อระบบพร้อมใช้งาน ไฟสัญญาณจะติดสว่างเป็นสีเขียว เพื่อไม่ให้เกิดข้อผิดพลาดขณะใช้งาน ให้กดปุ่มนี้ค้างไว้อย่างน้อย 3 วินาทีขณะเปิดหรือปิดใช้งานระบบ สามารถล็อคปุ่มนี้ผ่านทางการกำหนดค่าใน IRIS-Net	ปุ่มนี้ใช้เลื่อนขึ้นขณะเลื่อนดูรายการในเมนู
ESC	เมื่อกดปุ่ม ESC จะเป็นการยืนยันข้อผิดพลาดอันใหม่ พร้อมกับปิดเสียงสัญญาณ กดปุ่มนี้อีกครั้งเพื่อแสดงข้อความแสดงข้อผิดพลาดถัดไป	เมื่อเลื่อนดูรายการในเมนู ปุ่มนี้ใช้เป็นปุ่ม ESC เช่น ยกเลิกการดำเนินการ หรือกลับไปที่เมนูระดับสูงขึ้น
▼	เมื่อกดปุ่มนี้จะเป็นการหยุดสัญญาณเสียงถ่ายทอดสด (โทนเสียง เสียงเตือน ข้อความ) สามารถกำหนดฟังก์ชันที่แน่นอนได้ในซอฟต์แวร์ IRIS-Net	ปุ่มนี้ใช้เลื่อนลงขณะเลื่อนดูรายการในเมนู
DEL	– (ไม่มีการกำหนดค่าดีฟอลต์)	ปุ่มนี้จะทำหน้าที่เป็นปุ่ม Backspace เมื่อป้อนตัวเลข

ปุ่ม	โหมดประกาศ	โหมดเมนู
↵	ปุ่มนี้จะใช้สำหรับการประกาศในโซนหรือกลุ่มที่เลือกไว้ ฟังก์ชันของไฟสัญญาณจะอธิบายไว้ในหัวข้อ *ไฟสัญญาณ, หน้า 31* สามารถตั้งโปรแกรมโหมดสลับฟังก์ชันได้ต่างหาก	ขณะเลื่อนดูรายการในเมนู ปุ่มนี้จะใช้ยืนยันรายการหรือเลือกรายการที่เลือกไว้
ปุ่มเลือก	ปุ่มเลือกมีทั้งหมด 15 ปุ่มพร้อมไฟสัญญาณ ปุ่มนี้ใช้เลือกโซนหรือกลุ่มต่างๆ (ดูหัวข้อ *สภาวะเมื่อส่งมอบ, หน้า 15*) เพื่อประกาศ ส่งสัญญาณโทนเสียง/เสียงเตือน พูด หรือกำหนดโปรแกรม (กดหนึ่งครั้ง = เปิด, กดอีกครั้ง = ปิด) ไฟสัญญาณจะแสดงสถานะการเลือกปัจจุบัน (ดูหัวข้อ *ไฟสัญญาณ, หน้า 31*) นอกจากนี้ ยังสามารถกำหนดฟังก์ชันพิเศษหรือไม่กำหนดฟังก์ชันใดๆ (ไม่กำหนด) ให้กับปุ่มก็ได้ การกำหนดค่าฟังก์ชันจะดำเนินการขณะที่กำหนดค่าผ่าน PC	การป้อนหมายเลข
ALARM	ปุ่มนี้ (เสริม) จะใช้เปิดสัญญาณเตือนซึ่งจะส่งไปยังโซนที่ตั้งโปรแกรมได้ ไฟสัญญาณการเตือนจะติดสว่างทันทีที่เปิดสัญญาณเตือน เมื่อกดปุ่ม ESC จะเป็นการหยุดสัญญาณเตือนอีกครั้ง ประเภทของสัญญาณเตือนจะกำหนดระหว่างที่กำหนดค่าระบบ PAVIRO	

การเรียกสายที่เลือก

ผู้ใช้สามารถประกาศในโซนหรือกลุ่มที่เลือกไว้ได้อย่างอิสระ เมื่อกดปุ่มเลือกอย่างน้อยหนึ่งปุ่ม จะเป็นการเลือกโซนหรือกลุ่มที่จะประกาศ ไฟสัญญาณสีเขียวที่สัมพันธ์กันจะสว่างขึ้น สามารถปิดใช้งานโซน/กลุ่มที่เลือกไว้แล้วโดยกดปุ่มเลือกที่สัมพันธ์กันอีกครั้ง และไฟสัญญาณสีเขียวดังกล่าวจะดับ

ลง หากไม่ได้ปิดไฟสัญญาณสีแดงของปุ่มเลือก ระบบจะส่งการเตือนหรือข้อความให้อพยพที่มีลำดับความสำคัญสูงเข้าในโซน/กลุ่มที่สัมพันธ์กัน (ดูหัวข้อ *ไฟสัญญาณ, หน้า 31*)
เมื่อทำการเลือกแล้ว สามารถเรียกสายได้โดยกดปุ่ม ↵ คุณสามารถกำหนดค่าฟังก์ชันของไฟสัญญาณ ↵ ใน IRIS-Net เพื่อระบุความพร้อมของโซนที่เลือกไว้ โปรดดูรายละเอียดในส่วน *ไฟสัญญาณ, หน้า 31* ระหว่างที่กำลังประกาศ ไฟสัญญาณ ↵ จะสว่างขึ้นเป็นสีเขียว ต้องกดปุ่ม ↵ ค้างไว้จนกว่าจะสิ้นสุดการประกาศ หากกำหนดค่าใน IRIS-Net ไฟสัญญาณ ↵ จะเริ่มกะพริบเป็นสีเขียว หากมีเหตุการณ์ที่มีลำดับความสำคัญสูงกว่ามาขัดจังหวะ ในกรณีนี้ ต้องทำการประกาศซ้ำ หลังจากปล่อยปุ่ม ↵ การเลือกยังคงอยู่จนกว่าจะมีการเปลี่ยนแปลงถัดไป

การเรียกสายทั้งหมด
มีการประกาศในทุกโซนของระบบ คุณสามารถกำหนดฟังก์ชันนี้ให้กับปุ่มใน IRIS-Net กระบวนการจะเป็นแบบเดียวกับการเรียกสายที่เลือก ขั้นแรก เลือกโซนในระบบทั้งหมดโดยกดปุ่ม เรียกทุกสาย เมื่อกดปุ่ม ↵ จะเป็นการเปิดใช้งานทุกสาย ไฟสัญญาณสีเขียวสำหรับปุ่มโซนหรือกลุ่มที่มีอยู่ทั้งหมด และไฟสัญญาณของปุ่มเรียกทุกสาย จะติดสว่างเมื่อเลือก "ทั้งหมด" ต้องกดปุ่ม ↵ ค้างไว้จนกว่าจะสิ้นสุดการประกาศ ไฟสัญญาณ ↵ จะทำงานในลักษณะเดียวกับการเรียกสายที่เลือก

การเตือนทั่วไป

หมายเหตุ!
การเปิดสัญญาณเตือนจะขึ้นอยู่กับลำดับความสำคัญของไมโครโฟนประกาศที่เปิดสัญญาณเตือน ผู้ใช้สามารถกำหนดค่าไมโครโฟนประกาศที่จะใช้เปิดสัญญาณเตือนได้ หากกำหนดค่าไว้ ก็จะสามารถเปิดสัญญาณเตือนได้แม้ว่าระบบจะอยู่ในโหมดสแตนด์บายก็ตาม สัญญาณเตือนทั้งภาพและเสียงจะถูกส่งไปยังไมโครโฟนประกาศแต่ละเครื่องที่อยู่ในระบบเพื่อระบุว่ามีการเตือน

สามารถกำหนดค่าให้กับปุ่มสัญญาณเตือนเพื่อให้ส่งสัญญาณเตือนไปยังทุกโซน/กลุ่ม สัญญาณเตือนทั่วไปจะถูกส่งไปยังทุกโซน/กลุ่มในระบบ เมื่อกดปุ่ม ALARM จะเป็นการเปิดสัญญาณเตือน ปุ่มจะสว่างเป็นสีแดงระหว่างที่มีการ

เตือน สัญญาณเตือนมีลำดับความสำคัญสูง และอยู่เหนือการประกาศหรือสัญญาณทั้งหมด ยกเว้นการดำเนินการที่ทำจากสถานีส่วนกลาง เมื่อกดปุ่ม ESC จะเป็นการปิดสัญญาณเตือนอีกครั้ง

การเตือนที่เลือก

หมายเหตุ!
การเปิดสัญญาณเตือนจะขึ้นอยู่กับลำดับความสำคัญของไมโครโฟนประกาศที่เปิดสัญญาณเตือน ผู้ใช้สามารถกำหนดค่าไมโครโฟนประกาศที่จะใช้เปิดสัญญาณเตือนได้ หากกำหนดค่าไว้ ก็จะสามารถเปิดสัญญาณเตือนได้แม้ว่าระบบจะอยู่ในโหมดสแตนด์บายก็ตาม สัญญาณเตือนทั้งภาพและเสียงจะถูกส่งไปยังไมโครโฟนประกาศแต่ละเครื่องที่อยู่ในระบบเพื่อระบุว่ามีการเตือน

สามารถกำหนดค่าให้กับปุ่มสัญญาณเตือนเพื่อให้ส่งสัญญาณเตือนไปยังบางโซน/กลุ่มที่เลือกไว้แล้วเท่านั้น เช่นเดียวการเรียกสายที่เลือก ต้องเลือกโซน/กลุ่มที่จะส่งสัญญาณเตือนก่อน จากนั้นต้องกดปุ่มการเตือนภัยที่เลือก ปุ่มจะสว่างเป็นสีแดงระหว่างที่มีการเตือน ทีนี้ ก็จะสามารถเลือกโซน/กลุ่มการเตือนภัยถัดไปได้
เมื่อกดปุ่ม ESC จะเป็นการปิดสัญญาณเตือนอีกครั้ง

การหยุดสัญญาณ
เมื่อกดปุ่ม ▼ จะหยุดสัญญาณเตือนหรือโทนเสียงที่กำลังดังอยู่ หรือยกเลิกการพูด สามารถกำหนดฟังก์ชันของปุ่ม ▼ (ลำดับความสำคัญ เหตุการณ์ ฯลฯ) ในซอฟต์แวร์ IRIS-Net

เปิด/ปิดระบบ
ระบบสามารถเปิดหรือปิดด้วยปุ่ม ▲ โดยปกติแล้ว จะไม่สามารถเปิด/ปิดได้จากไมโครโฟนประกาศ ด้วยเหตุนี้ จึงสามารถตั้งโปรแกรมฟังก์ชันนี้ผ่านทาง IRIS-Net ได้
ในโหมดปิดการใช้งาน (สแตนด์บาย) ไฟสัญญาณที่สัญญาณก้นจะดับ เมื่อกดปุ่ม ▲ จะเป็นการเปิดระบบ ระหว่างกระบวนการเปิดใช้งาน ไฟสัญญาณ ▲ จะกะพริบ และเมื่อระบบพร้อมทำงาน ไฟสัญญาณ ▲ จะยังคงติดสว่าง (ใช้กับไมโครโฟนประกาศในระบบทุกตัว)
หากต้องการปิดระบบ ต้องกดปุ่ม ▲ ค้างไว้ประมาณ 3 วินาที ทั้งนี้ เพื่อเป็นการป้องกันการปิดการใช้งานโดยไม่ได้ตั้งใจหากกดถูกปุ่มนี้โดยบังเอิญ

ระบบยังสามารถเปิดหรือบูตโดยอัตโนมัติจากตำแหน่งภายนอก โดยการกดปุ่ม ALARM หรือเปิดใช้ลำดับสัญญาณเตือน

ฟังก์ชันพิเศษ

สามารถกำหนดหน้าที่พิเศษให้กับปุ่มเลือกทุกปุ่มบนไมโครโฟนประกาศได้ ซึ่งหมายความว่า คุณสามารถใช้ไมโครโฟนประกาศเป็นขั้วต่ออินพุตเพื่อควบคุมไฟส่องสว่าง ที่เปิดประตู ม่านหน้าต่าง และอื่นๆ นอกจากนี้ ยังสามารถควบคุมระดับเสียงจากปุ่มขึ้น/ลง คุณสามารถดูข้อมูลเพิ่มเติมเกี่ยวกับหัวข้อนี้ได้ในเอกสาร IRIS-Net

9 การบำรุงรักษา

ไมโครโฟนประกาศไม่จำเป็นได้รับการดูแลรักษาเป็นพิเศษ หากต้องการรักษาความสะอาด คุณสามารถใช้ผ้านุ่มทำความสะอาดไมโครโฟนประกาศได้

10 ข้อมูลทางเทคนิค

พอร์ต CAN BUS	10, 20 หรือ 62.5 kbit/วินาที, 1 × RJ-45, ความยาวสูงสุด 1,000 ม.
ระดับอินพุตไมโครโฟนสูงสุด	-21 dBu
ระดับอินพุตสายสูงสุด	+4 dBu
ระดับเอาต์พุต NF สูงสุด	+12 dBu
ปุ่มต่างๆ	ตั้งโปรแกรมล่วงหน้า 5 ปุ่ม, ปุ่มตั้งโซน/ฟังก์ชัน 15 ปุ่ม
สี	RAL 9017 (สีดำ Traffic)
ไฟสัญญาณ	เปิด/ปิด (สีเขียว), ความผิดปกติ (สีเหลือง), สัญญาณเตือน (สีแดง) ไฟ LED สีเขียวหรือสีเหลืองในปุ่มเมนูตั้งโปรแกรมล่วงหน้า ไฟ LED สีเขียวและสีแดงในปุ่มโซน/ฟังก์ชันที่ตั้งโปรแกรมได้
จอ LC	จอ LC แบบมีไฟส่องหลัง (122 × 32 พิกเซล)
พอร์ต	พอร์ต CST BUS 1 ช่อง (ควบคุมข้อมูล + เสียง + แหล่งจ่ายไฟ, RJ-45) แหล่งสัญญาณเสียง 1 ช่อง (ระดับสาย, แจ็คโทรศัพท์) พอร์ตไมโครโฟน 1 ช่อง (แจ็คโทรศัพท์) พอร์ต EXT OUT 1 ช่อง (ไมโครโฟนประกาศเสริม, RJ-12)
อินพุตกำลังไฟ DC	15–58 V
กระแสไฟฟ้าของแหล่งจ่ายไฟสูงสุด (ไม่รวมไมโครโฟนประกาศเสริม)	สแตนด์บาย/ว่าง/การประกาศ/การแจ้งเตือน: 24 V / 80 mA / 1.92 W

กระแสไฟฟ้าของแหล่งจ่ายไฟสูงสุด (รวมไมโครโฟนประกาศเสริม 5 เครื่อง)	สแตนด์บาย/ว่าง/การประกาศ/การแจ้งเตือน: 24 V / 190 mA / 4.56 W
อุณหภูมิในการทำงาน	-5 °C ถึง 45 °C
สภาพแวดล้อมสนามแม่เหล็กไฟฟ้า	E1, E2, E3
ขนาดของผลิตภัณฑ์ (ความกว้าง × ความสูง × ความลึก)	200 × 166 × 66 มม. (ไม่รวมไมโครโฟน)
น้ำหนักสุทธิ	0.6 กก.
น้ำหนักในการขนส่ง	1.1 กก.

กระแสไฟฟ้าของแหล่งจ่ายไฟ

	PVA-15CST	PVA-1EB	PVA-1KS	PVA-20CSE
สแตนด์บาย	60 mA	0 mA	0 mA	0 mA
ว่าง (ไม่มีเสียง)	80 mA	0 mA	0 mA	15 mA
โหมดการประกาศ (-10 dB)	80 mA	8 mA	0 mA	15 mA
โหมดการแจ้งเตือน (เตือนภัย) (-3 dB)	80 mA	8 mA	0 mA	15 mA

10.1 มาตรฐาน

- IEC 60065
- EN 61000-6-3
- EN 50130-4

10.2 แผนผังวงจร

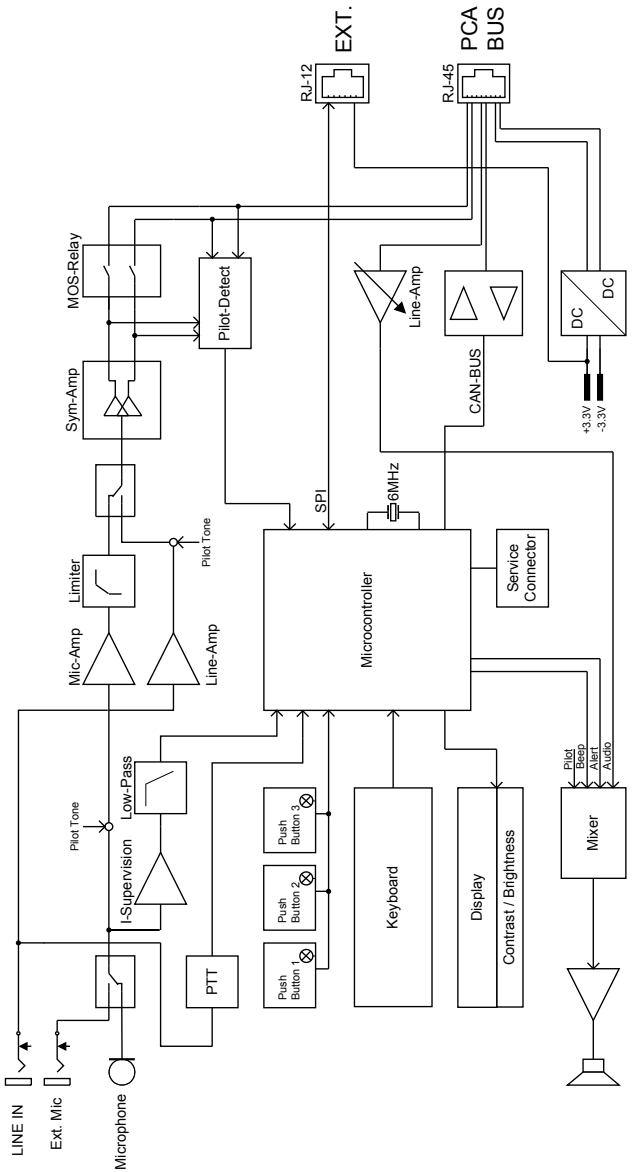

10.3 ขนาด

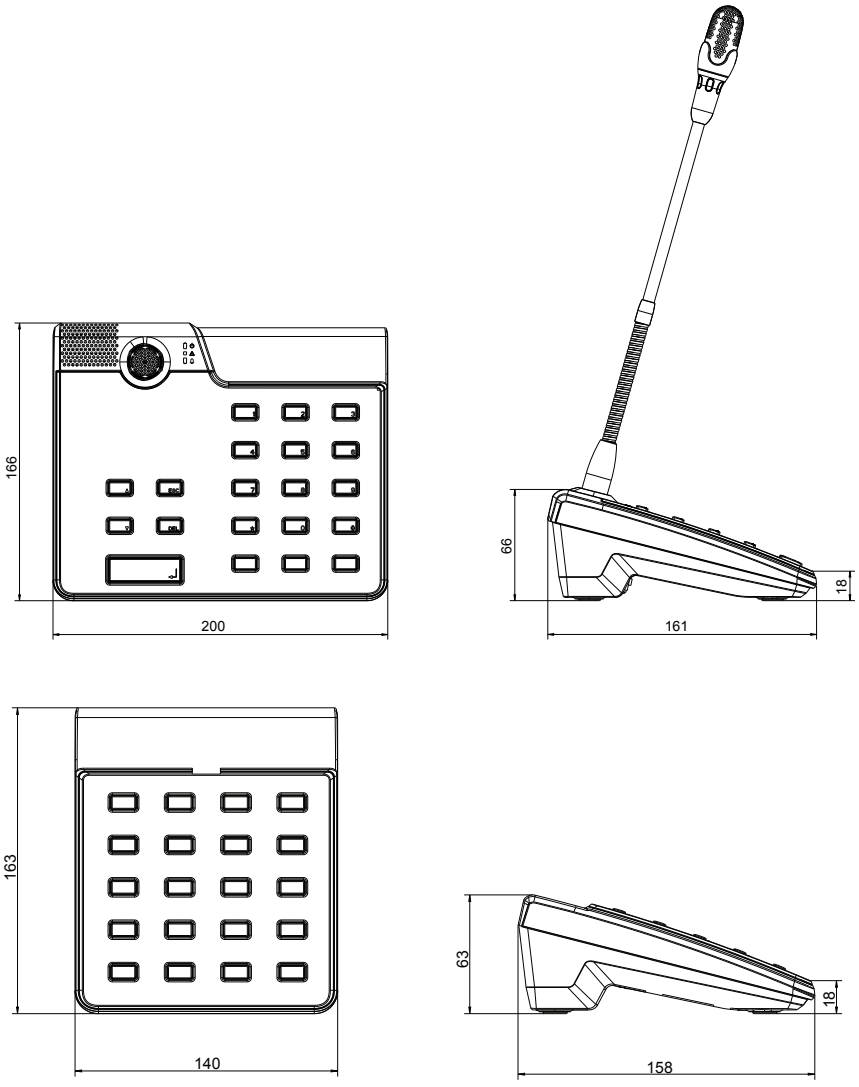

11 ภาคผนวก

11.1 ไมโครโฟนประกาศเสริม

สามารถเชื่อมต่อไมโครโฟนประกาศเสริมเข้ากับไมโครโฟนประกาศได้สูงสุด 5 เครื่อง ไมโครโฟนประกาศเสริมมีปุ่มเลือกที่กำหนดได้ 20 ปุ่ม ปุ่มแต่ละปุ่มบนไมโครโฟนประกาศเสริมจะมีไฟสัญญาณสีเขียวและสีแดง ปุ่มจะติดป้ายไว้แบบเดียวกับบนไมโครโฟนประกาศ หรืออีกนัยหนึ่งคือ ป้ายจะมีฝาปิดแบบใสป้องกันอยู่ และสามารถเปลี่ยนป้ายได้ตลอดเวลา ไมโครโฟนประกาศสามารถใช้แบบตั้งโต๊ะหรือฝังไว้ก็ได้ แม้ว่าจะมีไมโครโฟนประกาศเสริมติดตั้งอยู่ และเช่นเดียวกับไมโครโฟนประกาศ ไมโครโฟนประกาศเสริมจะมีการตรวจสอบในตัวเครื่อง หากมีข้อผิดพลาดเกิดขึ้น จะมีการบันทึกในบันทึกข้อผิดพลาดของระบบ

การประกอบ

โปรดปฏิบัติตามข้อมูลต่อไปนี้ที่เกี่ยวกับการติดตั้งไมโครโฟนประกาศเสริมในไมโครโฟนประกาศ

1. ปลดขั้วต่อทั้งหมดออกจากไมโครโฟนประกาศ
2. วางไมโครโฟนประกาศให้อยู่ข้างๆ ไมโครโฟนประกาศเสริมโดยวางคว่ำหน้า
3. ยึดแผ่นเชื่อมด้วยสกรู (Torx T10) 4 ตัว โปรดสังเกตเครื่องหมาย TOP บนแผ่นเชื่อม

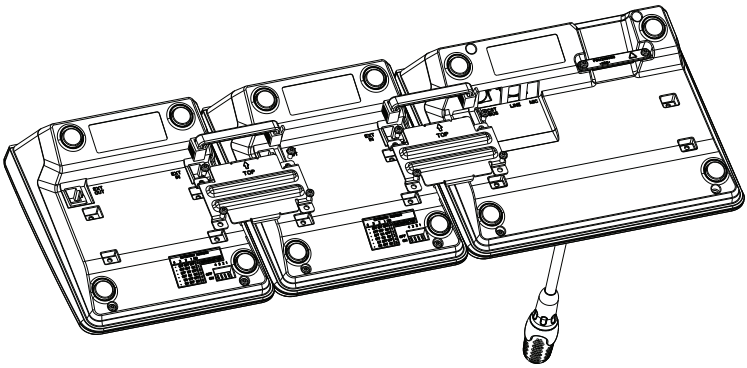

4. เสียบสายเชื่อมต่อเข้าที่ช่องเสียบ EXT ของไมโครโฟนประกาศหรือไมโครโฟนประกาศเสริม (ขั้วต่อจะคลิกเข้าที่)

5. ตั้งที่อยู่เฉพาะให้กับไมโครโฟนประกาศเสริมผ่านทาง EXTENSION ADDRESS ของสวิตช์ DIP (ดูตารางด้านล่าง)

หมายเหตุ!
เมื่อใช้ไมโครโฟนประกาศเสริมหลายตัว ต้องกำหนดที่อยู่ตามลำดับตัวเลขจากซ้ายไปขวา (1–5)

6. ต่อสายไมโครโฟนประกาศกลับคืน
7. กำหนดค่าไมโครโฟนประกาศเสริมในซอฟต์แวร์ IRIS-Net

หมายเหตุ!
หากมีการเปลี่ยนไมโครโฟนประกาศเสริมในระบบไมโครโฟนประกาศที่กำหนดค่าไว้แล้ว ต้องกำหนดที่อยู่ของอุปกรณ์ที่เปลี่ยนให้กับอุปกรณ์ที่เปลี่ยนใหม่ผ่านทาง EXTENSION ADDRESS ของสวิตช์ DIP

สวิตช์ **DIP**				เลขลำดับ	ความคิดเห็น
4	**3**	**2**	**1**		
-	ปิด	ปิด	ปิด	0	ยกเลิกการเชื่อมต่อ
-	ปิด	ปิด	เปิด	1	
-	ปิด	เปิด	ปิด	2	
-	ปิด	เปิด	เปิด	3	
-	เปิด	ปิด	ปิด	4	
-	เปิด	ปิด	เปิด	5	

ตาราง **11.1:** ที่อยู่เสริม

Bosch Security Systems B.V.
Torenallee 49
5617 BA Eindhoven
The Netherlands
www.boschsecurity.com
© Bosch Security Systems B.V., 2015