FLEXIDOME IP starlight 7000 VR

www.boschsecurity.dk

BOSCH
Invented for life

- Fremragende ydeevne i svagt lys
- Indbygget Intelligent Video Analytics til at udløse relevante advarsler og hurtigt hente data
- Intelligent Dynamic Noise Reduction reducerer kravene til båndbredde og lagring med op til 50 %
- Tilstand for udvidet dynamisk område for at kunne se detaljer i lyse og mørke områder samtidig
- Nem at installere med auto zoom/fokus SR-optik, guide og forudkonfigurerede indstillinger

Dette kamera giver klare billeder døgnet rundt – selv om natten eller i svagt lys.
Den enestående starlight-følsomhed gør dette kamera i stand til at arbejde med et minimum af omgivende lys. Den udvidede dynamiske tilstand giver detaljerede billeder i scener med vanskelig belysning.
Kameraet fås i versioner med 1080p- eller 720p-opløsning og giver op til 60 billeder pr. sekund.
Det æstetiske, hærværkssikre kabinet gør kameraet egnet til indendørs og udendørs installation.

Funktioner

Fremragende billeder i svagt lys
Den nyeste sensorteknologi kombineret med avanceret støjreduktion resulterer i en enestående følsomhed i farve. Ydeevnen i svagt lys er så god, at kameraet fortsætter med at levere fremragende farve, selv i omgivelser med svag belysning.

Hurtig ydeevne
60 billeder pr. sekund-tilstanden sikrer optimal ydeevne i scener med hurtig bevægelse og er specielt velegnet til anvendelse i kasinoer og banker.

Tilstand for udvidet dynamisk område
Tilstanden for udvidet dynamisk område er baseret på en multieksponeringsproces, der optager flere detaljer ved kraftigt lys og i skyggerne, selv i den samme scene. Som resultat kan du nemt skelne objekter og ansigtstræk (for eksempel ansigter) med skarpt modlys.
Kameraets faktiske dynamiske område er målt med OECF-analyse (Opto-Electronic Conversion Function – optoelektronisk konverteringsfunktion) i henhold til IEC 62676 afsnit 5. Denne metode bruges til at give et standardresultat, der kan bruges til at sammenligne forskellige kameraer.

Content Based Imaging Technology
Content Based Imaging Technology (CBIT) anvendes til grundlæggende at forbedre billedkvaliteten under alle lysforhold og til at identificere områder, der kræver mere behandling. Kameraet undersøger scenen med Intelligent Video Analytics og giver feedback til genjustering af billedbehandlingen. Dette giver bedre detaljer i betydningsfulde områder og en bedre overordnet ydeevne. IVA, Intelligent Auto Exposure-teknologien giver dig for eksempel mulighed for at se objekter i bevægelse i lyse og mørke områder på et billede.

Intelligent Video Analytics
Den indbyggede videoanalyse er både robust og intelligent. Det intelligente overvågningskoncept omfatter nu endnu flere effektive funktioner:
- Enkel kalibrering
- Reduktion af falske alarmer
- Identifikation med udvidet rækkevidde
- Administration er forsamlinger og kø
- Tælling af tæthed og flow

Den virksomhedskritiske videoanalyse detekterer, sporer og analyserer pålideligt objekter og alarmerer dig, når der udløses fordefinerede alarmer. Et smart sæt alarmregler gør sammen med objektfiltre og sporingstilstande komplekse opgaver nemme.
Systemet er også ekstremt robust og kan reducere falske alarmer fra f.eks. løv eller objektrystelser, selv under barske vejrforhold.
Din video tilknyttes metadata for at tilføje mening og struktur. Dette sætter dig i stand til hurtigt at hente relevante billeder fra timer af lagret video. Metadata kan også bruges til at levere uomtvisteligt kriminalteknisk bevis eller til at optimere forretningsprocesser baseret på personoptælling eller oplysninger om forsamlingstæthed.
Kalibrering er hurtigt og nemt – du skal bare indtaste kamerahøjden. Den interne sensor med gyro/accelerometer leverer resten af oplysningerne til præcis kalibrering af videoanalysen.

Intelligent Dynamic Noise Reduction reducerer båndbredden og kravene til opbevaring
Kameraet bruger Intelligent Dynamic Noise Reduction, der aktivt analyserer indholdet af scenen og reducerer støjartefakter tilsvarende.
Billedet med lav støj og den effektive H.264-komprimeringsteknologi giver klare billeder og reducerer samtidig båndbredden og lagringen med op til 50 % sammenlignet med andre H.264-kameraer. Dette resulterer i streams med reduceret båndbredde, der stadig fastholder en høj billedkvalitet og en jævn bevægelse. Kameraet sender de mest brugbare billeder ved intelligent at optimere forholdet mellem detaljer og båndbredde.

Områdebaseret indkodning
Områdebaseret indkodning er en anden funktion, der reducerer båndbredden. Komprimeringsparametre for op til otte brugerdefinerbare områder kan indstilles. Herved kan uinteressante områder blive stærkt komprimeret, så der bliver mere båndbredde tilovers til vigtige dele af scenen.

Bithastighedsoptimeret profil
Den gennemsnitlige, typiske, optimerede båndbredde i kbits/s for forskellige billedhastigheder er vist i tabellen:

BPS	1080p	720p	480p
60	1900	1400	722
30	1600	1200	600
15	1274	955	478
12	1169	877	438
5	757	568	284
2	326	245	122

Flere streams
Den innovative multi-streaming-funktion giver forskellige H.264-streams sammen med en M-JPEG-stream. Disse streams muliggør båndbreddeeffektiv visning og optagelse såvel som integration i videoadministrationssystemer fra tredjeparter.
Afhængig af opløsningen og billedhastigheden for den første stream, leverer den anden stream en kopi af den første stream eller en stream i lavere opløsning.
Den tredje stream bruger I-frames fra den første stream til optagelse. Den fjerde stream viser et JPEG-billede ved maksimalt 10 Mbit/s.

Interesseområder og E-PTZ
Interesseområder (ROI) kan brugerdefineres. Den elektroniske fjernstyring af panorering, vipning og zoom (E-PTZ) gør det muligt at vælge specifikke områder af det overordnede billede. Disse områder producerer separate streams til ekstern visning og optagelse. Disse streams gør det, sammen med den primære stream, muligt for operatøren at overvåge den mest interessante del af en scene og samtidig bibeholde overblikket over situationen.
Intelligent Tracking kan følge objekter i en defineret region af interesse. Intelligent Tracking kan autonomt detektere og spore objekter i bevægelse, eller brugeren kan klikke på et objekt, som den intelligente sporing derefter følger.

Lagerstyring
Optagelsesadministration kan styres ved hjælp af Bosch Video Recording Manager (VRM), eller kameraet kan bruge iSCSI-mål direkte uden optagelsessoftware.

Kantoptagelse
Sæt et hukommelseskort i kortstikket for at lagre op til 2 TB lokal alarmoptagelse. Før-alarmoptagelse i RAM reducerer optagelsesbåndbredden på netværket og forlænger hukommelseskortets effektive levetid.

Sky-baserede tjenester
Kameraet understøtter tidsbaseret eller alarmbaseret JPEG-postering til fire forskellige konti. Disse konti kan adressere FTP-servere eller skybaserede lagerfaciliteter (f.eks. Dropbox). Videoklip eller JPEG-billeder kan også eksporteres til disse konti.
Der kan indstilles alarmer, der udløser en e-mail eller SMS-besked, så du altid er opmærksom på unormale begivenheder.

Let at installere
Strøm til kameraet kan tilføres via en PoE-kompatibel (Power-over-Ethernet) netværkskabeltilslutning. Med denne konfiguration er det kun nødvendigt med en enkelt kabeltilslutning til visning, strømforsyning og

styring af kameraet. Brugen af PoE gør installationen nemmere og mere omkostningseffektiv, fordi kameraerne ikke kræver en lokal strømkilde.
Kameraet kan også forsynes med strøm fra +12 VDC-strømforsyninger.
Med henblik på at forbedre systemets pålidelighed kan kameraet sluttes til både PoE- og +12 VDC-forsyninger samtidig. Hvis den ene strømkilde fejler, tager den anden kilde over uden en genstart for at give redundans.
Guiden til optikken med automatisk zoom/fokus gør det nemt for installatøren at zoome og fokusere kameraet præcist til drift både dag og nat. Denne guide aktiveres fra pc'en eller fra den indbyggede kameraknap og gør det nemt at vælge den arbejdsgang, der passer bedst.
AVF-funktionen (automatisk variabel brændvidde) betyder, at zoom kan ændres uden at åbne kameraet. Den automatiske motoriserede zoom/fokus-justering med 1:1 pixel mapping sikrer, at kameraet altid er fokuseret præcist.

Automatisk billedrotation
Den integrerede sensor med gyro/accelerometer korrigerer automatisk billedretningen i trin på 90°, hvis kameraet monteres vinkelret eller omvendt.
Sensorbilledet kan også roteres manuelt gennem trin på 90°.
Du kan effektivt optage detaljer i lange gange uden tab af opløsning ved at montere kameraet vinkelret. Billedet vises opretstående i fuld opløsning på din skærm.

Scenetilstande
Kameraet har også et meget intuitivt brugerinterface, der gør konfiguration hurtig og nem. Der er ni konfigurerbare tilstande med de bedste indstillinger til flere forskellige anvendelser. Der kan vælges forskellige scenetilstande til dag- og natoptagelser.

Hybriddrift
En overspændingsbeskyttet analog videoudgang gør fuld hybrid drift mulig. Det betyder, at streaming af IP-video i høj opløsning samt en analog videoudgang er tilgængelige på samme tid. Hybridfunktionen giver en nem migreringssti fra ældre videoovervågningssystemer til et moderne IP-baseret system.

Æstetisk hærværkssikkert design
Det kompakte æstetiske design er velegnet til installationer, hvor kabinettets størrelse og udseende er af betydning. Det støbte aluminiumskabinet, vinduet i polycarbonat og den hårde indvendige beklædning er stødsikker op til 55 kg (IK10). Kameraet er også beskyttet mod vand og støv. Ved hjælp af den patenterede mekanisme til panorering/vipning/rotation kan installatøren vælge det ønskede synsfelt nøjagtigt. Der er et hav af monteringsmuligheder, herunder overflademontering, vægmontering, montering i hjørner og forsænket loftsmontering.

Ægte dag/nat-skift
Kameraet er et ægte dag/nat-kamera med en mekanisk filterteknologi, der giver klare farver om dagen og fremragende natbilleder, mens der samtidig bevares et skarpt fokus under alle lysforhold. Filteret kan skiftes eksternt eller automatisk via en lysniveausensor eller kontaktindgang.

Datasikkerhed
Der er indført særlige foranstaltninger for at sikre den højeste grad af sikkerhed i forbindelse med adgang til og datatransport på enheden.
Adgangskodebeskyttelsen med tre niveauer og sikkerhedsanbefalinger giver brugere mulighed for at tilpasse adgangen til enheden. Adgang til webbrowseren kan beskyttes via HTTPS, og firmwareopdateringer kan også beskyttes med godkendte, sikre uploads.
Den indbyggede understøttelse af TPM (Trusted Platform Module) og PKI (Public Key Infrastructure) garanterer uovertruffen beskyttelse mod ondsindede angreb. 802.1x-netværksgodkendelse med EAP/TLS understøtter TLS 1.2 med opdaterede kodepakker inklusive AES 256-kryptering.
Den avancerede certifikathåndtering omfatter:
- Selvsignerede, unikke certifikater, der oprettes automatisk efter behov
- Klient- og servercertifikater til godkendelse
- Klientcertifikater til ægthedsbevis
- Certifikater med krypterede, private nøgler

Komplet software til visning
Der er mange måder at få adgang til kameraets funktioner: via en webbrowser, med Bosch Video Management System, med den gratis Bosch Video Client eller Video Security Client, med Video Security-mobilappen eller via tredjeparts software.

Video Security-app
Video Security-mobilappen fra Bosch giver adgang til HD-overvågningsbilleder hvor som helst, så du kan se livebilleder fra enhver placering. Appen giver dig fuld kontrol over alle dine kameraer, lige fra panorering og vipning til zoom og fokusfunktioner. Det er som at have sit kontrolrum med sig.
Denne app giver sammen med den separat tilgængelige transkoder fra Bosch dig mulighed for at udnytte vores Dynamic Transcoding-funktioner fuldt ud, så du kan afspille billeder, selv via forbindelser med lav båndbredde.

Systemintegration
Kameraet overholder specifikationerne ONVIF Profile S, ONVIF Profile Q og ONVIF Profile G. Overholdelse af disse standarder sikrer kompatibilitet mellem netværksvideoprodukter uanset producenten. Tredjepartsintegratorer kan nemt få adgang til interne funktioner i kameraet med henblik på integration i store projekter. Besøg webstedet Bosch Integration Partner Program (IPP) (ipp.boschsecurity.com) for at få flere oplysninger.

Certificeringer og godkendelser

Standarder	
Stråling	EN 55032:2012, AC2013 klasse B EN 50121-4:2006, AC:2008 FCC: 47CFR15, klasse B (2015-10-1)
Immunitet	EN 50130-4:2011, A12014 (PoE, +12VDC)* EN 50121-4:2006, AC:2008
Omgivelser	EN 50130-5:2011 klasse IV
Sikkerhed	EN 62368-1:2014, AC:2015 EN 60950-1:2006, A11:2009, A1:2010, A12:2011, A2:2013 UL 62368-1, Ed. 2, den 1. december 2014 UL 60950-1, Ed. 2, den 14. oktober 2014 CAN/CSA-C22.2 No. 62368-1 CAN/CSA-C22.2 No. 60950-1
HD	SMPTE 296M-2001 (opløsning: 1280 x 720) SMPTE 274M-2008 (opløsning: 1920 x 1080)
Farvegengivelse	ITU-R BT.709-6
Overholder kravene fra ONVIF	EN 50132-5-2:2011, AC:2012 EN 62676-2-3:2014

* Kapitel 7 og 8 (netspændingskrav) er ikke gældende for kameraet. Hvis det system, som kameraet anvendes i, skal være i overensstemmelse med denne standard, skal alle strømforsyninger være i overensstemmelse med standarden.

Varemærker	CE, cULus, WEEE, PADS, RCM, EAC og China RoHS

Område	Certificering
Europa	CE
USA	UL

Installations- og konfigurationsnoter

Dimensioner, forsænket montering

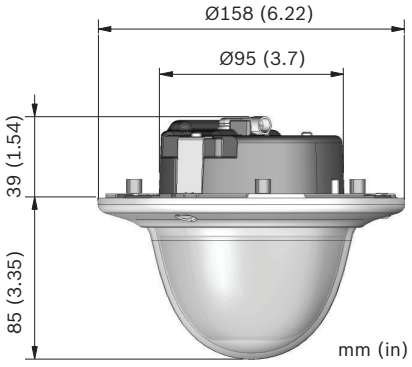

Dimensioner, overflademontering

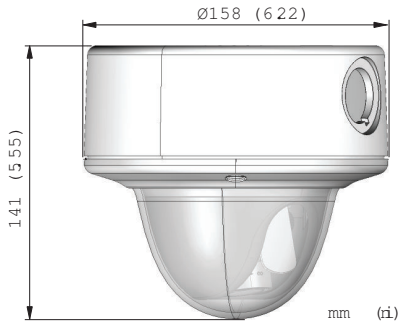

Medfølgende dele

Tekniske specifikationer

Strøm	
Indgangsspænding	Power-over-Ethernet (48 VDC nominelt) og/eller +12 VDC ±10 % (nødstrøm)
PoE IEEE-standard	802.3af (802.3at type 1) Effektniveau: Klasse 3
Strømforbrug	Maks. 7,2 W
Strømforbrug (PoE)	Maks. 200 mA
Strømforbrug (12 VDC)	Maks. 600 mA

Sensor (1080p-version)	
Sensortype	1/2.8" CMOS
Faktiske pixel	1920 (H) x 1080 (V); 2 MP (ca.)

Sensor (720p-version)	
Sensortype	1/2.8" CMOS
Faktiske pixel	1280 (H) x 720 (V)

Starlight-følsomhed	
(3200 K, 89 % refleksion, 1/25, F1,4, 30 IRE)	
Farve	0,0075 lx
Sort-hvid	0,0011 lx

Videostreaming	
Videokomprimering	H.264 (MP), M-JPEG
Streaming	Flere konfigurerbare streams i H.264 og M-JPEG, konfigurerbar billedhastighed og båndbredde. Interesseområder (ROI)

Videostreaming	
Kamerabehandlingsventetid	< 55 ms (1080p60)
GOP-struktur	IP, IBP, IBBP
Indkodningsinterval	1 til 50 [60] bps

Videoopløsning (H x V)	
1080p HD	1920 x 1080 (kun 1080p-version)
Opretstående tilstand, 1080p	1080 x 1920 (kun 1080p-version)
1,3 MP (4:3)	1280 x 960 (kun 1080p-version)
Opretstående tilstand, 1,3 MP	960 x 1280 (kun 1080p-version)
720p HD	1280 x 720
Opretstående tilstand, 720p	720 x 1280
D1 4:3 (beskåret)	704 x 480
480p SD	Indkodning: 704 x 480, Vist: 854 x 480
432p SD	768 x 432
288p SD	512 x 288
240p SD	Indkodning: 352 x 240, Vist: 432 x 240
144p SD	256 x 144

Kamerainstallation	
Anvendelsesvariant (1080p-version)	Starlight-tilstand (standard), HDR – udvidet dynamisk tilstand, 1,3 MP starlight-tilstand, 1.3 MP udvidet dynamisk tilstand
Anvendelsesvariant (720p-version)	Starlight-tilstand (standard), HDR – udvidet dynamisk tilstand
Basisbilledhastighed	25/30/50/60 fps (PAL/NTSC til analog udgang)
Spejlbillede	Til/fra
Vip billede	Til/fra
Roter	0° / 90° / 180° / 270°
Kamera-LED	Aktivér/deaktiver
Analog udgang	Fra, 4:3 letterbox, 4:3 beskåret, 16:9
Indstilling af position	Koordinater/monteringshøjde
Optikguide	Autofokus, fjernzoom

Videofunktioner – farve	
Justerbare billedindstillinger	Kontrast, mætning, Lysstyrke
Hvidbalance	2.500 til 10.000 K, 4 automatiske tilstande (Basis, Standard, Natriumdamp, Dominerende farve), Manuel tilstand og Hold-tilstand

Videofunktioner – ALC	
ALC-niveau	Justerbar
Mætning	Justerbar fra toppunkt til gennemsnit
Lukker	Automatisk elektronisk lukker (AES): Fast lukker (1/[25/30] til 1/15.000) kan vælges: Standardlukker
Dag/nat	Auto (justerbare skiftpunkter), farve, sort-hvid

Videofunktioner – forbedring	
Skarphed	Skarphedsforbedringsniveau kan vælges
Modlyskompensering	Til/fra
Kontrastforøgelse	Til/fra
Støjreduktion	Intelligent Dynamic Noise Reduction med separat tidsmæssig og rumlig justering
Intelligent Defog	Intelligent Defog justerer parametre automatisk, så du får det bedste billede i tågede eller disede omgivelser (omskiftelig)

Videoindholdsanalyse	
Analysetype	Intelligent Video Analytics (IVA)
Konfigurationer	Silent VCA / Profile1/2 / Planlagt / Hændelse udløst
Alarmregler (kan kombineres)	Alle objekter Objekt i felt Overtrædelse af linje Kommer i/forlader felt Ophold Følg rute Inaktivt/fjernet objekt Tælling Besiddelse Estimering af forsamlingstæthed Ændring af forhold Søgning efter ligheder Flow/tællerflow
Objektfiltre	Varighed Størrelse Formatforhold Hastighed Retning Farve Objektklasser (4)

Videoindholdsanalyse	
Sporingstilstande	Standardsporing (2D) 3D-sporing 3D-personsporing Sporing af fartøjer Museumstilstand
Kalibrering/ geografisk placering	Automatisk baseret på data fra gyro/ accelerometer og kamerahøjde
Sabotagedetektering	Maskerbar
Detektering	Lyd; ansigt

Yderligere funktioner	
Scenetilstande	Ni standardtilstande, planlægningsfunktion
Identitetsmaskering	Otte uafhængige områder, fuldt programmerbare
Videogodkendelse	Fra / Vandmærke / MD5 / SHA-1 / SHA-256
Display-mærkning	Navn; Logo; Tid; Alarmbesked
Pixeltæller	Valgbart område
Kamerarotation	Automatisk detektering med manuel styring (90°)

Lokal lagring	
Intern RAM	60 sekunders før-alarmoptagelse
Hukommelseskortstik	Understøtter op til 32 GB MicroSDHC/2 TB MicroSDXC-kort. (Et hukommelseskort af klasse 6 eller højere anbefales til HD-optagelse)
Optagelse	Kontinuerlig optagelse, ringoptagelse, alarm-/ hændelsesoptagelse, planlagt optagelse

Indgang/udgang	
Analog videoudgang	CVBS (PAL/NTSC), 1 Vpp, BNC, 75 ohm (overspændingsbeskyttet)
Lydsignallinjeindgang	Normalt 10 kohm, maks. 1 Vrms
Lydsignallinjeudgang	1 Vrms, 1,5 kohm typisk
Alarmindgangsaktiveringsspænding (x2)	+5 VDC til +40 VDC (+3,3 VDC med DC-tilsluttet 22 kohm pull-up-modstand)
Alarmudgangsspænding	30 VAC eller +40 VDC Maks. 0,5 A kontinuerlig, 10 VA

Audiostreaming	
Standard	G.711, 8 kHz samplingshastighed L16, 16 kHz samplingshastighed AAC-LC, 48 kbps ved 16 kHz samplingshastighed

Audiostreaming	
	AAC-LC, 80 kbps ved 16 kHz samplingshastighed
Signal-støjforhold	>50 dB
Audiostreaming	Fuld dupleks/halv dupleks

Software	
Enhedsregistrering	IP Helper
Enhedskonfiguration	Via webbrowser eller Configuration Manager
Firmwareopdatering	Kan fjernprogrammeres
Softwarefremvisning	Webbrowser: Video Security Client; Video Security App; Bosch Video Management System; Bosch Video Client; eller tredjepartssoftware
Seneste firmware og software	http://downloadstore.boschsecurity.com/

Netværk	
Protokoller	IPv4, IPv6, UDP, TCP, HTTP, HTTPS, RTP/ RTCP, IGMP V2/V3, ICMP, ICMPv6, RTSP, FTP, Telnet, ARP, DHCP, APIPA (Auto-IP, link local address), NTP (SNTP), SNMP (V1, MIB-II), 802.1x, DNS, DNSv6, DDNS (DynDNS.org, selfHOST.de, no-ip.com), SMTP, iSCSI, UPnP (SSDP), DiffServ (QoS), LLDP, SOAP, Dropbox, CHAP, digest authentication
Kryptering	TLS 1.2, SSL, DES, 3DES
Ethernet	10/100 Base-T, automatisk registrering, halv/ fuld dupleks
Tilslutning	Auto-MDIX
Kompatibilitet	ONVIF Profile S; ONVIF Profile G ; ONVIF Profile Q GB/T 28181

Optisk	
Optik	3-9 mm automatisk SR-optik (IR-korrigeret) med variabel brændvidde (AVF) – eller – 10-23 mm automatisk SR-optik (IR-korrigeret) med variabel brændvidde (AVF)
Optikmontering	Boardmonteret
Justering	Motoriseret zoom/fokus
Blændejustering	Automatisk blændejustering

Optisk	
Visningsvinkel (3-9 mm)	Vidvinkel: 117º x 59º (H x V) Tele: 37º x 21º (H x V)
Visningsvinkel (10-23 mm)	Wide: 32º x 18º (H x V) Tele: 14,4º x 8,1º (H x V)

Mekanisk	
Dimensioner (D x H)	158 x 124 mm
Vægt	0,85 kg 1,28 kg med SMB
Montering	Planmontering eller overflademontering
Farve	Hvid (RAL9010) monteringsring med sort indsats
Justeringsområde	360º panorering, 90º vipning, ±90º twist
Dome-kuppel	Polycarbonat, klar med UV-blokerende ridsefast belægning
Monteringsring	Aluminium

Omgivelser	
Driftstemperatur	-30 ºC til +50 ºC for at muliggøre kontinuerlig drift; -34 ºC til +74 ºC i henhold til NEMA TS 2-2003 (R2008), para 2.1.5.1 via figur 2.1 testprofil
Koldstartstemperatur	-20 ºC
Opbevaringstemperatur	-50 ºC til +70 ºC
Fugtighed ved drift	5-93 % relativ fugtighed
Fugtighed ved opbevaring	Op til 98 % relativ fugtighed
Stødbeskyttelse	IK10
Beskyttelse mod vand og støv	IP 66 og NEMA Type 4X (med passende installationsstandarder)

Bestillingsoplysninger

FLEXIDOME IP starlight 7000 VR
Højtydende IP-dome-kamera til IVA-optimeret, virksomhedskritisk HD-overvågning i svag belysning og med hybrid analog/IP-drift.
720p
3 til 9 mm SR-optik
Ordrenummer **NIN-73013-A3A**

FLEXIDOME IP starlight 7000 VR
Højtydende IP-dome-kamera til IVA-optimeret, virksomhedskritisk HD-overvågning i svag belysning og med hybrid analog/IP-drift.
720p
3 til 9 mm SR-optik
Overflademonteringsboks
Ordrenummer **NIN-73013-A3AS**

FLEXIDOME IP starlight 7000 VR
Højtydende IP-dome-kamera til IVA-optimeret, virksomhedskritisk HD-overvågning i svag belysning og med hybrid analog/IP-drift.
720p
10 til 23 mm SR-optik
Ordrenummer **NIN-73013-A10A**

FLEXIDOME IP starlight 7000 VR
Højtydende IP-dome-kamera til IVA-optimeret, virksomhedskritisk HD-overvågning i svag belysning og med hybrid analog/IP-drift.
720p
10 til 23 mm SR-optik
Overflademonteringsboks
Ordrenummer **NIN-73013-A10AS**

FLEXIDOME IP starlight 7000 VR
Højtydende IP-dome-kamera til IVA-optimeret, virksomhedskritisk HD-overvågning i svag belysning og med hybrid analog/IP-drift.
1080p
3 til 9 mm SR-optik
Ordrenummer **NIN-73023-A3A**

FLEXIDOME IP starlight 7000 VR
Højtydende IP-dome-kamera til IVA-optimeret, virksomhedskritisk HD-overvågning i svag belysning og med hybrid analog/IP-drift.
1080p
3 til 9 mm SR-optik
Overflademonteringsboks
Ordrenummer **NIN-73023-A3AS**

FLEXIDOME IP starlight 7000 VR
Højtydende IP-dome-kamera til IVA-optimeret, virksomhedskritisk HD-overvågning i svag belysning og med hybrid analog/IP-drift.
1080p
10 til 23 mm SR-optik
Ordrenummer **NIN-73023-A10A**

FLEXIDOME IP starlight 7000 VR
Højtydende IP-dome-kamera til IVA-optimeret, virksomhedskritisk HD-overvågning i svag belysning og med hybrid analog/IP-drift.
1080p
10 til 23 mm SR-optik
Overflademonteringsboks
Ordrenummer **NIN-73023-A10AS**

Tilbehør

VDA-WMT-DOME Dome-vægmontering
Robust vægmonteringsbeslag til dome-kameraer (Ø158)
Ordrenummer **VDA-WMT-DOME**

VDA-CMT-PTZDOME-hjørnemonteringsadapter
Hjørnemonteringsadapter (270°) til brug med den passende vægmonteringsadapter
Ordrenummer **VDA-CMT-PTZDOME**

VDA-CMT-DOME Hjørnemontering
Robust beslag til montering af dome-kameraer (Ø158 mm) i et 90° hjørne
Ordrenummer **VDA-CMT-DOME**

LTC 9213/01 adapter til mastemontering
Fleksibel mastmonteringsadapter til kameramontering (brug denne sammen med det korrekte vægmonteringsbeslag). Maks. 9 kg (20 lb), mast med en diameter fra 3" til 15", bøjler af rustfrit stål
Ordrenummer **LTC 9213/01**

VDA-PLEN-DOME Loftsmonteringskabinet til plenum-installationer
Sæt med loftsmonteringskabinet til plenum-installationer til adskillige serier af dome-kameraer fra Bosch
Ordrenummer **VDA-PLEN-DOME**

VGA-IC-SP Ekstra sæt til loftsmontering
Ekstra sæt til montering af dome-kameraer på sænket loft. Blænde Ø177 mm; maks. understøttet vægt på 11,3 kg
Ordrenummer **VGA-IC-SP**

VDA-455TBL tonet kuppel
Tonet kuppel til FlexiDome-serien
Ordrenummer **VDA-455TBL**

VDA-455CBL klar kuppel
Klar kuppel til FlexiDome-serien
Ordrenummer **VDA-455CBL**

NPD-5001-POE Midspan PoE-injektor
Power-over-Ethernet midspan-injektor til brug med PoE-kompatible kameraer; 15,4 W, 1 port
Ordrenummer **NPD-5001-POE**

NPD-5004-POE Midspan PoE-injektor
Power-over-Ethernet midspan-injektorer til brug med PoE-kompatible kameraer; 15,4 W, 4 porte
Ordrenummer **NPD-5004-POE**

NIN-DMY Dummy-kamera
FLEXIDOME VR family Dummy-kamera
Ordrenummer **NIN-DMY**

S1460 Service-/skærmkabel
2,5 mm stik til BNC-videostikkabel. 1 m
Ordrenummer **S1460**

VDA-455SMB-IP Overflademonteringsboks
Overflademonteringsboks til dome-kameraer; IP-version
Ordrenummer **VDA-455SMB-IP**

VDA-PMT-DOME Rørbeslag
Robust rørmonteringsbeslag til dome-kameraer (Ø158 mm)
Ordrenummer **VDA-PMT-DOME**

Repræsenteret af:

Europe, Middle East, Africa:
Bosch Security Systems B.V.
P.O. Box 80002
5600 JB Eindhoven, The Netherlands
Phone: + 31 40 2577 284
emea.securitysystems@bosch.com
emea.boschsecurity.com

Germany:
Bosch Sicherheitssysteme GmbH
Robert-Bosch-Ring 5
85630 Grasbrunn
Germany
www.boschsecurity.com

Robert Bosch A/S 2016 | Oplysningerne kan ændres uden varsel.
20826946443 | da, V5, 17. Okt 2016