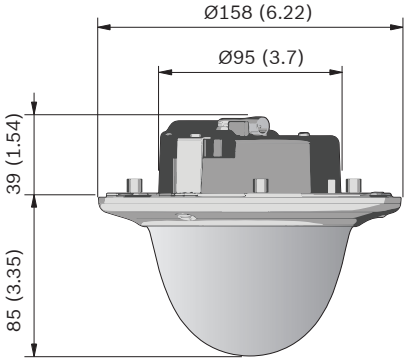
Ø158 (6.22)
Ø95 (3.7)
39 (1.54)
85 (3.35)

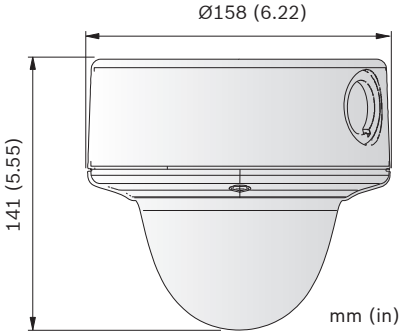
Ø158 (6.22)
141 (5.55)
mm (in)