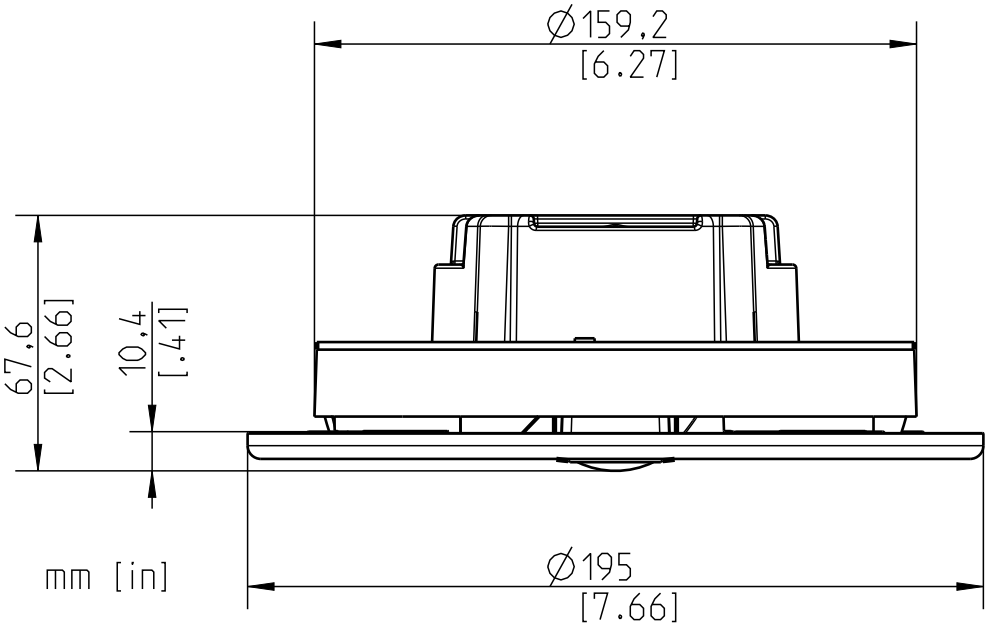
Ø159,2
[6.27]
67,6
[2.66]
10,4
[.41]
mm [in]
Ø195
[7.66]

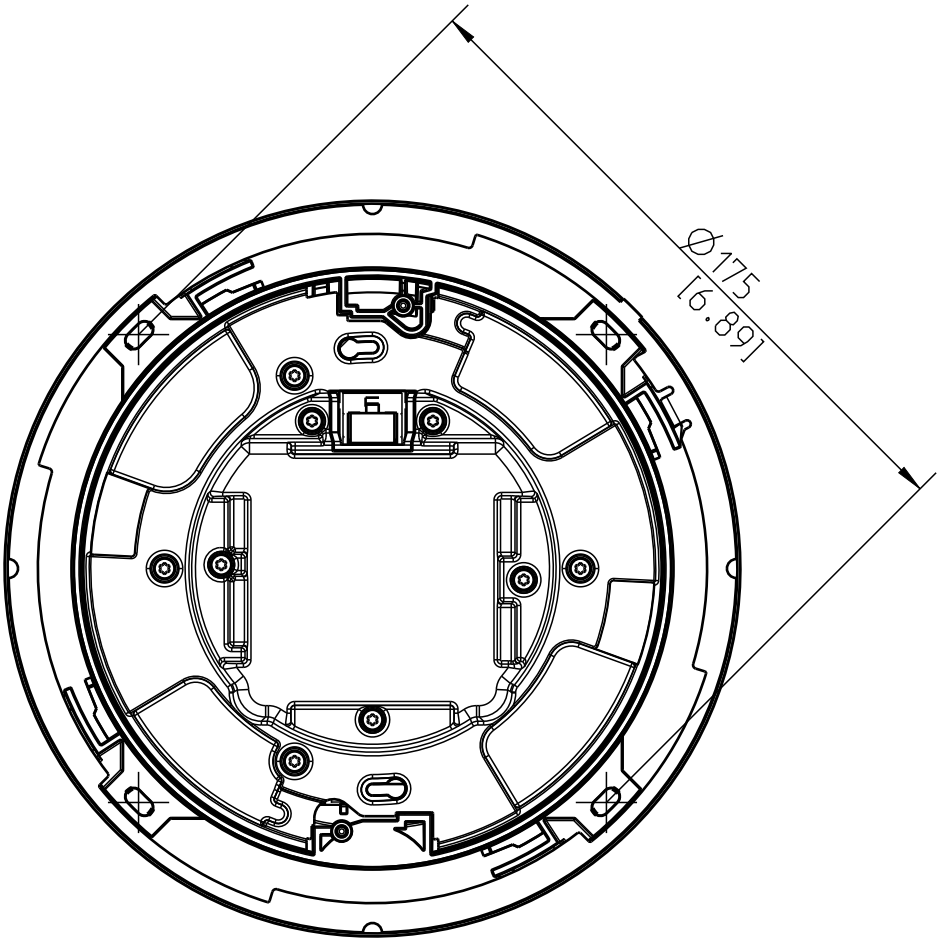
Ø175
[6.89]