NDA-5081-PLEN عدّة تركيب سقفي تصنيف Plenum، 110 مم

- تصميم معياري لتمكين التركيب السهل والسريع
- مجموعة ملحقات واحدة لمجموعات كاميرات متعددة من Bosch
- طبقة نهائية مقاومة للتآكل
- تتوافق مع متطلبات السلامة (UL2043) للتركيب فوق السقف

حوامل التركيب وملحقات الكاميرا المعيارية هي مجموعة من حوامل التركيب ومحولات التركيب ولوحات واجهات متدلية وخزائن مراقبة يمكن استخدامها مع مجموعة واسعة من كاميرات Bosch. يمكن تركيب الملحقات بسهولة ويمكن دمجها لتبسيط عملية التركيب في مواقع متعددة مع المحافظة على نفس الشكل وطريقة العمل.

الوظائف

التصميم المعياري: استخدام مع كاميرات مختلفة
يتميز التصميم المعياري بالمرونة ويمكن استخدامه لتثبيت كاميرات Bosch في الداخل والخارج. ومن خلال اختيار لوحة الواجهة الخاصة بالكاميرا ذات الصلة بالكاميرا المطلوب تركيبها، يمكن استخدام حوامل التركيب الشائعة، مما يضفي المزيد من السهولة على عمليات تركيب كاميرات متعددة ويضمن الحصول على شكل وألوان موحدة (RAL9003).

الشهادات والموافقات

بيئي	
اختبار الحريق	معتمدة لقنوات التهوية: UL 2043

التثبيت/التكوين

إشعار

يجب أن يبلغ قطر الجزء المقصوص لتثبيت هذا الملحق 192 مم.

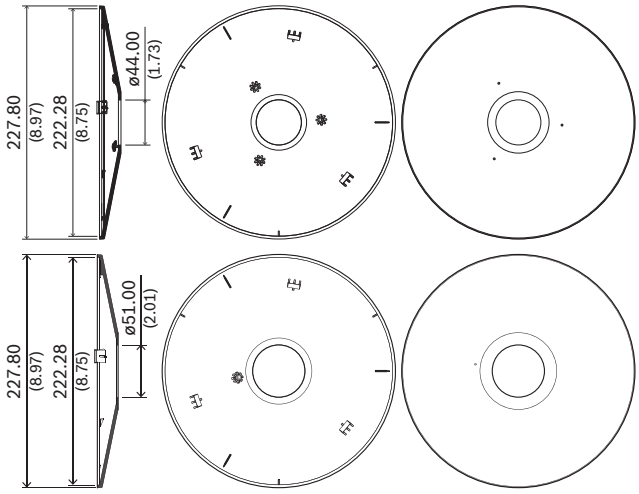

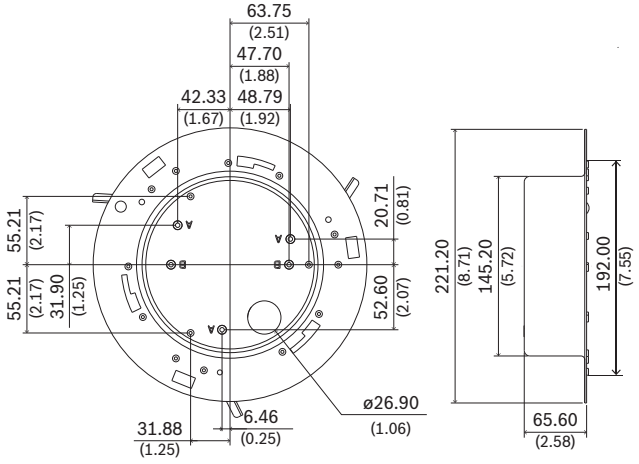

الأبعاد بالمليمتر (بوصة)

القطع المضمنة

الكمية	المكون
1	عدّة تركيب سقفي معتمدة لقنوات التهوية
1	غطاء علوي لـ FLEXIDOME IP micro 3000i
2	مباعد سداسي الشكل لـ FLEXIDOME IP micro 3000i
1	غطاء علوي لـ FLEXIDOME panoramic 5100i
3	مسامير M4 × 8L
1	دليل التثبيت السريع

المواصفات التقنية

ميكانيكي

البعد (القطر x الارتفاع)	227.80 mm x 113.90 mm
البعد (القطر x الارتفاع)	8.97 in x 4.48 in
القسم المقصوص للتركيب (Ø) (مم)	192 مم
القسم المقصوص للتركيب (Ø) (بوصة)	7.56 بوصة
الوزن (غ) (غطاء علوي فردي)	1164 g
الوزن (رطل) (غطاء علوي فردي)	2.57 lb
اللون في مخطط RAL (لوحة الواجهة)	اللون RAL 9003 أبيض الإشارة
اللون (الأجزاء الداخلية)	أسود
المواد	صلب؛ صمغ بولي كاربونات (لوحة الواجهة)

معلومات الطلب

NDA-5081-PLEN عدّة تركيب سقفي تصنيف Plenum، 110 مم
عدّة تركيب سقفي معتمدة لقنوات التهوية لكل من FLEXIDOME panoramic 5100i وFLEXIDOME IP micro 3000i
رقم الطلب **NDA-5081-PLEN | F.01U.394.002**

ممثل بواسطة:

Europe, Middle East, Africa:
Bosch Security Systems B.V.
P.O. Box 80002
JB Eindhoven, The Netherlands 5600
Phone: + 31 40 2577 284
www.boschsecurity.com/xc/en/contact/
www.boschsecurity.com

Germany:
Bosch Sicherheitssysteme GmbH
Robert-Bosch-Ring 5
Grasbrunn 85630
Tel.: +49 (0)89 6290 0
Fax:+49 (0)89 6290 1020
de.securitysystems@bosch.com
www.boschsecurity.com

© Bosch Security Systems 2022