MIC IP starlight 7000i

www.boschsecurity.com

BOSCH
Invented for life

- 優異的強度和耐用性，可應用於任何戶外環境，包括交通監控 (橋樑、隧道或高速公路)、外圍環境的保護、城市監控和礦業
- 內建 Intelligent Video Analytics 會在發生不尋常的場景活動時通知操作員
- 即便攝影機移動時也可以使用尖端智慧結合 Intelligent Tracking 和物體偵測功能
- 具有絕佳低光源感光度 (色彩 = 0.0077 lx) 和 High dynamic range (120 dB) (可同時看見亮區域和暗區域的細節) 的 Starlight 攝影機技術
- 具有多光譜 LED 的選購、可變光束照明燈可確保紅外線光 (最遠達 450 公尺 (1476 呎)) 會均勻地分佈在現場，以避免暗點或過度照明的場景情況

攝影機是先進的 PTZ 監控平台，適合關鍵任務型的應用。攝影機具備 starlight 成像技術及絕佳的低光線感光度，所以對於需要強大和高品質成像的應用情境是完美的解決方案。
此攝影機的真正優勢在於其強化設計結合專為最嚴峻的環境所開發的 Intelligent Video Analytics。攝影機非常適合嚴酷的環境及惡劣天候使用，像是強風、豪雨、濃霧、下冰雹和下雪的天候。攝影機可在 -40 °C 至 +65 °C (-40 °F 至 +149 °F) 的極端溫度範圍內操作。即便是在嚴酷的環境及嚴苛的照明環境下，攝影機還是可提供最品質的視訊影像以及直接在來源處判讀的相關資料。H.265 壓縮技術、Intelligent Dynamic Noise Reduction 和動態編碼器地區對於位元速率的節約都有貢獻。

功能

優異的低光源效能
最新的感應器技術與先進的雜訊抑制功能結合之後，便產生優異的色彩靈敏度。低光源效能非常卓越，可讓攝影機以最少的環境光提供卓越的色彩表現。

此攝影機的動態範圍非常出色，在現實世界中擁有顯而易見的效能優勢。在延伸動態範圍模式中，此攝影機會使用電子快門來捕捉有不同曝光時間的四個影像，並重新產生高對比畫面。結果如下：您可以同時看到場景中光亮區域 (亮部) 與暗部區域 (陰影) 的細節。您可以在明亮的背光之下輕鬆辨識物體與特徵 (例如臉部)。

防破壞設計，能在惡劣的條件下應用
此攝影機是專為監控應用而設計，超越了傳統定位系統的機械功能。整個金屬機體經過陽極處理，能耐受高度撞擊、低頻震動。攝影機機型的防衝擊設計符合 IK10 等級，防震動與衝擊等級則符合 IEC 60068 標準。
本攝影機配備閉環式定位系統。本系統可讓攝影機在連續震動之下或極度震盪事件之後維持在原有的位置，甚至不需要復位或預先定位校準。
攝影機受益於 Bosch 在材料工程和塗層領域的知識。因此，攝影機卓越的冶金技術和表面處理具有絕佳抗腐蝕效果。本攝影機依照 ISO 12944-6: C5-M (High); Aluminum Housing Components 標準進行 2000 小時的鹽霧試驗。

符合領先業界 **IP68**、**Type 6P**、**IK10** 等級的強固設計
MIC 攝影機經過嚴格的粉塵和水中測試 (IP68、Type 6P) 和衝擊試驗 (IK10) 並獲得認證，非常適合安裝在最嚴苛的環境中。陽極處理鋁合金外殼和堅固耐用的粉體塗裝，使得每一台 MIC 舍已經都有無與倫比的防蝕能力。可靠的 O 型環能完整密封，保護內部元件不受外部環境破壞，因此不須為攝影機施加壓力。為確保裝置的完整性，每部 MIC 攝影機皆在原廠經過滲漏測試後才進行出貨。

平移和傾斜驅動機械裝置
平移和傾斜機械裝置是堅固耐用的直接驅動系統。無刷馬達使用精心調校的輪系直接控制平移和傾斜移動，其設計宗旨是將反彈降到最低，並在沒有顯著磨損的狀況下支援連續操作。
全景 360º 連續旋轉左右移動與 290º 傾斜控制 (不含照明燈的直立機型) 和超快速平移 (120°/秒) 與傾斜 (90°/秒) 能提供優異的檢視功能，本攝影機的性能優於其他同等級的攝影機。

雙模式光源
可現場安裝 MIC 照明燈配件 (另外購買) 是由隱藏式紅外線 LED、可見式紅外線 LED 和 LED 所組成。紅外線 LED 可偵測遠達 450 公尺 (1476 呎) 的物體。
下表可識別每種 LED 類型的應用情境。

應用情境	照明燈類型
近距離照明	940 nm 紅外線 LED
遠距離的偵測	850 nm 紅外線 LED
識別與嚇阻	LED

MIC 攝影機可以根據變焦等級動態調整紅外線光束，讓照明強度符合攝影機的視野。
光束強度是以自動或手動方式控制 (取決於使用者偏好設定)。降低強度會減少過度曝光的情形。
獲得專利的整合式穩定照明技術能在產品的壽命期間提供相同水準的照明效能，即使是在變動的溫度中運作。
模式可讓操作員以彩色模式捕捉完整的場景細節，或是使用光線提供遏止效果。

H.265 高效率視訊編碼
攝影機以高效且功能強大的 H.264 和 H.265/HEVC 編碼平台設計。攝影機能夠用非常小的網路負載提供高品質、高解析度視訊。H.265 的編碼效率翻倍，是 IP 視訊監控系統新的壓縮標準選擇。

智慧 **DNR** 串流
智慧型編碼功能結合 Intelligent Dynamic Noise Reduction 技術和分析，可使頻寬消耗量減至到極低的境界。只需編碼場景內的相關資訊，例如使用分析功能找到的動態或物體。
攝影機能夠進行/四重串流，可讓攝影機提供獨立、可設定的串流，以有限的頻寬進行即時檢視、錄影或遠端監控。

最先進卓越的 **Intelligent Video Analytics**
此攝影機包括最新版的 Intelligent Video Analytics 應用程式，可用於預先定位。
此視訊分析功能是專為關鍵任務型應用情況所設計，能夠確實地偵測、追蹤和分析移動的物體，同時抑制影像中虛假來源所產生的非必要警報，即便在嚴峻的天候條件下也能運作。
如多人跨越警戒線、遊蕩、閒置 / 遭移動物體偵測、群眾密度預估、占用率及人數統計等進階工作都可用於即時警報和鑑識搜尋。物體篩選可以根據尺寸、速度、方向、畫面比例及顏色定義。
簡易的校準模式可大幅減少安裝時間，因為您只需為每台攝影機輸入安裝高度一次，與預設位置無關。
攝影機完成校準後，分析引擎可以自動將物體分類成站立的人、汽車、自行車或卡車。

在攝影機移動時進行視訊分析
在預先位置外，甚至當 PTZ 攝影機移動時，無論是警戒巡覽還是手動，Intelligent Video Analytics 應用程式現在都可以在物體進入警報範圍時偵測及啟動警報。這些警報範圍會在所有的 PTZ 攝影機檢視中定義一次。對監控區域進行警戒巡覽掃描時，攝影機視野範圍內的任一部分出現任何動態，本攝影機會自動驅動警報。

Intelligent Tracking
當攝影機中的 Intelligent Video Analytics 應用程式偵測物體或個人時，攝影機可自動啟用 Intelligent Tracking 功能，此功能會控制攝影機的平移/傾斜/變焦 (PTZ) 動作，以追蹤物體並使其維持在檢視內。
最新一代的 Intelligent Tracking 功能可確保更順暢的攝影機動作，即使在嚴苛的場景中也可更舒適地觀看及更可靠地追蹤物體。
可能有干擾背景動作的區域 (移動的樹木、燈光的跳動和繁忙的道路) 可能會被遮蔽。
此攝影機支援 2 個 Intelligent Tracking 模式：
- 自動模式：在此模式中，攝影機會跟隨在 Intelligent Video Analytics 應用程式中已觸發警報的任何物體。此模式最適合用於可清楚定義警報情況的情境，例如，不應該有任何動作時。
- 按一下模式：在此模式中，使用者可以按一下 Intelligent Video Analytics 應用程式偵測到的任何物體，好讓攝影機能追蹤所選物體的動作。此模式最適合用於預期有一般場景活動的情境。

影像穩定 **(Image Stabilization)**
隨著 PTZ 攝影機的光學變焦功能不斷增強，影像穩定成為消除因攝影機掛架不穩定而晃動的關鍵。當攝影機放大到極高的值時，攝影機掛架的輕微晃動可能會遠距離移動視界。這可能會傳送無法使用的影像。本攝影機採用影像穩定 (Image Stabilization) 演算法，能讓攝影機偵測連續振動。當攝影機偵測到振動時，便會在垂直和水平軸動態更正晃動的視訊，在監視器上產生優異的清晰影像和穩定的視界。

資料安全性
須採取各種具體措施，確保裝置存取與資料傳輸獲得最高程度的安全性。在初始設定後，只能透過安全通道存取攝影機。您必須設定服務等級的密碼，才能存取攝影機功能。
網頁瀏覽器和檢視用戶端存取可運用 HTTPS 或其他安全通訊協定 (支援專業的 TLS 1.2 通訊協定，含更新加密套件，包括採用 256 位元金鑰的 AES 加密) 加以保護。任何軟體皆不得安裝於攝影機中，而且只能上傳已驗證的韌體。提供具備安全建議的三層密碼保護，讓使用者能自訂對裝置的存取。網路和裝置存取可以透過採用 EAP/TLS 通訊協定的 802.1x 網路驗證保護。嵌入式登入防火牆、內建信任平台模組 (TPM) 和公開金鑰基礎建設 (PKI) 支援，保證免受惡意攻擊的最佳防護。
進階憑證處理將提供：
- 需要時自動建立的自我簽署唯一憑證
- 用於驗證的用戶端與伺服器憑證

- 用於證明真實性的用戶端憑證
- 具有已加密私密金鑰的憑證

系統整合並符合 **ONVIF** 標準
本款攝影機符合 ONVIF Profile S 和 ONVIF Profile G 規範。(ONVIF 是 Open Network Video Interface Forum - 開放式網路視訊介面論壇的縮寫。)若為 H.265 設置，本款攝影機也支援屬於 ONVIF Profile T 的一部分的 Media Service 2。符合此等標準可保證與各家製造商推出的網路視訊產品之間的交互操作性。第三方整合商能輕易存取攝影機的內部功能集，便於進行與大型專案的整合。要獲得更多資訊，請瀏覽 Bosch Integration Partner Program (IPP) 網站 (ipp.boschsecurity.com)。

輕鬆安裝
攝影機以快速、簡易安裝的目標設計，而這正是 Bosch IP 視訊安全產品的主打功能。
攝影機的安裝支援直立、倒置或傾斜方向。現場斜切功能 可讓安裝人員將攝影機的上部向下傾斜為 35° 角。在這個角度下，操作人員可以直接看到攝影機下方的場景。

電源選項
此攝影機可透過使用 Bosch 機型 (高供電 PoE 中跨設備 (另外購買) 的乙太網路高供電網路供電。若有此設置，只要透過一條纜線
(Cat5e/Cat6 屏蔽式雙絞線 (STP)) 連接，就能檢視及控制攝影機，並為攝影機供電。
為了提供最大的可靠性，攝影機可同時搭配高供電 PoE 中跨設備備援電源系統和另一個連接的 24 VAC 電源操作。如果高供電 PoE 或 24 VAC 電源故障，攝影機會順暢地轉換至剩餘的電源。
60 W 中跨設備 (NPD-6001B) 能為沒有照明燈配件的機型供電。95 W 中跨設備 (NPD-9501A) 能為所有 機型供電，包括具有照明燈配件的機型。
若不使用高供電 PoE 網路介面，此攝影機也可接受標準的電源。使用者自備的配線必須符合當地電氣法規 (Class 2 電源等級)。
若需詳細資訊，請參考「安裝/設置注意事項」一節中的表格。

攝影機診斷
本攝影機具有數個內建感應器/進階診斷，能在攝影機的 OSD 顯示有關攝影機狀況的警告。診斷能以記錄檔記錄事件，例如：
- 低電壓 - 輸入電源下降至攝影機無法運作的水平之下
- 高溫 - 內部溫度超過規範
- 低溫 - 內部溫度低於最低水平
- 高濕度 - 內部濕度超過 70%
- 高震動 - 超過可接受的加速力等級
- 攝影機運作總時數
- 照明燈老化歷程記錄

特定事件也會顯示在攝影機的 OSD。
這些診斷記錄檔可用於安裝或讓維修技師檢視。

認證與核准

電磁相容性 (EMC)	符合 FCC 47 CFR Part 15、ICES-003 和 CE 法規，包括最新版的： EN 50130-4 EN 61000-3-3 EN 50121-4 (鐵路應用) EN 55032 EN 61000 3-2 AS/NZS CISPR 22
產品安全	符合 UL、CE、CSA、EN 和 IEC 標準，包括： UL 62368-1 UL 60950-1，Ed.2 CAN/CSA-C22.2 No. E60950-1B-07 EN 62368-1 EN 60950-1 EN 60950-22 CAN/CSA-C22.2 No. 62368-1-14 IEC 62368-1 Ed.2* IEC 60950-1 Ed.2** IEC 60950-22 Ed.2
標章	UL、CE、WEEE、RCM、EAC、VCCI、FCC、RoHS

如需所有相關認證/標準的完整明細清單，請參閱線上型錄、裝置專屬產品頁面上「文件」索引標籤內所附的產品測試報告。如果產品頁面中找不到相關文件，請聯絡您的銷售代表。

地區	符合法規/品質標章	
歐洲	CE	MIC IP starlight 7000i
美國	UL	MIC IP starlight 7000i

安裝/設置注意事項

下表中，「X」表明 MIC IP 攝影機機型的電源選項。

攝影機機型	**60 W** 中跨設備	**95 W** 中跨設備	**VIDEOJET connect 7000**	電源供應裝置
含照明燈的機型		X	X	X
不含照明燈的機型	X	X	X	X

技術規格

感光元件	1/2.8 型 Exmor R CMOS 感測器
有效的畫面元件 (像素)	1945 x 1097 (2.13 MP)
鏡頭	30 倍電動變焦 4.3 公釐至 129 公釐 F1.6 至 F4.7
視野 (FOV)	2.3° 至 63.7°
對焦	包含手動優先的自動
光圈	包含手動優先的自動
數位變焦	12 倍

視訊效能 - 靈敏度	
(, 反射率 89%, 1/30, ,)	
色彩	0.0077 lx
黑白	0.0008 lx

其他攝影機設定	
增益控制	, 固定
光圈修正	水平與垂直
電子快門速度 (AES)	1/1 秒至 1/10000 秒 (22 步階)
訊噪比 (SNR)	>55 dB
切換	自動 IR 阻斷濾鏡
背光補償 (BLC)	開啟 / 關閉 / Intelligent Auto Exposure (IAE)
白平衡	2000 K 到 10,000 K ATW，AWB 暫停，延伸 ATW，手動，鈉燈自動，鈉燈
日/夜	黑白, 色彩, 自動
除霧模式功能	在濃霧或是其他低對比度場景觀看時提升能見度。
High dynamic range (HDR)	120 dB (25/30 fps)
雜訊降低	Intelligent Dynamic Noise Reduction

DORI	**DORI** 定義	與物體的距離		
		廣角 1 倍	**遠攝 30 倍**	**場景寬度**
偵測	25 像素/公尺 (8 像素/英呎)	62 公尺 (203 英呎)	1913 公尺 (6276 英呎)	77 公尺 (252 英呎)
觀察	63 像素/公尺 (19 像素/英呎)	25 公尺 (81 英呎)	765 公尺 (2510 英呎)	31 公尺 (100 英呎)
辨識	125 像素/公尺 (38 像素/英呎)	12 公尺 (41 英呎)	383 公尺 (1255 英呎)	15 公尺 (50 英呎)
識別	250 像素/公尺 (76 像素/英呎)	6 公尺 (20 英呎)	191 公尺 (628 英呎)	8 公尺 (25 英呎)

視訊內容分析	
分析類型	Intelligent Video Analytics
設置	關閉 / 通用 VCA / 設定檔 1 - 16
校準	設定高度時自動自行校準
警報規則 (可組合)	各種物體，領域中存在物件、交叉線、進入領域、離開領域、停留、沿路徑前進、閒置物件、移除的物件、計數器、Occupancy、群聚偵測、條件變更、相似度搜尋、修改
物體篩選	期間、大小、長寬比例 (垂直/水平)、速度、方向、物體類別 (直立的人、自行車、汽車、卡車)、色彩

網路	
標準/視訊壓縮	H.265、H.264 (ISO/IEC 14496)、、JPEG
串流傳輸	四 (4) 串流：兩個 (2) 可設定串流，H. 264 或 H.265 一個 (1) 僅 I-畫面串流 以第一個串流為準 一個 (1) M-JPEG

解析度 (水平 x 垂直)	
1080p HD	1920 x 1080
720p HD	1280 x 720
130 萬畫素 5:4 (已裁切)	1280x 1024
D1 4:3 (已裁切)	704 x 480
640 x 480	640 x 480
432p SD	768 x 432
288p SD	512 x 288
144p SD	256 x 144
通訊協定	IPv4, IPv6, UDP, TCP, HTTP, HTTPS, RTP/RTCP, IGMP V2/V3, ICMP, ICMPv6, RTSP, FTP, ARP, DHCP, APIPA (Auto-IP, link local address), NTP (SNTP), SNMP (V1, V3, MIB-II), 802.1x, DNS, DNSv6, DDNS (DynDNS.org, selfHOST.de, no-ip.com), SMTP, iSCSI, UPnP (SSDP), DiffServ (QoS), LLDP, SOAP, Dropbox™, CHAP, digest authentication

注意：Dropbox 為 Dropbox, Inc. 的商標

乙太網路	10BASE-T/100BASE-TX，自動感應，半雙工/全雙工
加密	TLS 1.2、SSL、DES、3DES、AES
乙太網路接頭	RJ45
GOP 結構	IP、IBP、IBBP

資料傳輸率 (H. 265，1080P)	61 kbps 至 2.8 Mbps (視場景、畫面速率和品質設定而定)
整體 IP 延遲	60fps：200 毫秒 (一般)
連線能力	ONVIF Profile S ONVIF Profile G Auto-MDIX

下表顯示不同畫面速率的平均一般最佳化位元速率 (kbits/s)：

FPS	1080p		720p	
	H.264	H.265	H.264	H.265
60	4200	1649	2600	1249
30	2600	1413	1300	1096
15	2100	1157	1100	902
12	1800	1075	1000	841
5	1250	746	600	597
2	500	407	270	343

實際位元速率可能因為場景複雜性和編碼設置而不同。

其他

磁區 / 標題	4、8、12 或 16 個使用者可選的獨立磁區，每個區段的每個標題 有 20 個字元
隱私遮罩	24 個可個別設定的隱私遮罩；每個 Pre-position 最多 8 個；可將 3、4 或 5 個角落程式化；可選擇的顏色為黑色、白色、灰和「自動」(背景顏色平均值)
Virtual Masks	24 個可個別設定的 Virtual Masks，可隱藏場景中不應讓流動分析觸發 Intelligent Tracking 的部分 (移動的樹木、燈光的跳動和繁忙的道路等背景動態)。
預置位置	256 個預置位置，每個標題 20 個字元
Guard Tours	自訂已記錄巡覽 - 兩 (2) 次，總持續時間 30 分鐘： 場景巡覽 - 一 (1) 次，由最多 256 個連續場景組成，以及一 (1) 次，最多使用 64 個使用者定義的場景加以自訂
支援的語言	英文、捷克文、荷蘭文、法文、德文、義大利文、波蘭文、葡萄牙文、俄文、西班牙文、日文、中文
雨刷幫浦介面	整合的控制功能。MIC 警報/雨刷介面裝置 (MIC-ALM-WAS-24，另外購買) 為使用者提供的雨刷幫浦裝置提供電氣介面。
攝影機狀態監控	整合式感測器會監控操作狀態，例如內部溫度、濕度、輸入電壓位準、震動和衝擊事件。

機械規格

驅動裝置	無刷、整體平移/傾斜馬達驅動器
支援的安裝方向	直立 已倒置 桿架
平移範圍	360° 連續旋轉
傾斜角度	不含照明燈 (攝影機直立)：290° 不含照明燈 (已倒置)：250° 含照明燈：186.6°
傾斜範圍	直立/已倒置：-55° - +90° 桿架：-90° - +90°
可變平移速度	0.2°/秒 - 120°/秒
可變傾斜速度	0.2°/秒 - 90°/秒
Intelligent Tracking 智慧追蹤速度	>0.2°/秒 (最小值)
場景速度	120°/秒
預先定位準確度	不含照明燈：+/-0.06° 含照明燈：+/-0.07°
成比例左右/上下縮放	是
噪音	<65 dB

電力

輸入電壓	21-30 VAC，±10%，50/60 Hz，及/或乙太網路高供電 (56 VDC 額定值)
消耗功率 (標準值)	不含照明燈：40 W 含照明燈：70 W
電流耗用量	40 W ()：2.4A 70 W ()：4.1A 40 W (高供電 PoE)：0.9A 70 W (高供電 PoE)：1.25A
備援設置	連接高供電 PoE 中跨設備和個別的 電源。如果高供電 PoE 或 電源故障，攝影機會順暢地轉換以使用剩餘的電源。
突波保護	電源、資料和網路介面有內建突波保護

使用者連接

配件介面/控制資料	，單工、半雙工和全雙工，使用者可選擇的傳輸速率或自動傳輸速率 用來與選購的 MIC Alarm/Washer Interface 箱 (MIC-ALM-WAS-24) 或 Bosch OSRD、Pelco P/D、Forward Vision 和 Cohu 序列通訊協定通訊。
電源、豬尾式接頭	(額定值)
機箱接地	附接線頭的接地線

網路電源	不含照明燈：RJ45 100BASE-TX 乙太網路 高供電 PoE 中跨設備 - 60 W (NPD-6001B) 或 95 W (NPD-9501A) 含照明燈：95 W 高供電 PoE 中跨設備 (NPD-9501A)*
攝影機電源	24 VAC (電源供應器)
視訊和控制	RJ45 100BASE-TX 乙太網路 RS-485 單工 9600 傳輸速率 (專供 MIC-ALM-WAS-24 使用)
警報/雨刷	三線 RS-485

* 必須購買 NPD-9501A 或 VIDEOJET connect 7000 (VJC-7000-90) 才能使用高供電 PoE 解決方案。

通訊/軟體控制

序列通訊協定	Bosch OSRD、Pelco P/D、Forward Vision 和 Cohu (**注意**：Pelco、Forward Vision 和 Cohu 通訊協定需要個別授權 (MVS-FCOM-PRCL))。

環境數據
注意：裝置包含內部加熱器和風扇。

異物防護等級/標準	安裝於 MIC-DCA 或 MIC 壁掛支架時為 IEC 60529 IP68 / Type 6P (粉塵和水中測試) 使用 IP67 接環套件 (MIC-IP67-5PK) 時，攝影機底座的接頭為 IP67 (濕氣和灰塵) 等級，使用非 Bosch 支架時也需要
外來機械衝擊 (IK 代碼或衝擊等級)	IEC 62262 IK10 (玻璃視窗除外)
操作溫度	-40 °C 至 +65 °C (-40 °F 至 +149 °F)
NEMA TS 2-2003 (R2008)、段落 2.1.5.1，使用圖 2.1 的測試設定檔	-34 ºC 至 +74 ºC (-30 ºF 至 +165 ºF) 進行 15 小時
冷開機溫度	-40 °C (-40 °F) (需要 60 分鐘暖機才能進行 PTZ 操作。)
儲存溫度	-60 °C 至 +70 °C (-76 °F 至 +158 °F)
濕度	0-100%
風壓	241 km/h (150 mph) (持續) (強風高達 290 km/h (180 mph)) 具備照明燈的 MIC 攝影機 拖曳係數：1.370 有效投影面積 (EPA)：0.089 平方公尺 (0.96 平方英呎)
震動	IEC 60068-2-6：10-150 Hz，1.0G (斜面裝置上 0.5G)，10m/s²，20 次 Sweep NEMA TS-2 第 2.2.8 節：5-30 Hz，0.5G MIL-STD-167-1A
衝擊	IEC 60068-2-27，測試 Ea：衝擊，半正弦波，11 毫秒，45 G (斜面裝置上 20G)，非反覆連續衝擊 (每一軸向每方向三次) NEMA TS 2 第 2.2.9 節衝擊測試 半正弦波 11 毫秒，10G
鹽霧噴霧 (腐蝕測試)	ASTM B117 (2000 小時)

材質結構

尺寸 (寬 x 高 x 深)	不含照明燈配件或遮陽罩： *直立、倒置：* 217.75 公釐 x 368.89 公釐 x 178.33 公釐 (8.57 英吋 x 14.52 英吋 x 7.02 英吋) *傾斜：* 217.75 公釐 x 330.96 公釐 x 239.68 公釐 (8.57 英吋 x 13.03 英吋 x 9.44 英吋) 不含照明燈配件，但有遮陽罩： *直立、倒置：* 217.75 公釐 x 372.20 公釐 x 178.33 公釐 (8.57 英吋 x 14.65 英吋 x 7.02 英吋) *傾斜：* 217.75 公釐 x 334.27 公釐 x 239.68 公釐 (8.57 英吋 x 13.16 英吋 x 9.44 英吋) 含照明燈配件： *直立、倒置：* 217.75 公釐 x 439.91 公釐 x 178.33 公釐 (8.57 英吋 x 17.32 英吋 x 7.02 英吋) *傾斜：* 217.75 公釐 x 401.98 公釐 x 239.68 公釐 (8.57 英吋 x 15.83 英吋 x 9.44 英吋)
重量	6.7 公斤 (14.7 磅) 7.9 公斤 (17.4 磅) 含連接的照明燈
透射窗	強化平板玻璃
結構材質	Cast solid aluminum
視窗雨刷	持久耐用的整合式矽質雨刷
遮陽罩 (避免陽光帶入炎熱氣候)	選購；另外購買
傾斜	現場斜切功能
標準色彩	黑色 (RAL 9005)、白色 (RAL 9010) 或灰色 (RAL 7001，僅於特定地區提供)
標準面漆	鉻酸鹽表面經過粉體塗漆和磨砂表面處理

尺寸圖

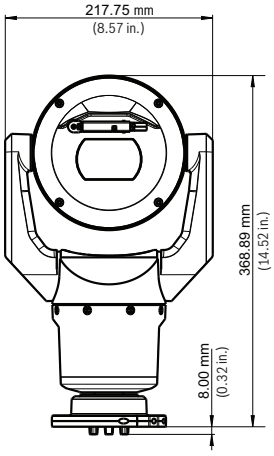

正面視圖 - 直立

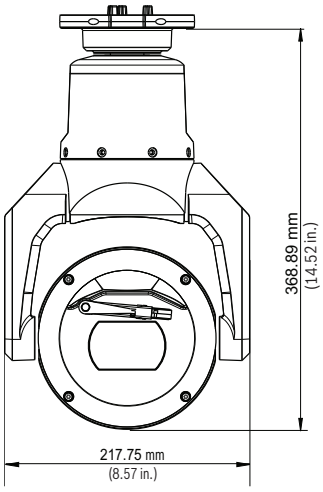

正面視圖 - 倒置

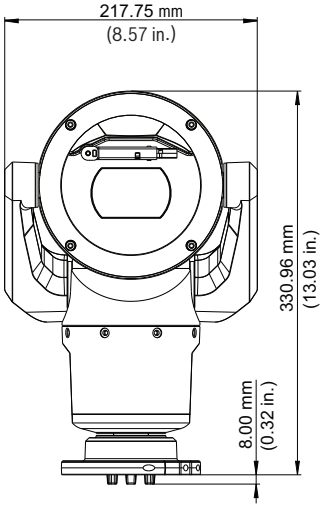

正面視圖 - 傾斜

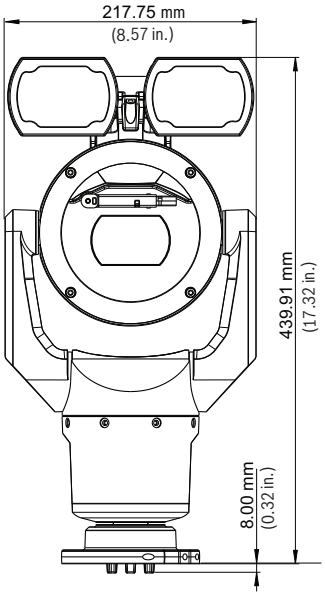

正面視圖，含照明燈 - 直立

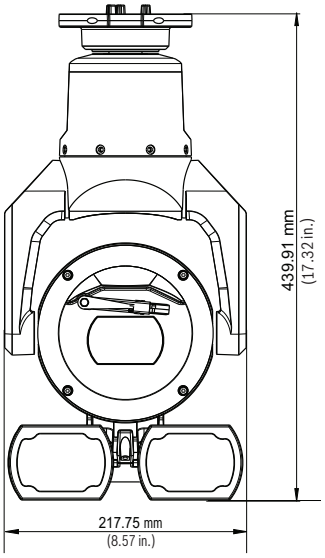

正面視圖，含照明燈 - 倒置

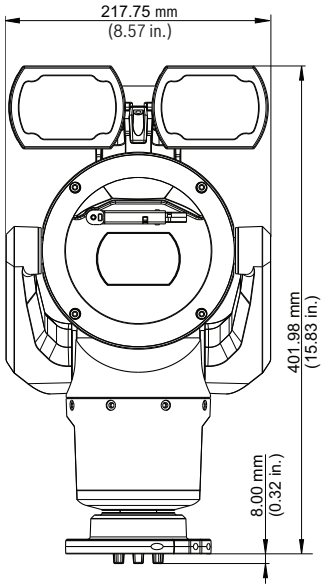

正面視圖，含照明燈 - 傾斜

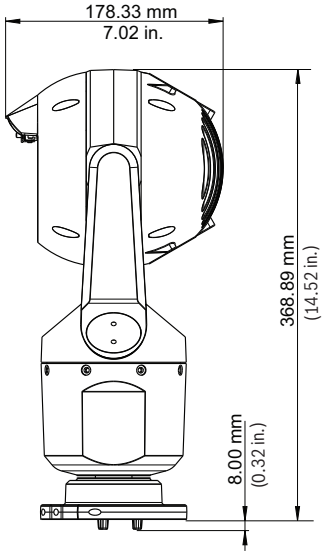

側面視圖 - 直立

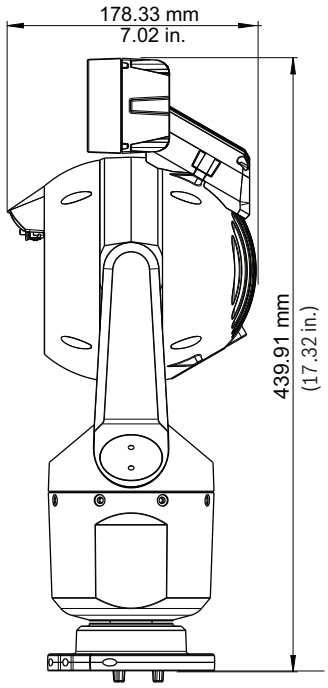

側面視圖，含照明燈 - 直立

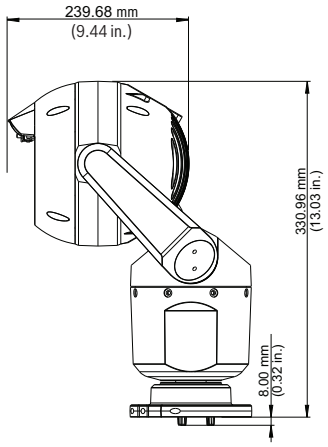

側面視圖 - 傾斜

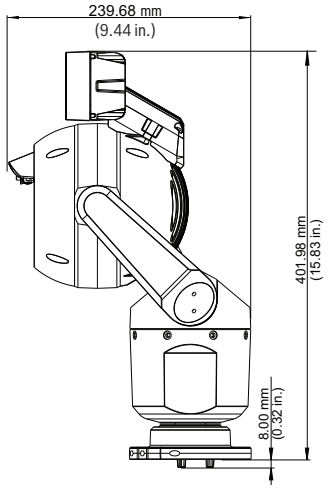

側面視圖，含照明燈 - 傾斜

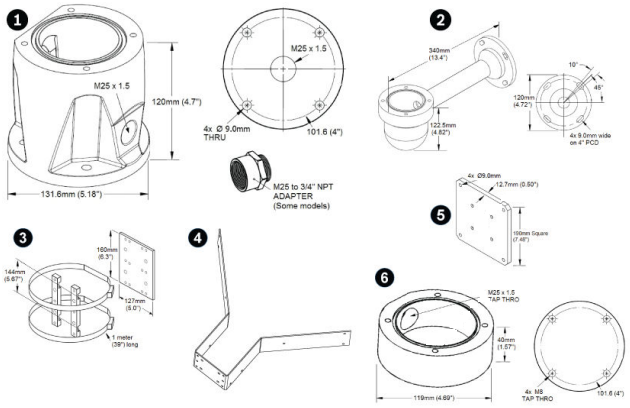

MIC IP 7100i 系列選購掛架

1	深線管轉接頭	4	牆角型托架
2	掛牆型托架	5	壁掛支架支撐板
3	桿架型托架	6	淺線管轉接頭

並非所有列在**訂購資訊**中的機型及/或配件都可在所有地區及/或國家供應。如需進一步的詳細資訊，請聯絡您當地的 Bosch 業務代表。

訂購資訊

MIC-7502-Z30B PTZ 攝影機 **200** 萬畫素 **HDR**，**30** 倍變焦 **IP68** 黑色
防破壞設計 1080p50/60 HD PTZ 日夜兩用攝影機，配備 30 倍縮放功能，starlight 成像；PoE；IVA。使用鉸鍊式 DCA 支架輕鬆安裝 (另外購買)。選購照明燈 (另外購買)。
黑色 (RAL 9005)。磨砂表面處理。
訂單號碼 **MIC-7502-Z30B**

MIC-7502-Z30W PTZ 攝影機 **200** 萬畫素 **HDR**，**30** 倍變焦 **IP68** 白色
防破壞設計 1080p50/60 HD PTZ 日夜兩用攝影機，配備 30 倍縮放功能，starlight 成像；PoE；IVA。使用鉸鍊式 DCA 支架輕鬆安裝 (另外購買)。選購照明燈 (另外購買)。
白色 (RAL 9010)。磨砂表面處理。
訂單號碼 **MIC-7502-Z30W**

MIC-7502-Z30G PTZ 攝影機 **200** 萬畫素 **HDR**，**30** 倍變焦 **IP68** 灰色
防破壞設計 1080p50/60 HD PTZ 日夜兩用攝影機，配備 30 倍縮放功能，starlight 成像；PoE；IVA。使用鉸鍊式 DCA 支架輕鬆安裝 (另外購買)。選購照明燈 (另外購買)。
灰色 (RAL 7001) 色彩。僅在特定地區提供。
訂單號碼 **MIC-7502-Z30G**

配件

MIC-ILB-300 白色光 **IR** 照明燈 **450** 公尺，黑色
適用於 攝影機的照明燈配件。紅外線 (850 nm/940 nm) + 白光 (5600-6300K) 的組合 LED。
黑色 (RAL 9005)。磨砂表面處理。
訂單號碼 **MIC-ILB-300**

MIC-ILW-300 白色光 **IR** 照明燈 **450** 公尺，白色
適用於 攝影機的照明燈配件。紅外線 (850 nm/940 nm) + 白光 (5600-6300K) 的組合 LED。
白色 (RAL 9010)。磨砂表面處理。
訂單號碼 **MIC-ILW-300**

MIC-ILG-300 白色光 **IR** 照明燈 **450** 公尺，灰色
適用於 攝影機的照明燈配件。紅外線 (850 nm/940 nm) + 白光 (5600-6300K) 的組合 LED。
灰 (RAL 7001) 色彩。僅在特定地區提供。
訂單號碼 **MIC-ILG-300**

NPD-6001B 高供電 **PoE** 中跨設備
高供電 PoE 中跨設備，60 W，單一連接埠 AC 輸入
訂單號碼 **NPD-6001B**

NPD-9501A 中跨設備，高供電 **PoE**，單一連接埠 **AC** 輸入
高供電 PoE，95 W，單一連接埠室內中跨設備。
120/230VAC 輸入。使用單一標準 CAT5e (或更好) 的網路線為攝影機提供資料和電源介面。
訂單號碼 **NPD-9501A**

VG4-A-PSU1 電源供應裝置 **(PSU)**，**120VAC**，**AUTODOME**、**MIC7000** 適用
電源供應器，120VAC 輸入，24VAC 輸出 (96VA)。
適合為 AUTODOME、MIC IP 7000 和 攝影機供電。白色鋁製機殼，含蓋子。IP66 異物防護等級。IK10 耐衝擊等級。
訂單號碼 **VG4-A-PSU1**

VG4-A-PSU2 電源供應器 **230VAC**，**AUTODOME**、**MIC7000** 適用
電源供應器，230VAC 輸入，24VAC 輸出 (96VA)。
適合為 AUTODOME、MIC IP 7000 和 攝影機供電。白色鋁製機殼，含蓋子。IP66 異物防護等級。IK10 耐衝擊等級。
訂單號碼 **VG4-A-PSU2**

VJC-7000-90 電源供應裝置 **(PSU)**，**PoE IP**，**100-240VAC**，**50/60Hz**
含 PoE 的 IP 電源供應裝置，100 VAC – 240 VAC (含容差為 90 VAC - 264 VAC)，50/60 Hz。
訂單號碼 **VJC-7000-90**

MIC-ALM-WAS-24 介面箱，警報、雨刷幫浦 **24VAC**
訂單號碼 **MIC-ALM-WAS-24**

MIC-DCA-HB 深線管掛架，**M25** 孔徑，黑色
MIC7000 和 攝影機適用的 DCA 支架。鋁製。兩個提供給導線/纜線固定頭的 M25 孔徑。
黑色 (RAL 9005) 色彩。
訂單號碼 **MIC-DCA-HB**

MIC-DCA-HBA 深線管掛架，**M25** 孔徑，黑色
MIC7000 和 攝影機適用的 DCA 支架。鋁製。兩個用於導線/纜線固定頭的 M25 孔徑。包含 線管轉接頭 (公端子 M25 至母端子 3/4 吋 NPT)。僅在特定地區提供。
黑色 (RAL 9005) 色彩。
訂單號碼 **MIC-DCA-HBA**

MIC-DCA-HW 深線管掛架，雙 **M25** 孔徑，白色
MIC7000 和 攝影機適用的 DCA 支架。鋁製。兩個提供給導線/纜線固定頭的 M25 孔徑。
白色 (RAL 9010) 色彩。
訂單號碼 **MIC-DCA-HW**

MIC-DCA-HWA 深線管掛架，**M25** 孔徑，白色
MIC7000 和 攝影機適用的 DCA 支架。鋁製。兩個用於導線/纜線固定頭的 M25 孔徑。包含 線管轉接頭 (公端子 M25 至母端子 3/4 吋 NPT)。僅在特定地區提供。
白色 (RAL 9010) 色彩。
訂單號碼 **MIC-DCA-HWA**

MIC-DCA-HG 深線管掛架，雙 **M25** 孔徑，灰色
MIC7000 和 攝影機適用的 DCA 支架。鋁製。兩個提供給導線/纜線固定頭的 M25 孔徑。
灰色 (RAL 7001) 色彩。僅在特定地區提供。
訂單號碼 **MIC-DCA-HG**

MIC-DCA-HGA 深線管掛架，**M25** 孔徑，灰色
MIC7000 和 攝影機適用的 DCA 支架。鋁製。兩個用於導線/纜線固定頭的 M25 孔徑。包含 線管轉接頭 (公端子 M25 至母端子 3/4 吋 NPT)。僅在特定地區提供。
灰色 (RAL 7001) 色彩。
訂單號碼 **MIC-DCA-HGA**

MIC-WMB-BD 壁掛型托架，黑色
掛牆型托架，黑色磨砂表面處理 (RAL9005)
訂單號碼 **MIC-WMB-BD**

MIC-WMB-WD 壁掛型托架，白色
掛牆型托架，白色磨砂表面處理 (RAL9010)
訂單號碼 **MIC-WMB-WD**

MIC-WMB-MG 防破壞強化設計 **PTZ** 攝影機壁掛支架，灰色
掛牆型托架。
灰色 (RAL 7001)。僅在特定地區提供。磨砂表面處理。
訂單號碼 **MIC-WMB-MG**

MIC-PMB 桿架型托架
桿架型托架 (包含 2 x 455 公釐不鏽鋼束線帶，適用於直徑 75 - 145 公釐的桿架)
訂單號碼 **MIC-PMB**

MIC-CMB-BD 牆角型托架，黑色
牆角型托架，黑色磨砂表面處理 (RAL9005)
訂單號碼 **MIC-CMB-BD**

MIC-CMB-WD 牆角型托架，白色
牆角型托架，白色磨砂表面處理 (RAL9010)
訂單號碼 **MIC-CMB-WD**

MIC-CMB-MG 牆角型托架，米色
牆角型托架。
灰色 (RAL 7001)。僅在特定地區提供。磨砂表面處理。
訂單號碼 **MIC-CMB-MG**

MIC-SPR-BD 壁掛支架支撐板，黑砂色
鋁製支撐板，適合磚造表面架設，黑色磨砂表面處理 (RAL9005)
訂單號碼 **MIC-SPR-BD**

MIC-SPR-WD 壁掛支架支撐板，白砂色
鋁製支撐板，適合磚造表面架設，白色磨砂表面處理 (RAL9010)
訂單號碼 **MIC-SPR-WD**

MIC-SPR-MG 壁掛支架支撐板，米色
鋁製支撐板，適合磚造表面架設。
灰色 (RAL 7001)。僅在特定地區提供。磨砂表面處理。
訂單號碼 **MIC-SPR-MG**

MIC-SCA-BD 淺線管轉接器，黑砂色
MIC-WMB、MIC-PMB 或 MIC-SPR 適用的淺線管轉接頭，黑色磨砂表面處理 (RAL9005)
訂單號碼 **MIC-SCA-BD**

MIC-SCA-WD 淺線管轉接器，白砂色
MIC-WMB、MIC-PMB 或 MIC-SPR 掛架適用的淺線管轉接頭，白色磨砂表面處理 (RAL9010)
訂單號碼 **MIC-SCA-WD**

MIC-SCA-MG 淺線管轉接器，米色
MIC-WMB、MIC-PMB 或 MIC-SPR 適用的淺線管轉接頭。
灰色 (RAL 7001)。僅在特定地區提供。磨砂表面處理。
訂單號碼 **MIC-SCA-MG**

MIC-M25XNPT34 M25 轉 **3/4** 吋 **NPT** 轉接器，不鏽鋼製
不鏽鋼 M25 至 ¾ 吋 NPT 螺紋轉接頭
訂單號碼 **MIC-M25XNPT34**

MIC-67SUNSHLD MIC7000 系列用遮陽罩，白色
適用於 MIC7000 攝影機的三折式遮陽罩 – 1 片底板、2 片頂板 (1 片用於遮蓋選購照明燈配件)。白色。
訂單號碼 **MIC-67SUNSHLD**

MIC-IP67-5PK 接環套件，**IP67** 等級，**5** 件
適用於 MIC7000 攝影機的 5 件裝防風雨套件。提供 等級的防塵或防潮屏障。建議當 MIC 攝影機直接安裝到安裝平面 (而不是安裝到 或 MIC 牆掛架) 時使用。白色。
訂單號碼 **MIC-IP67-5PK**

MIC-WKT-IR MIC IR 機型雨刷套件
和 攝影機機型適用的雨刷套件
訂單號碼 **MIC-WKT-IR**

軟體選項

序列通訊協定適用的 **MVS-FCOM-PRCL** 授權金鑰
IP 攝影機適用的序列通訊協定軟體授權 (電子授權)
訂單號碼 **MVS-FCOM-PRCL**

代表方：
© Bosch Security Systems 2019 | 資料如有變更恕不另行通知
23365821067 | zh-TW, V9, 04. 十一月 2019