ICP-MAP5000-2

Modular Alarm Platform 5000

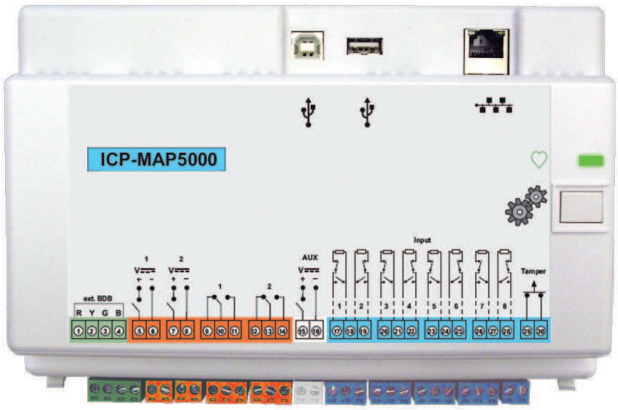

- Comunicação de eventos por Ethernet (opcional)

Com a utilização de um Bus de dados Bosch (BDB) baseado na tecnologia CAN (Controller Area Network), como o bus interno e externo, o painel suporta várias aplicações como parte do sistema Modular Alarm Platform 5000 escalável.
O painel é montado na Placa de montagem com dobradiça MAP do Kit da caixa do painel MAP. Deste modo, obtém-se um acesso fácil a todos os terminais da cablagem e conectores da porta de comunicação.

Vista geral do sistema

Terminais e conectores - vista frontal

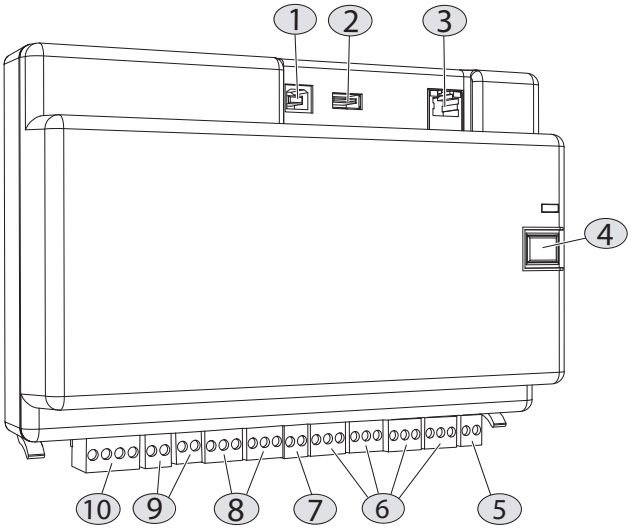

Elemento	Descrição
1	Porta de anfitrião USB – atualmente não ativada
2	Porta USB – atualmente não ativada
3	Porta Ethernet
4	Interruptor do instalador
5	Entrada do interruptor de sabotagem
6	Oito entradas supervisionadas
7	Saída de alimentação auxiliar
8	Duas saídas de relé de contacto seco do tipo C
9	Duas saídas de tensão comutada auxiliar
10	Porta do bus de dados Bosch (BDB) externo

Terminais e conectores - vista posterior

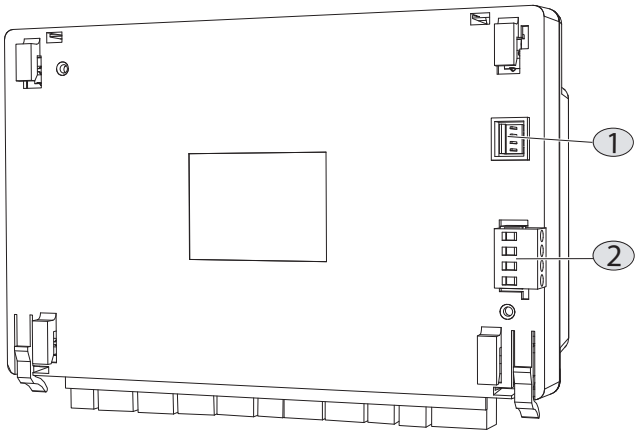

Elemento	Descrição
1	Conector de entrada da fonte de alimentação
2	Porta do bus de dados Bosch (BDB) interno

Funções

O painel suporta até 1500 endereços, 500 áreas e 996 utilizadores. Integrado numa solução Modular Alarm Platform 5000, o painel é ligado aos sistemas de gestão de edifícios através do protocolo IP (Internet Protocol).
Um sistema VdS está limitado a duas áreas quando ligado aos teclados de comando MAP através do bus de dados interno e externo. É possível incluir mais áreas com teclados de comando e visualização (um por área) no bus LSN ou com teclados de comando adicionais no bus de dados externo com o módulo de repartidor CAN.

Bus de dados Bosch (BDB) baseado em tecnologia CAN

O painel disponibiliza duas linhas de BUS de dados:

- **BDB interno** – Limitado a 3 m de comprimento total, o BDB interno faz a ligação entre o painel e outros dispositivos MAP.
- **BDB externo** – Até 1000 m de comprimento total, o BDB externo permite a colocação de teclados de comando, gateways LSN, módulos de repartidor CAN e fontes de alimentação na zona de utilização, promovendo uma maior eficiência.

Entradas e saídas

O painel suporta uma entrada de sabotagem não supervisionada e oito entradas supervisionadas. Suporta ainda uma saída auxiliar, duas saídas de relé de contacto seco do tipo C e duas saídas programáveis para dispositivos de notificação locais. A saída auxiliar e ambas as saídas de alimentação têm proteção contra sobrecorrente. As saídas foram concebidas para oferecer proteção individual. Consequentemente, se ocorrer um curto-circuito numa saída, a falha não afeta adversamente o funcionamento da outra saída.

Atualizações do firmware

O Software de Programação Remota (RPS) da Bosch permite o upgrade ou a atualização do firmware de todos os dispositivos do sistema MAP. Isto permite upgrades ou atualizações no local ou remotamente (IP através de Ethernet).

Idiomas

O idioma preferencial é selecionado durante a criação de cada utilizador. Quando o utilizador inicia sessão, o idioma preferencial é utilizado no teclado de comando.
Até 15 idiomas selecionáveis pelo utilizador: alemão, inglês, francês, neerlandês, húngaro, polaco, italiano, russo, espanhol, checo, português, letão, romeno, lituano e ucraniano.

Comunicação com os pacotes de software Bosch

O sistema MAP permite comunicação separada com o seguinte:

- **Sistemas de gestão**
- **Software de programação remota Bosch (RPS)**

  Software de programação e diagnóstico para painéis de controlo que permite programação remota, arquivo de registos, controlo remoto e opções de diagnóstico.

Informação sobre regulamentação

Informações sobre a bateria:

Para a certificação NFA2P, este painel foi testado com a bateria FIAMM FG24204.

Região	Conformidade regulamentar/marcas de qualidade	
Áustria	VSOE	W 160215/59 E, VSOE Class WS
Alemanha	VdS-S	S 112016
	VdS	G111040 Class C
Europa	CE	
	EN50131	Grade 3
Polónia	TECHOM	03-16-o [ICP-MAP5000]
França	AFNOR	N1133400003A1 3 shields

Notas de instalação/configuração

Peças incluídas

Quantidade	Componente
1	MAP panel 5000
1	Pacote de acessórios

Quantidade	Componente
	• Oito resistências de fim de linha de 12,1 kΩ • Duas resistências de fim de linha de terminal CAN de 120 Ω • Um cabo de alimentação do painel • Um conector de terminal de 2 pinos (branco) • Um conector de terminal de 2 pinos (azul escuro) • Dois conectores de terminal de 3 pinos (cor-de-laranja) • Quatro conectores de terminal de 3 pinos (azul escuro) • Um conector de terminal de 4 pinos (verde)
1	Literatura, Manual de Utilização
1	Documentação, Notas de versão

Dados técnicos

Especificações elétricas

Tensão de serviço mínima em Vdc	19
Tensão de serviço máxima em Vdc	29
Tensão nominal em Vdc	28
Consumo de corrente mínimo em mA	250
Consumo de corrente máximo em mA	500
Saídas	
Consumo de corrente máximo em mA por saída	1000
Saídas de relé	
Tensão de serviço máxima em Vdc	30
Tensão de serviço máxima em Vac	30
Tempo de reserva	Determinado pela capacidade da bateria e pela carga do sistema. Considere os limites de tempo ou capacidade para recarga das baterias relativamente aos regulamentos locais ou, se necessário, às normas EN.

Especificações mecânicas

Dimensões em cm (A x L x P)	14.6 x 21.6 x 5.5
Peso em g	450
Indicadores	LED verde para o estado de funcionamento
Número de módulos de saída	
Saída auxiliar	1
Saída de potência	2
Saída de relé de contacto seco do tipo C	2
Número de dispositivos	
Gateways LSN	8
Teclados de comando	32

Especificações ambientais

Temperatura de funcionamento mínima em °C	-10
Temperatura de funcionamento máxima em °C	55
Temperatura de armazenamento mínima em °C	-20
Temperatura de armazenamento máxima em °C	60
Humidade relativa mínima em %	5
Humidade relativa máxima em %	95
Classe de protecção	IP30 IP31 (integrado na caixa do painel MAP com um perfil de proteção dos bordos)
Nível de segurança	IK04 IK06 (integrado na caixa do painel MAP com um perfil de proteção dos bordos)
Classe ambiental	II: EN50130-5, VdS 2110
Utilização	Interior

Informações para encomenda

MAP panel 5000
MAP panel 5000 com terminais de cablagem para entradas de sabotagem e fonte de alimentação, oito entradas supervisionadas e saídas de alimentação auxiliares e relé do tipo "C", saídas de tensão comutada, duas portas de bus de dados Bosch e uma porta Ethernet.
Adequado para 8 gateways LSN e 32 teclados de comando (teclados com ecrã tátil).
Número de encomenda **ICP-MAP5000-2 | F.01U.245.556**

Representada por:

Europe, Middle East, Africa:
Bosch Security Systems B.V.
P.O. Box 80002
5600 JB Eindhoven, The Netherlands
Phone: + 31 40 2577 284
www.boschsecurity.com/xc/en/contact/
www.boschsecurity.com

Germany:
Bosch Sicherheitssysteme GmbH
Robert-Bosch-Ring 5
85630 Grasbrunn
Tel.: +49 (0)89 6290 0
Fax:+49 (0)89 6290 1020
de.securitysystems@bosch.com
www.boschsecurity.com

© Bosch Security Systems 2023