ICP-MAP0010 Gateway LSN MAP

Modular Alarm Platform 5000

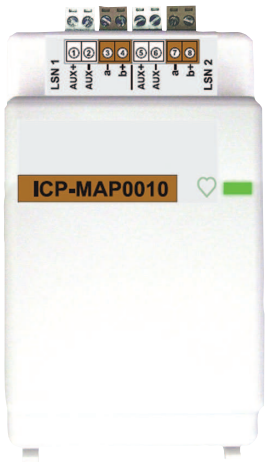

- Supporta fino a 127 dispositivi LSN con una corrente massima di 300 mA
- Fornisce strutture di rete flessibili (un loop o fino a due linee aperte)
- Ridondanza in caso di guasti per configurazioni loop (non per configurazioni a linea aperta)
- Dispone di due uscite alimentazione ausiliaria (500 mA ciascuna)

Ciascun modulo gateway LSN consente il collegamento di un loop LSN (Local Security Network) oppure una o due linee aperte, con una corrente di uscita massima di 300 mA. Ciascun modulo supporta fino a 127 dispositivi LSN.
Il sistema Modular Alarm Platform 5000 supporta fino a otto moduli gateway LSN su BDB (Bosch Data Bus) esterno e interno e fino a un massimo di 1.500 indirizzi.

Funzioni

Affidabilità
La configurazione a loop chiuso è concepita per tollerare una singola condizione di cortocircuito o di circuito aperto e assicurare il completo funzionamento di tutti i dispositivi sul loop LSN.

Impostazione indirizzi automatica
Su una linea aperta, sono supportate contemporaneamente sia la modalità classica LSN che la modalità LSNi e a ciascun dispositivo viene assegnato automaticamente un indirizzo univoco.

Software per la programmazione in remoto
Gli installatori possono utilizzare il software di programmazione remota per MAP (RPS per MAP) per controllare e modificare la configurazione dei dispositivi sul modulo.

Uscita di alimentazione ausiliaria LSN
Il modulo dispone di due uscite protette singolarmente da sovratensione e supervisionate.

Aggiornamenti firmware
Il firmware di tutti i dispositivi nel sistema MAP può essere aggiornato utilizzando Remote Programming Software per MAP (RPS per MAP). Il software consente di eseguire upgrade e aggiornamenti in loco o in remoto (IP via Ethernet).

Informazioni normative

Regione	Conformità alle normative/marchi di qualità	
Europa	CE	
	EN-ST	EN-ST-000296 MAP 5000
Germania	VdS	G111040 VdS 2252, Class C
	VdS-S	S 112016
Regno Unito	UKCA	

Note di installazione/configurazione

Terminali e connettori
Il modulo è fornito in un contenitore in plastica. I blocchi terminali e i connettori di sistema sono accessibili senza necessità di rimuovere la base o la copertura in plastica.

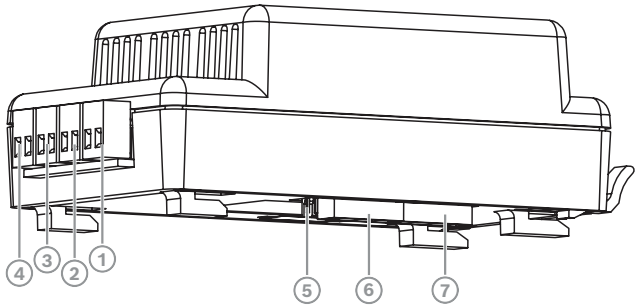

Riferi-mento	Descrizione
1	Alimentazione ausiliaria LSN1
2	Bus dati LSN LSN1
3	Alimentazione ausiliaria LSN2
4	Bus dati LSN LSN2
5	Ingresso tamper antimanomissione (al momento non attivato)
6	Connettore BDB (Bosch Data Bus) (B)
7	Connettore BDB (Bosch Data Bus) (A)

Dispositivi LSN collegabili
Il modulo supporta il funzionamento combinato dei dispositivi LSN Classic e dei dispositivi LSNi sul loop o linee aperte.

Rilevatori di movimento	
DS 840	Rilevatore di movimento Dual P.I.R. + MW
DS 935	Rilevatore di movimento Rilevatore di movimento
IR 200	Rilevatore di movimento Rilevatore di movimento
IR 210/212	Rilevatore di movimento Rilevatore di movimento/rilevatore a tenda
IR 250/252 T	Rilevatore di movimento Rilevatore di movimento/rilevatore a tenda con antimascheramento
IR 270 T	Rilevatore di movimento Rilevatore di movimento con antimascheramento
PPR1-WA16-KV	Rilevatore di movimento a tenda Professional Series con antimascheramento
PDL1-WA18-KV	Rilevatore di movimento Professional Series Dual P.I.R + MW con antimascheramento
PDL1-WAC25	Rilevatore a tenda Professional Series Dual P.I.R + MW con antimascheramento
PDL2-A12xL	Rilevatore di movimento Professional Series Dual P.I.R + MW con antimascheramento
UP 350 T	Rilevatore di movimento Dual P.I.R. + US con antimascheramento
UP 370 T	Rilevatore di movimento Dual P.I.R. + US con antimascheramento
Contatti	
EMK 36/AMK 4	Contatto magnetico
EMK 36 S/ AMK 4S	Contatto magnetico / contatto finestra con supervisione antimanomissione
SKA / SKI 100	Contatto per serratura interno/esterno
Rivelatori di rottura vetro	
GBS 2036	Rivelatore di rottura vetro passivo
GBD2-110	Rivelatore di rottura vetro passivo
Rivelatori sismici	
GM 570	Rilevatore sismico
GM 580	Rilevatore sismico resistente all'acqua
NKS 100	Rilevatore sismico
SM 90-120	Rilevatore sismico
Pulsanti antipanico	
ND 100	Pulsante antipanico
ND 200	Pulsante antipanico
Dispositivi di inserimento/blocco	
SE 50	Dispositivo di blocco Smartkey
SE 60	Dispositivo di blocco Smartkey
SE 100/110	Dispositivo di inserimento Smartkey
SE 120	Dispositivo di inserimento Smartkey
SE 200/210	Dispositivo di inserimento Smartkey con tastierino PIN
SE 220	Dispositivo di inserimento Smartkey con tastierino PIN
SE 310	Dispositivo di inserimento Smartkey con tastierino PIN + dispositivo di apertura porta
SE 320	Dispositivo di inserimento Smartkey con tastierino PIN + dispositivo di apertura porta

Dispositivi antincendio	
DM / SM 210	Pulsante di allarme manuale
FMC 210/420	Pulsante di allarme manuale
FAP-O 420	Rilevatore di fumo ottico
FAP-425-O	Rilevatore di fumo ottico
FAP-OT 420	Rilevatore ottico/termico
FAP-425-OT	Rilevatore ottico/termico
FAP-OTC 420	Rivelatore ottico/termico/chimico
FAH-T 420	Rilevatore termico
FAH-425-T	Rilevatore termico
O 400	Rilevatore di fumo ottico
OT 400	Rilevatore ottico/termico
OC 410	Rivelatore ottico/chimico
OTC 410	Rivelatore ottico/termico/chimico
T 400	Rilevatore termico
FAP-O 500	Rilevatore di fumo ottico
FAP-O 520	Rilevatore di fumo ottico
FAP-OC 500	Rivelatore ottico/chimico
FAP-OC 520	Rivelatore ottico/chimico
Sirene e lampeggianti	
FNM-420-A/B	Sirena automatica per interno/esterno
FNM-420-A-BS	Sirena base per interno
FNM-420U-A/B	Sirena automatica per interno/esterno continua
FNM-420U-A-BS	Sirena base per interno continua
FLM-420-NAC	Modulo interfaccia dispositivo di segnalazione
FNS-420 R	Lampeggiante rosso
Moduli di espansione ingresso/uscita	
ATB100, ATG100, ATE100, ATB420, ATG420	Modulo indicatore (32 LED)
EM 55-120	Modulo di espansione (2 PL)
EMIL 120	Modulo di espansione (6 PL + 4 OUT)
FLM-420 I8R1	Modulo interfaccia a 8 ingressi (8 IN + 1 RELÈ)
FLM-420 O8I2	Modulo interfaccia a 8 uscite (8 OUT + 2 IN)
FLM-420 RHV	Modulo interfaccia relè alta tensione
FLM-420 RLV8	Modulo interfaccia a 8 relè (8 OUT)
IC 400	Modulo di espansione universale (1 PL + 2 OUT)
IF 100/102	Modulo di espansione a 16 zone (16 PL + 8 OUT)
KD 55 / KD 55-1	Modulo di espansione a 2 zone (2 PL)
NKK 100	Modulo interfaccia contatti (8 IN)
NNK 110	Modulo di espansione (4 PL + 1 IN)
NTK 100	Modulo di espansione pannello indicatori (8 OUT + 1 IN)
NVK 100	Modulo di espansione (6 PL + 4 OUT)
Dispositivi vari	
NEV 300	Alimentazione

Componenti inclusi

Quantità	Componente
1	Modulo gateway LSN ICP-MAP0010
1	Pacchetto accessori • Cavo BDB • Connettori terminali (2 marroni, 2 bianchi)
1	Scheda tecnica

Specifiche tecniche

Specifiche elettriche

Tensione di esercizio (VDC)	16 VDC – 29 VDC
Tensione nominale (VDC)	28 VDC

Corrente in ingresso (mA)	0 mA – 1,500 mA
Corrente nominale (mA)	75 mA
Corrente max. di linea LSN (mA)	300 mA
Corrente di uscita LSN AUX massima (mA)	2 x 500 mA

Caratteristiche meccaniche

Dimensioni (A x L x P) (mm)	158.80 mm x 82.60 mm x 63.50 mm
Peso (g)	365 g
Materiale	Plastica
Colore	Bianco
Colore LED	Verde
Requisiti dei cavi	0,6 mm - 1,0 mm (18 AWG - 22 AWG) unifilare o intrecciato; fino a 1.000 metri di lunghezza linea; tipo twistato e schermato

Caratteristiche ambientali

Temperatura di esercizio (°C)	-10 °C – 55 °C
Temperatura di stoccaggio (°C)	-20 °C – 60 °C
Umidità di esercizio relativa, senza condensa (%)	5% – 95%
Classificazione IP	IP30
Protezione dagli urti	IK04
Classe ambientale (EN 50130-5)	II
Classe ambientale (VdS 2110)	II
Utilizzo	Interno

Informazioni per l'ordinazione

ICP-MAP0010 Gateway LSN MAP
Supporta fino a 127 dispositivi LSN. Un sistema MAP 5000 supporta fino a otto loop LSN.
Numero ordine **ICP-MAP0010 | F.01U.064.521 F.01U.422.425**

Accessori

IPP-MAP0005-2 Alimentatore MAP, 150W
Unità alimentatore e caricabatterie; converte l'ingresso a 230 VAC in uscita a 24 VDC nominale e 28 VDC fissa.
Numero ordine **IPP-MAP0005-2 | F.01U.245.558 F.01U.423.904**

ICP-MAP0120 Armadio di espansione MAP
Contiene un contenitore di espansione MAP, un interruttore antimanomissione contenitore di espansione MAP, un set di bloccaggio contenitore MAP e una morsettiera AC MAP.
Numero ordine **ICP-MAP0120 | F.01U.126.316**

Rappresentato da:

Europe, Middle East, Africa:
Bosch Security Systems B.V.
P.O. Box 80002
5600 JB Eindhoven, The Netherlands
www.boschsecurity.com/xc/en/contact/
www.boschsecurity.com

Germany:
Bosch Sicherheitssysteme GmbH
Robert-Bosch-Platz 1
D-70839 Gerlingen
www.boschsecurity.com

© Bosch Security Systems 2024