BOSCH
Technologie voor het leven

LTC 5136 AutoDome-controller

- **Bediening van één AutoDome-camerasysteem of standaard Allegiant-ontvanger/drivers.**
- **Maximaal 16 afzonderlijke uitgangen voor Biphase-stuurcodes**
- **Bediening van alle AutoDome-systeemfuncties, waaronder automatisch afspelen**
- **Klein, compact ontwerp**
- **Ergonomische indeling voor bediening met één hand**

De LTC 5136 AutoDome-controller voorziet in volledige bediening van de geavanceerde functies van het AutoDome-systeem, waaronder proportionele snelheidsregeling, geautomatiseerde ronden, 99 vooraf gedefinieerde instellingen en volledige pan-/tilt-/zoombesturing, allemaal vanaf een besturingsunit die met één hand kan worden bediend.

Basisfuncties

De LTC 5136 AutoDome-controller is compatibel met de standaardontvanger/-drivers van de Allegiant LTC 856*x*-serie, waarbij de Biphase-stuurcode voor de Allegiant-serie worden gebruikt.

Met elk van de 16 uitgangen voor Biphase stuurcodes waarin dit bedieningssysteem voorziet, kunnen gegevens met behulp van een afgeschermde, getwiste kabel van 1 mm^2 (18°AWG) over een afstand van maximaal 1,5 km worden verzonden.

Er kunnen sterbekabeling of doorgeluste bekabeling worden gebruikt. Bij een sterconfiguratie kan één camera op elk van de 16 uitgangen worden aangesloten. Bij doorgeluste configuraties, waarbij één datakabel door elk van de camera's wordt 'gelust', kunnen maximaal 8 camera's op een uitgang worden aangesloten.

De LTC 5136 AutoDome-controller beschikt over een regelunit met 22 toetsen en een geïntegreerde vectoroplossende joystick voor pan/tilt/zoomen, een interfacebox en een bijpassende voeding.

Certificaten en goedkeuringen

Elektromagnetische compatibiliteit (EMC)	Voldoet aan FCC deel 15, ICES-003 en CE-richtlijnen
Productveiligheid	Voldoet aan CE-richtlijnen, UL-, CSA-, EN- en IEC-normen

Installatie/configuratie

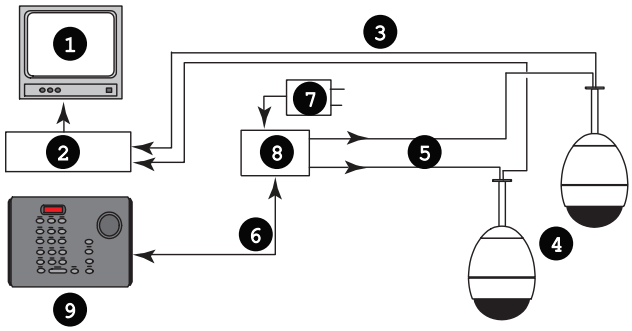

Typische installatie

1 Videomonitor
2 DVR of videoswitcher
3 Videocoaxkabel
4 AutoDome-camera of ontvanger/driver-units van de Allegiant-serie
5 Maximaal 16 uitgangen voor Biphase-stuurcodes
6 RS232-data en voeding
7 Voedingsadapter (meegeleverd)
8 Dataconverter
9 AutoDome-controller

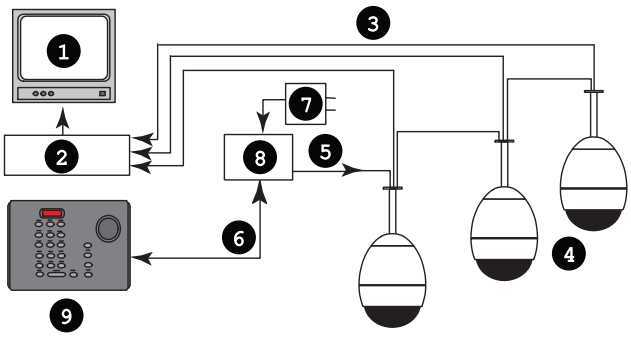

Typische locaties met meerdere camera's op basis van een configuratie met doorgeluste bekabeling en Biphase-stuurcodes

1 Videomonitor
2 DVR of videoswitcher
3 Videocoaxkabel
4 AutoDome-camera of ontvanger/driver-units van de Allegiant-serie
5 Typische uitgang voor Biphase-stuurcode
6 RS232-data en voeding
7 Voedingsadapter (meegeleverd)
8 Dataconverter
9 AutoDome-controller

Technische specificaties

Elektrische specificaties

Inclusief regelunit en interfacebox met bijpassende voeding.

Typenummer	Nominale Spanning	Spanningsbereik	Vermogen bij Nominale spanning
LTC 5136/51	230 V AC 50/60 Hz	195,5 tot 253	6 W
LTC 5136/61	120 V AC 50/60 Hz	105 tot 132	6 W

Overdrachtsafstand	
1,5 km via een afgeschermde, getwiste kabel van 1 mm^2 (18 AWG) (Belden 8760 of equivalent)	
Regelunit	
Indicatielampjes:	Camera/invoergegevens; LED-display met 7 segmenten van 4 cijfers
Regeling	Instellen, Gebruiker, Camera, Opname, Aan, Uit, Invoeren, Wissen, Focus, Iris, numeriek bedieningspaneel met 10 cijfers, joystick
Connector	RJ-11
Afwerking	Antraciet
Afmetingen (B x D x H)	220 x 155 x 101 mm
Gewicht	0,55 kg
Interfacebox	
Indicator	Groene data-LED
Connectors	
Data-ingang	9-pins D-connector
Biphase-uitgang	Afneembare kroonstenen met drie aansluitingen: "+", "-" en "S" [Shield = afscherming] voor elk van de 16 uitgangen voor Biphase-stuurcodes
Regelunit Aansluiting	RJ-11
Regelunit naar interfaceboxkabel	3 m met RJ-11-connector
Voedingsstekker	Bajonetaansluiting
Behuizing	Zwart kunststof met metalen montageflenzen
Afmetingen - totaal (B x D x H)	154 x 132 x 38 mm
Gewicht	0,132 kg

Omgevingseisen

Temperatuur	Bedrijfstemperatuur: 0°C tot 40 °C Opslagtemperatuur: –10°C tot 50 °C
Vochtigheidsgraad	10% - 90%, niet-condenserend

Bestelinformatie

LTC 5136/51 AutoDome-controller met 16 uitgangen voor AutoDomes of voor ontvanger/drivers-units van de Allegiant-serie, 230 VAC, 50/60 Hz	**LTC 5136/51**
LTC 5136/61 AutoDome-controller met 16 uitgangen voor AutoDomes of voor ontvanger/drivers-units van de Allegiant-serie, 110 VAC, 50/60 Hz	**LTC 5136/61**

Nederland:
Bosch Security Systems B.V.
Postbus 80002
5600 JB Eindhoven
Telefoon: +31 40 2577 200
Fax: +31 40 2577 202
nl.securitysystems@bosch.com
www.boschsecurity.nl

België:
Bosch Security Systems NV/SA
Torkonjestraat 21F
8510 Kortrijk-Marke
Telefoon: +32 56 20 02 40
Fax: +32 56 20 26 75
be.securitysystems@bosch.com
www.boschsecurity.be

Vertegenwoordigd door

© Bosch Security Systems B.V. 010 | Wijzigingen voorbehouden
T2400941451 | Cur: nl-NL, V5, 27 Jul 2010 | Src: en-US, V0, 26 Sep 2006