Głośnik satelitarny do montażu podwieszanego LP6-S-L

www.boschsecurity.pl

BOSCH
Technologia bliżej nas

- 2-calowy szerokopasmowy przetwornik — dostosowany akustycznie do wersji satelitarnych montowanych w sufitach lub powierzchniowo.
- Kompaktowa konstrukcja o atrakcyjnym wyglądzie.
- Ukryte przewody z wtyczką typu Phoenix ułatwiające podłączenie okablowania.
- Kabel do montażu podwieszanego z certyfikatem UL w zestawie.
- Dostępny w białym kolorze.

Głośnik satelitarny do montażu podwieszanego LP6-S-L jest opcjonalnym głośnikiem dodatkowym do kompaktowego zestawu głośnikowego firmy Bosch. Pozwala zapewnić źródło dźwięku w pomieszczeniach z otwartymi sufitami, w których nie można zastosować konwencjonalnych metod montażu powierzchniowego lub sufitowego. Za sprawą 2-calowego (50 mm) przetwornika głośnik ma parametry dostosowane do innych modeli z serii Compact Sound Satellite. Urządzenie jest dostarczane wraz z kablem montażowym z certyfikatem UL i może być używane w dowolnej kombinacji z subwooferami do montażu sufitowego lub powierzchniowego i głośnikami satelitarnymi z serii Compact Sound. Doskonale nadaje się do zapewnienia wysokiej jakości tła muzycznego lub muzyki pierwszoplanowej w wielu różnych środowiskach i przestrzeniach.

Certyfikaty i świadectwa

Region	Certyfikacja
Europa	CE

Dołączone części

Liczba	Opis
2	Głośniki satelitarne do montażu podwieszanego
2	Kable do montażu podwieszanego
2	Sprzęgacze
6	Nakrętki do przewodów
1	Instrukcja montażu

Dane techniczne

	LP6-S-L
Pasmo przenoszenia (-10 dB):	150 Hz – 20 kHz[1]
Moc wyjściowa:	30 W[2]
Czułość:	84 dB[1]
Impedancja:	16 Ω
Maks. SPL:	102 dB[1]

	LP6-S-L
Kąty pokrycia dla wokalu (poz. x pion.):	150° x 150°[3]
Kąty pokrycia dla muzyki (poz. x pion.):	100° x 100°[4]
Przetwornik:	50 mm
Złącza:	Phoenix (4-stykowe)
Obudowa:	ABS (ognioodporna)
Wymiary (wys. x śr.):	201 mm x 113 mm
Masa netto: (1 głośnik podwieszany i 1 kabel do montażu)	0,73 kg
Masa przesyłki: (2 głośniki podwieszane i 2 kable do montażu)	2,04 kg
Dodatkowy osprzęt:	(2) Kable do montażu podwieszanego
Zgodność:	UL1480, CE

[1] Pełna przestrzeń
[2] Program oceny długoterminowej, wartość większa o 3 dB od ciągłej wartości sygnału szumu różowego
[3] Średnio 1–4 kHz
[4] Średnio 1–8 kHz

	Kable do montażu podwieszanego
Materiał:	Linka stalowa
Dopuszczalne obciążenie robocze:	10 kg
Długość:	4,57 m
Zgodność:	UL2442

Parametry techniczne:
Głośnik składa się z pojedynczego 2-calowego (50 mm) przetwornika zamontowanego w okrągłej obudowie przeznaczonej do zawieszenia za pomocą kabla i zacisku z certyfikatem UL. Wszystkie sygnały w głośniku są przesyłane za pomocą 4-stykowych złącz typu phoenix z przelotem sygnału. Głośnik posiada górną pokrywę mocowaną za pomocą śrub, która maskuje wszystkie przewody. Parametry techniczne głośnika: moc wyjściowa 30 watów w programie oceny długoterminowej; pasmo przenoszenia 150 Hz–20 kHz (-10 dB z czułości znamionowej); impedancja 16 omów znamionowo. Zamontowany w głośnikach przetwornik równomiernie rozprowadza sygnał stożkowo pod uśrednionym kątem minimum 100° w zakresie częstotliwości 1–8 kHz oraz stożkowo pod uśrednionym kątem minimum 150° w zakresie częstotliwości 1–4 kHz. Głośniki są wykonane z ognioodpornego tworzywa ABS. Wymiary obudowy wynoszą 201 mm wysokości i 113 mm obwodu. Oznaczenie modelu głośnika do montażu podwieszanego to LP6-S-L.

Pasmo przenoszenia i impedancja:

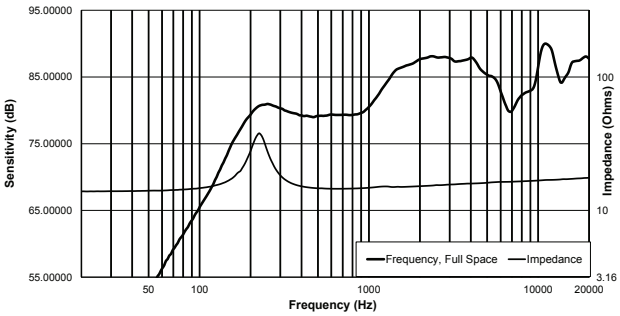

Wymiary:

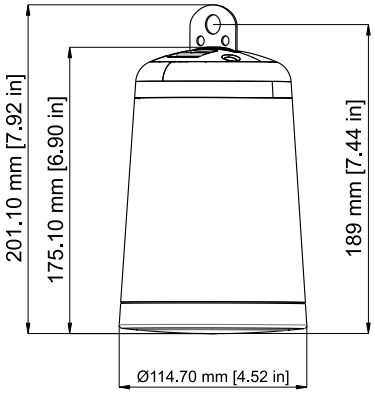

Zamówienia - informacje

Głośnik satelitarny do montażu podwieszanego LP6-S-L
Głośnik satelitarny do montażu podwieszanego, biały
Numer zamówienia **LP6-S-L**

Reprezentowana przez:

Poland
Robert Bosch Sp. z o.o.
Jutrzenki 105 str.
02-231 Warszawa
Phone: +48 22 715 4101
Fax: +48 22 715 4105
pl.securitysystems@bosch.com
www.boschsecurity.pl

© Robert Bosch Sp. z o.o./ Security Systems 2016 | Zastrzega się możliwość wprowadzania zmian
18154735371 | pl, V2, 07. Kwi 2016