Hornlautsprecher, ex-geschützt, lang

www.boschsecurity.de

BOSCH
Technik fürs Leben

- ATEX-, IECEx-, UL-, CSA- und INMETRO-zertifiziert
- Hergestellt aus robustem, leichten, antistatischen Polyamid
- Wasser- und staubgeschützt gemäß IP 67
- Für die Verbindung der optionalen Überwachungsplatinen vorbereitet

Der LH3-UC25XL Hornlautsprecher wurde speziell für Installationen konstruiert und zertifiziert, in denen explosive Gas-Luft-Gemische vorhanden sein können. Das Horn besteht aus antistatischem Polyamid, was es robust und leicht macht. Das längere Trichterdesign des Horns führt zu einem höheren Schalldruckpegel, mit dem auch weiter entfernte Bereiche erreicht werden können.

Funktionsbeschreibung

Der Hornlautsprecher verfügt standardmäßig über eine robuste Montagehalterung aus Edelstahl, die eine exakte Schallabdeckung gewährleistet.
Mit der Sperrvorrichtung der Befestigungshalterung wird die korrekte Ausrichtung sichergestellt.
Das Anschlusskabel wird durch eine ABS EX-Kabelverschraubung (M20) in der Rückabdeckung geführt, die für den Zugriff auf die innere Anschlussklemme entfernt werden kann. Für die Durchschleifverbindung ist die Rückabdeckung mit einer zweiten Öffnung versehen (im Lieferzustand standardmäßig mit einem Blindstecker verschlossen).
Der Hornlautsprecher enthält einen Transformator für 70 V und 100 V Eingangsspannung, dessen Primärwicklung über Abgriffe für verschiedene Leistungseinstellungen verfügt.

Die unterschiedlichen Leistungsabgriffe können ganz einfach durch den Anschluss an die entsprechende Klemme der 6-poligen Klemmleiste gewählt werden.
Zur Aktivierung der Lautsprecherüberwachung steht im Anschlussbereich eine Durchschleifklemme von der Sekundärseite des Hornlautsprechers zur Verfügung. Diese Durchschleifklemme ist normalerweise geschlossen, wird aber bei der Verwendung mit der Überwachungsplatine aufgetrennt und verbunden.

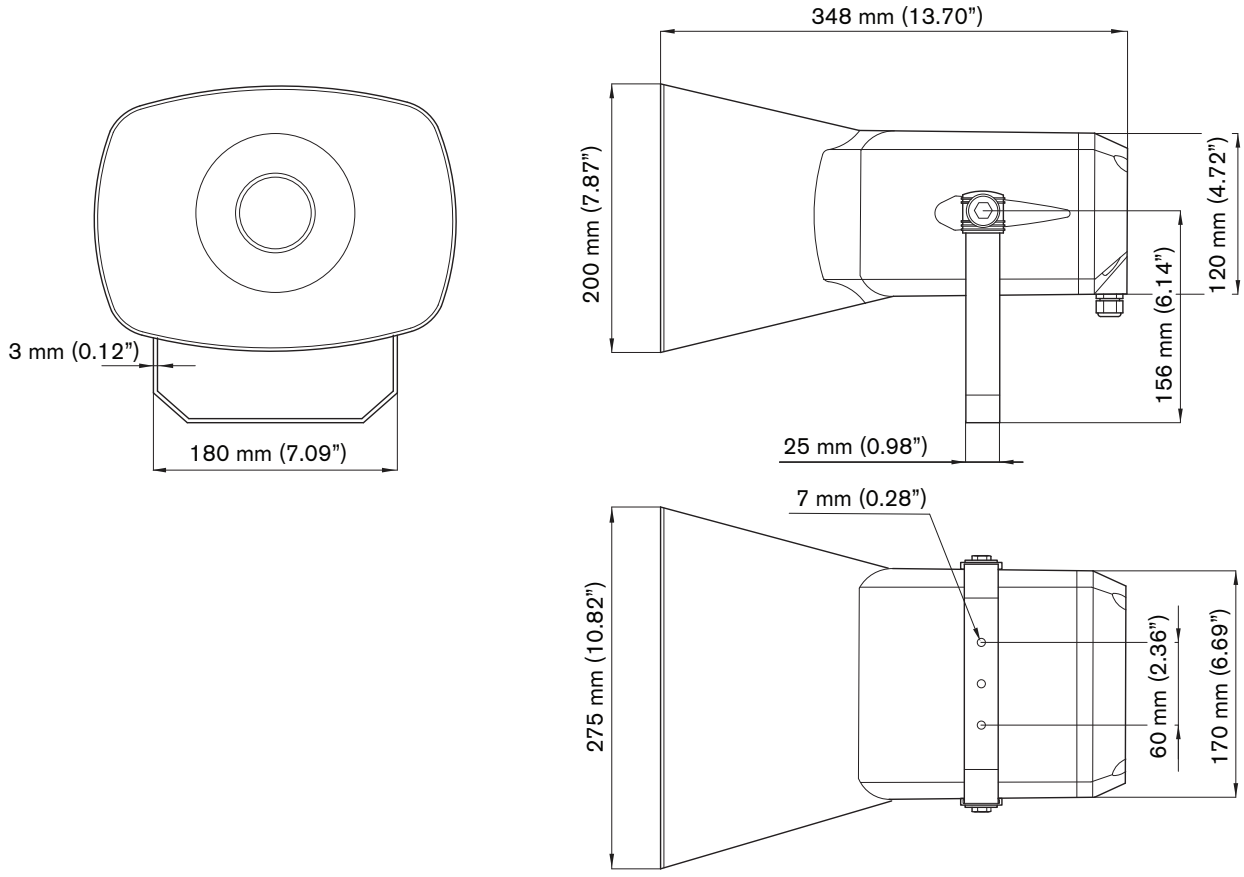

Abmessungen in mm

1	2	25 W
2	3	15 W
3	4	6,5 W
1	3	5 W
2	4	2,5 W
1	4	1,5 W

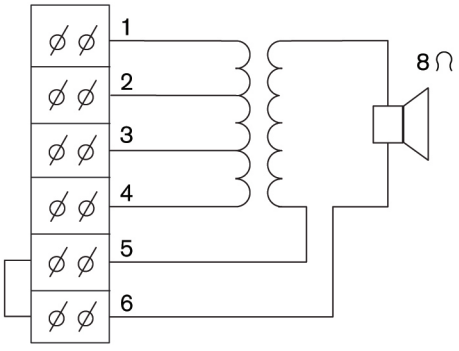

Schaltbild

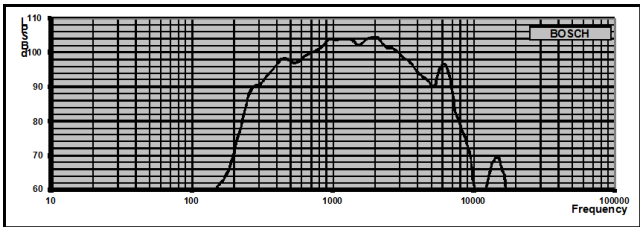

Frequenzgang

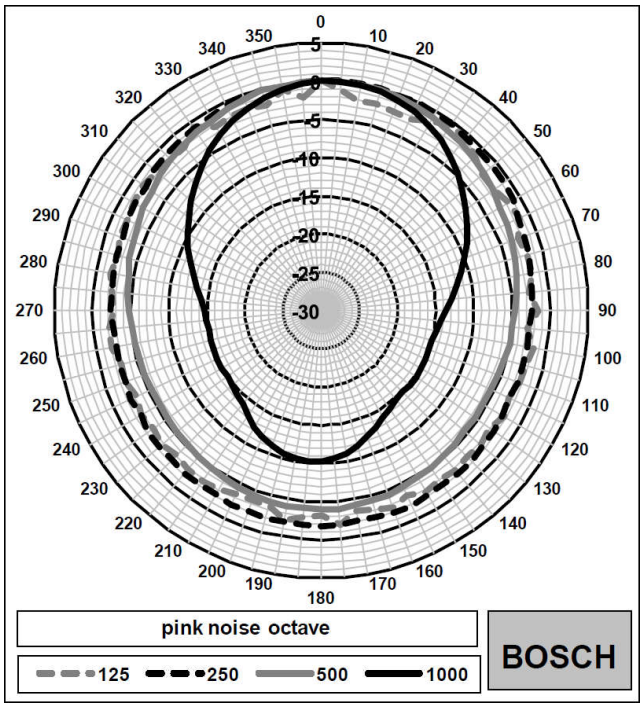

Horizontales Polardiagramm (Niederfrequenz)

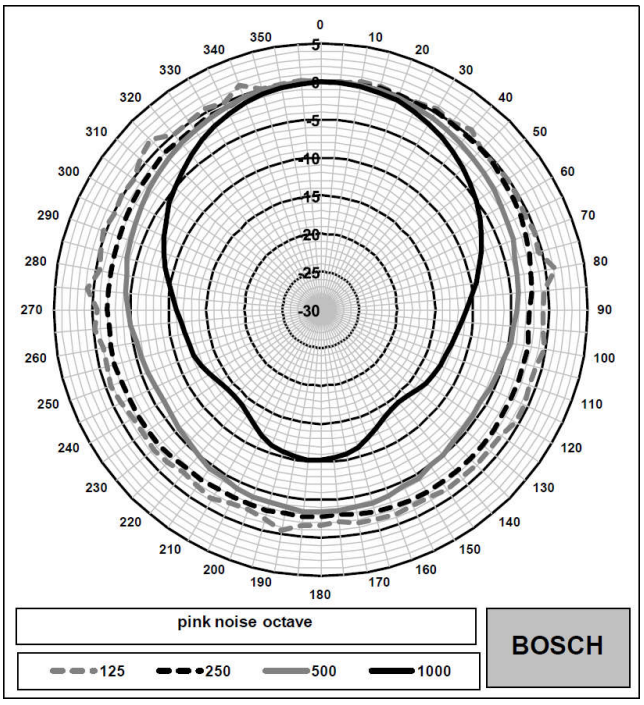

Vertikales Polardiagramm (Niederfrequenz)

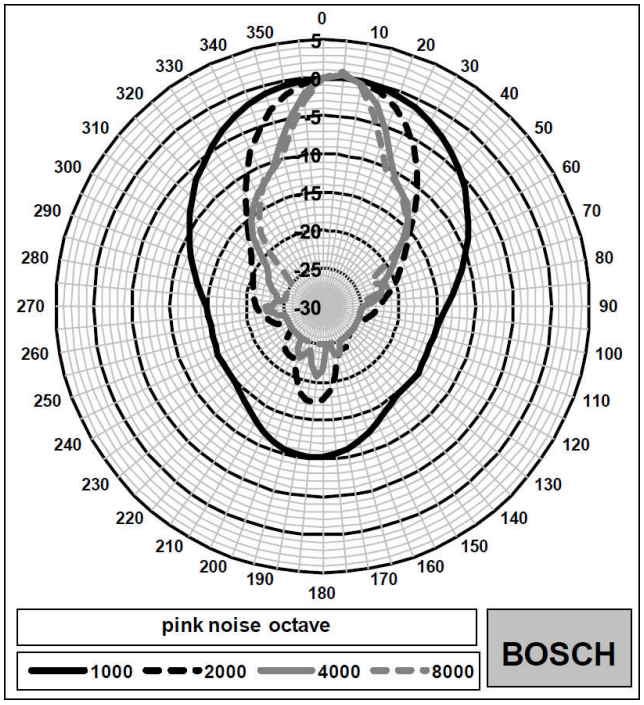

Horizontales Polardiagramm (Hochfrequenz)

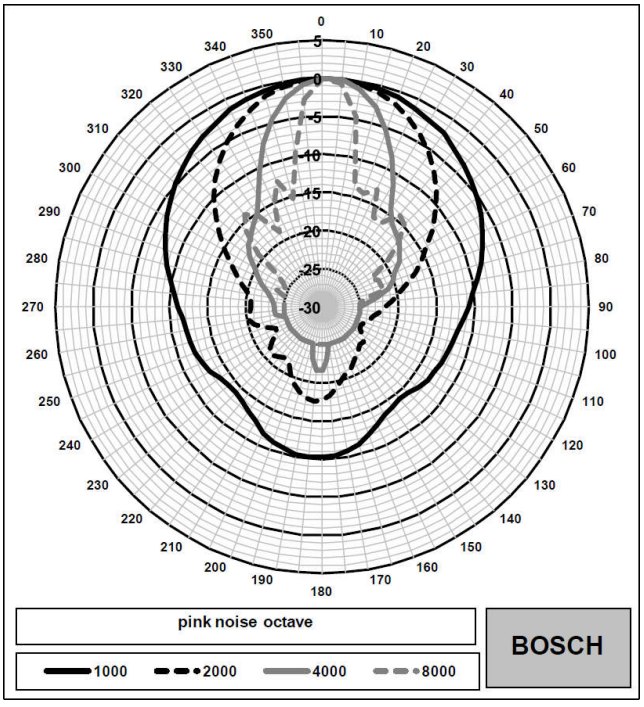

Vertikales Polardiagramm (Hochfrequenz)

Oktavbandempfindlichkeit*

	Oktave SPL 1 W/1 m	Gesamtoktave SPL 1 W/1 m	Gesamtoktave SPL Pmax/1 m
125 Hz	62.1	-	-
250 Hz	92.0	-	-

500 Hz	102.0	-	-
1.000 Hz	107.1	-	-
2.000 Hz	107.0		
4.000 Hz	100.4	-	-
8.000 Hz	95.3	-	-
A-gewichtet	-	101.5	113.3
Linear gewichtet	-	101.2	113.2

Oktavband-Öffnungswinkel

	Horizontal	Vertikal	
125 Hz	360	360	
250 Hz	360	360	
500 Hz	360	360	
1.000 Hz	93	117	
2.000 Hz	52	70	
4.000 Hz	32	39	
8.000 Hz	27	18	

Akustische Leistung je Oktave angegeben
* (Alle Messungen werden mit einem rosa Rauschsignal durchgeführt. Die Werte sind in dB SPL angegeben.)

Zertifikate und Zulassungen

Qualitätssicherung
Alle Bosch Lautsprecher sind auf einen 100-stündigen Betrieb mit Nennleistung gemäß den IEC 268-5-Belastungskapazitätsstandards ausgelegt. Von Bosch wurde darüber hinaus der SAFE-Test (Simulated Acoustical Feedback Exposure) entwickelt, um zu demonstrieren, dass die Lautsprecher kurzzeitig dem Doppelten ihrer Nennleistung standhalten. Dadurch wird besondere Zuverlässigkeit unter extremen Bedingungen gewährleistet, was zu größerer Kundenzufriedenheit, längerer Lebensdauer und hoher Ausfallsicherheit führt.

Sicherheit	Gemäß EN 60065
Wasser und Staub	Gemäß EN 60529, IP 67
Nemko	II 2D Ex tb IIIC T105 ºC
IECEx/ATEX	II 2G Ex d e mb IIB + H2 T4 Gb
CSA	Ex d e m IIB + H2 T4 Gb (Kanada)
UL	Class 1 Zone 1 AEx d e mb IIB + H2 T4 Gb (USA)
INMETRO	Ex d e mb IIB + H2 T4 Gb

Lieferumfang

Anzahl	Komponente
1	LH3-UC25XL Hornlautsprecher
1	Montageanleitung
1	M20 Ex Kabeleinführung PG13

Technische Daten

Elektrische Daten*

Max. Leistung	30 W
Nennleistung (PHC)	25 W
Nennleistung	25 / 15 / 6,5/ 5/ 2,5/ 1,5 W
Schalldruckpegel bei Nennleistung/1 W (1 kHz, 1 m)	121 dB/107 dB
Öffnungswinkel bei 1 kHz/4 kHz (-6 dB)	93 /32 Grad
Effektiver Frequenzbereich (-10 dB)	415 Hz bis 7000 Hz
Nennspannung	100 V
Nennimpedanz	400 Ohm
Elektrischer Anschluss	2 x 6-polige-Federklemme
Zulässiger Kabeldurchmesser	0,5–2,5 mm^2 (AWG 20-12)

** Technische Leistungsdaten gemäß IEC 60268-5*

Mechanische Daten

Material Horn	Polyamid (PA)
Materialhalterung	Edelstahl 316
Abmessungen (H x B x T)	200 x 270 x 248 mm
Gewicht	2,72 kg
Farbe	Schwarz (RAL 9005)
Kabeleinführung (standardmäßig mitgeliefert)	M20 Polyamid (PA)
Kabeldurchmesser	8 mm bis 13 mm

Umgebungsbedingungen

Betriebstemperatur	-50 °C bis +60 °C
Lagertemperatur	-40 °C bis +70 °C
Relative Luftfeuchtigkeit	< 95 %

Bestellinformationen

Hornlautsprecher, ex-geschützt, lang
Feuerfester Hornlautsprecher mit langem Trichter.
Bestellnummer **LH3-UC25XL**

Represented by:

Europe, Middle East, Africa:
Bosch Security Systems B.V.
P.O. Box 80002
5600 JB Eindhoven, The Netherlands
Phone: + 31 40 2577 284
emea.securitysystems@bosch.com
emea.boschsecurity.com

Germany:
Bosch Sicherheitssysteme GmbH
Robert-Bosch-Ring 5
85630 Grasbrunn
Germany
www.boschsecurity.com

© Bosch Sicherheitssysteme GmbH 2017 | Änderungen und Irrtümer vorbehalten
22508282635 | de, V4, 08. Aug 2017