LH1-UC30E ミュージックホーンラウドスピーカー

- 優れた音声および音楽再生
- ツーウェイシステム
- 広い開角
- 魅力的な **ABS** ハウジング
- オプションのライン / ラウドスピーカー監視ボードの内部取付け用装備。
- **EN 54-24** 準拠

Bosch LH1-UC30E ミュージックホーンラウドスピーカーはツーウェイシステムを搭載することにより、広い周波数範囲と高感度を実現しており、高品質の音声および音楽再生に最適です。

機能

この角型ホーンには、2 つのトランスデューサ (1 つは低周波数用、もう 1 つは高周波数用) を備えた独自の組み合わせの凹型ホーンが装備され、息をのむようなクリアなサウンドを実現しています。

このホーンは耐候性で湿度の高いエリアで使用できます。 このため、スポーツグラウンド、スポーツスタジアム、レジャーパーク、展示会場および乗客ターミナルなどの屋外用途および屋内放送に最適です。

ABS ホーンラウドスピーカーおよびアルミニウムホーンは、ライトグレー (RAL 7035) 仕上げです。

LH1-UC30E は音声警報システムで使用するために設計され、EVAC 規格に準拠しています。

ホーンラウドスピーカーには保護機構が組み込まれており、火災時にラウドスピーカーの破損がスピーカーに接続されている回路の故障につながらないことが保証されます。 このようにして、システム保全が維持され、1 つのスピーカーが破損しても、他のエリアのラウドスピーカーで状況を伝えることができるようにしています。 ホーンラウドスピーカーには、セラミック端子ブロック、温度ヒューズおよび耐熱高温ワイヤが組み込まれています。

また、オプションのライン / ラウドスピーカー監視ボードの内部取付け用の装備があります。

認可情報

Bosch のラウドスピーカーはすべて IEC 268-5 電力処理容量 (PHC = Power Handling Capacity) 規格に従って、定格電力で 100 時間の運用に耐えるように設計されています。 また、Bosch ではスピーカーが定格電力の 2 倍の電力に短期間耐えられることを示すために、音響フィードバック曝露シミュレーション (SAFE = Simulated Acoustical Feedback Exposure) テストを開発しました。 このテストにより、顧客満足度の向上、耐用年数の延長、および故障や性能劣化の可能性の低減につながる過酷な条件下での卓越した信頼性が保証されます。

安全規格	EN 60065 に準拠
EVAC 準拠	BS 5839-8 / EN 60849 に準拠
自己消火性 ABS	UL 94 V 0 に準拠
防水および防塵	IEC 60529、IP 65 に準拠
風力	NEN 6702 + A1、Bft 11

インストール/構成に関する情報

ホーンラウドスピーカーには、さまざまな電力設定用の 1 次巻線上のタップを備えた 70 V および 100 V 用のトランスフォーマがあります。

適切なタップに接続することにより、定格フル電力、2 分の 1 の電力、4 分の 1 の電力または 8 分の 1 の電力放射 (3 dB ステップ) を簡単に選択できます。

接続ケーブルはリアカバーの ABS ケーブルグランド(PG13.5) を通して給電されます。 ループスルー接続用に、リアカバーにもう 1 つの穴 (標準装備で提供) があります。

リアカバーには、オプションのライン / ラウドスピーカー監視ボードの内部取付け用の装備があります。

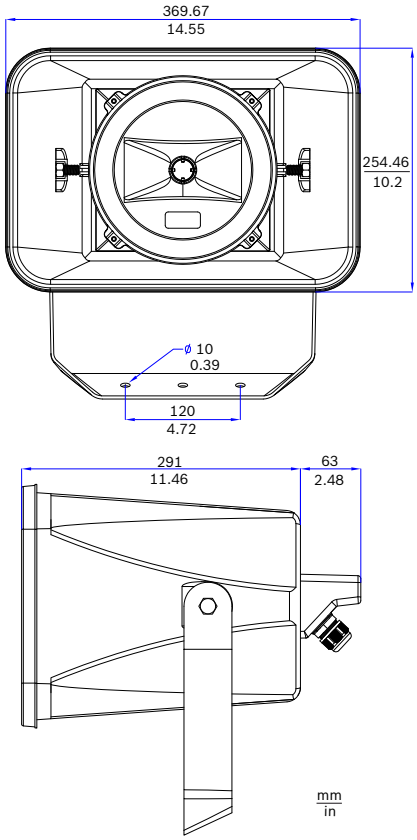

寸法

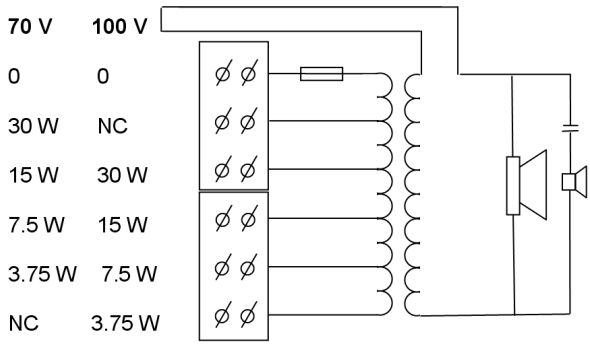

回路図

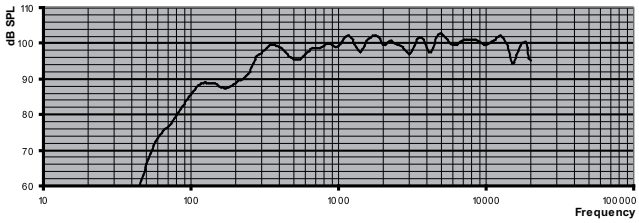

周波数特性

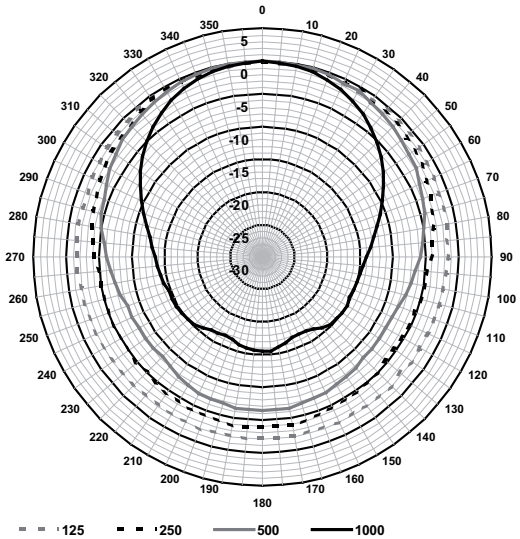

垂直極線図 (ピンクノイズオクターブ、0º 軸で正規化)

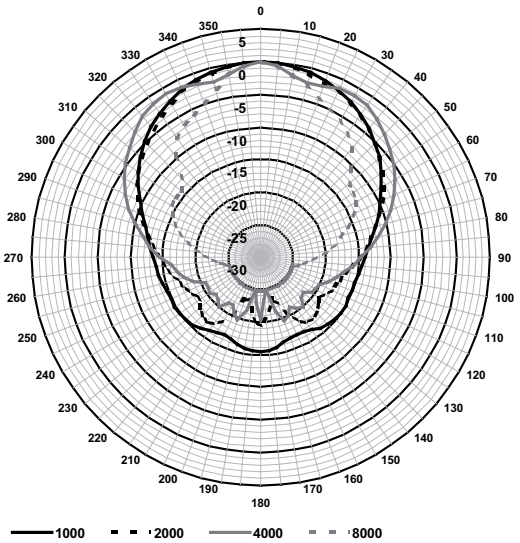

垂直極線図 (ピンクノイズオクターブ、0º 軸で正規化)

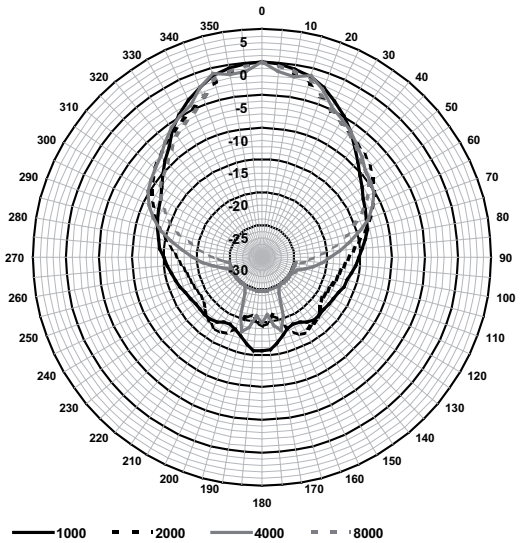

水平極線図 (ピンクノイズオクターブ、0º 軸で正規化)

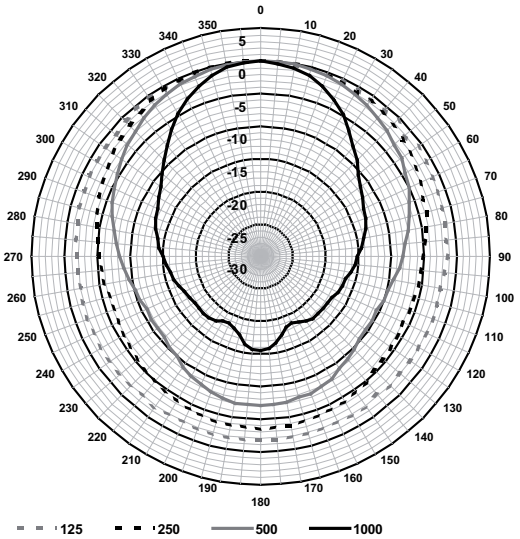

水平極線図 (ピンクノイズオクターブ、0º 軸で正規化)

オクターブ帯域感度 *

	オクターブ SPL 1W/1m	合計オクターブ SPL 1W/1m	合計オクターブ SPL Pmax/1m
125 Hz	87.8	-	-
250 Hz	95.5	-	-
500 Hz	97.6	-	-
1000 Hz	100.1	-	-
2000 Hz	100.4		
4000 Hz	100.4	-	-
8000 Hz	100.2	-	-
A-加重	-	97.1	110.6
Lin-加重	-	97.8	111.7

オクターブ帯域開角

	水平	垂直
125 Hz	360	360
250 Hz	360	360
500 Hz	141	180
1000 Hz	68	98
2000 Hz	60	96
4000 Hz	68	18
8000 Hz	54	55

オクターブ単位で指定した音響性能

* (測定はすべてピンクノイズ信号で実施されました。値は dBSPL 単位です)。

標準装備部品

1	LH1-UC30E
1	PG13.5 ケーブルグランド（装着済み）

技術仕様

電気的仕様*

最大電力	45 W
定格電力（PHC）	30 W
電力タッピング	30 / 15 / 7.5 / 3.75 W
音圧レベル 定格電力 / 1 W（1 kHz、1 m）	115 / 100 dB（SPL）
有効周波数範囲 （- 10 dB）	212 Hz ~ 20 kHz
開角（1 kHz / 4 kHz（-6 dB）時）	
水平	68° / 68°
垂直	98° / 118°
定格入力電圧	70 / 100 V
定格インピーダンス	167 / 333 Ω
コネクタ	6 極ねじ止め端子

** 技術性能データは、IEC 60268-5 に準拠*

機械的仕様

寸法（H x W x D）	255 x 370 x 354 mm （10.04 x 14.56 x 13.93 インチ）
重量	5.5 kg（12.45 lb）
色	ライトグレー（RAL 7035）
材質（ホーン / ブラケット）	ABS / アルミニウム
ケーブルの直径	6 mm ~ 12 mm（0.24 ~ 0.47 インチ）

環境

動作温度	-25 ºC ~ +55 ºC（-13 ºF ~ +131 ºF）
保管温度	-40 ~ +70 ºC (-40 ~ +158 ºF)
相対湿度	95% 未満

オーダー情報

LH1-UC30E ミュージックホーンラウドスピーカー 30 W	**LH1-UC30E**

Bosch Security Systems:
株式会社イーブイ アイ オーディ オジャパン
〒 156-0055
東京都世田谷区船橋 5 丁目 3 番地 8 号
Phone: 03-5316-5020
Fax: 03-5316-5030

Bosch Communications Systems
EVI Audio Japan, Ltd.,
5-3-8, Funabashi,
Setagaya-ku,
Tokyo 156-0055 Japan
Phone: +81 3 5316-5020
Fax: +81 3 5316-5030

Represented by

© Bosch Security Systems Inc. 11 | データは予告なく変更されることがあります
T7380721931 | Cur: ja-JP, V2, 8 Mar 2011 | Src: en-US, V0, 7 Jan 2011