IUI-MAP0001-3 Tastiera touch 5000 MAP

Modular Alarm Platform 5000

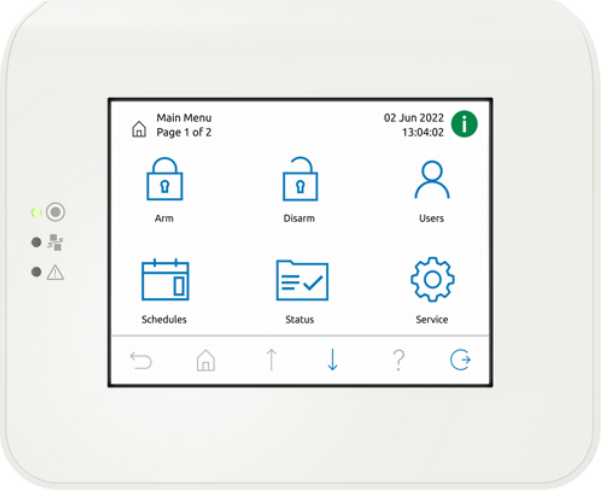

- Resistente touch screen LCD da 14.5 cm con retroilluminazione LED regolabile
- Interfaccia grafica (brillanti colori a 16 bit con risoluzione di 320 x 240 pixel, con icone e menu intuitivi
- Opzioni di lingua singolarmente selezionabili dall'utente
- Altoparlante incorporato con volume regolabile
- Nessun componente esposto quando si accede ai terminali; tutti i cablaggi sono fissati alla base con connessioni terminali bloccanti

Questa tastiera di facile utilizzo fornisce agli utenti l'accesso alle funzioni del sistema attraverso un'interfaccia coinvolgente con icone intuitive. L'utente tocca direttamente le icone sullo schermo per inserire, disinserire o selezionare le opzioni di menu. Il testo è mostrato nella lingua associata al login di accesso dell'utente.

Panoramica sistema

Interfaccia grafica della tastiera

Menu principale - schermata 1

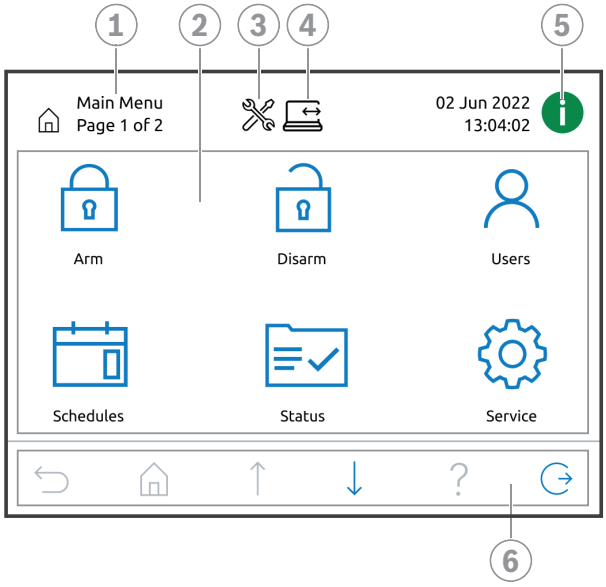

Elemento	Componente	Descrizione
1	Nome schermata	Quest'informazione identifica la schermata attiva.

Elemento	Componente	Descrizione
2	Icone di menu	Queste icone consentono di eseguire operazioni.
3	Icona della modalità Installatore	Questa icona indica che la centrale di controllo è in modalità Installatore.
4	Icona RPS collegato	Questa icona indica che Remote Programming Software per MAP (RPS per MAP) è collegato alla centrale di controllo.
5	Icona informazioni	Questa icona consente di visualizzare informazioni di sistema aggiuntive e di cancellare eventi, allarmi o guasti. **Rosso lampeggiante**: allarmi ed eventi del sistema non ancora cancellati **Giallo lampeggiante**: guasti del sistema non ancora cancellati **Verde**: nessuna informazione di sistema aggiuntiva disponibile
6	Barra di navigazione	Queste icone consentono di navigare nel sistema, individuare attività o visualizzare informazioni di sistema. Le icone in grigio chiaro non sono attivate.

Per ulteriori informazioni sulla navigazione, consultare il manuale utente della tastiera touch screen MAP 5000.

Alimentazione aggiuntiva
Per fornire alimentazione aggiuntiva per tastiere remote, utilizzare l'applicazione di alimentazione compatibile.

Funzioni

Touch screen
La tastiera è dotata di un touch screen che consente all'utente di utilizzarlo direttamente come dispositivo di ingresso senza l'utilizzo di chiavi meccaniche. In tal modo, è possibile un'interazione più dinamica e intuitiva con gli elementi grafici e le icone.
Il gruppo componenti elettronici incapsulato è protetto dai danni fisici durante la movimentazione e l'installazione.

Segnali acustici
La tastiera è dotata di un altoparlante e genera i seguenti toni:

- **Tono pressione pulsante accettata**: indica quando un utente esegue una selezione premendo un'immagine sul touch screen.
- **Tono non valido**: indica se l'utente tocca un'immagine pulsante inattiva o un'area priva di immagine pulsante.
- **Tono tempo di entrata**: notifica all'utente di disinserire il sistema entro un periodo di tempo programmabile specificato.
- **Tono tempo di uscita**: notifica all'utente che il sistema è pronto a essere inserito entro un periodo di tempo programmabile specificato.
- **Tono allarme intrusione**: indica una condizione di allarme.
- **Tono supervisione intrusione**: indica una condizione di guasto in una zona con supervisione.
- **Tono guasto intrusione**: indica una condizione di guasto in una zona.
- **Tono cicalino giorno**: indica l'attivazione di una zona.
- **Tono guasto sistema**: indica una condizione di guasto del sistema quale un'interruzione dell'alimentazione di rete.

Controlli sonori e visivi
La tastiera è dotata di controlli di volume e luminosità integrati. Dal momento che ciascuna tastiera è regolabile individualmente, la modifica di volume o luminosità su ciascuna tastiera non ha effetto sulle altre tastiere presenti sullo stesso sistema. La regolazione del volume ha effetto solo sul volume della tastiera, non sul volume degli allarmi o dei segnali acustici di guasto.

Lingue
La selezione della lingua desiderata avviene al momento della creazione di un utente. Quando l'utente esegue l'accesso, la lingua desiderata viene utilizzata nella tastiera.

Ingresso antimanomissione
Il contenitore della tastiera è dotato di un interruttore tamper che rileva quando l'unità viene rimossa dalla parete o quando ne viene rimossa la copertura.

Informazioni normative

Regione	Conformità alle normative/marchi di qualità	
Europa	CE	
Francia	AFNOR	1133400003A1
	AFNOR	1230200016A1 ICP-MAP5000-COM
Europa	EN50131	G111040 Grade 3
Regno Unito	UKCA	
Germania	VdS	G111040 Class C
	VdS-S	S 112016
Svizzera	VdS-SES	G111040

Note di installazione/configurazione

Informazioni sulla compatibilità

Centrali di controllo	Unità di controllo MAP 5000 (ICP-MAP5000-2, ICP-MAP5000-COM, ICP-MAP5000-S, ICP-MAP5000-SC)

Note di montaggio

- Lasciare spazio nella parte inferiore della tastiera per sbloccare e aprire con facilità il contenitore in plastica. Lo spazio consigliato da lasciare è di circa 80 mm.
- Non installare la tastiera in un punto esposto alla luce diretta del sole. La luce solare diretta può interferire con la visibilità dello schermo.
- Non installare la tastiera in punti esposti all'umidità.

Terminali e connettori

La tastiera è dotata di un contenitore in plastica. I blocchi terminali e i connettori di sistema fissati alla base sono accessibili rimuovendo la copertura in plastica.

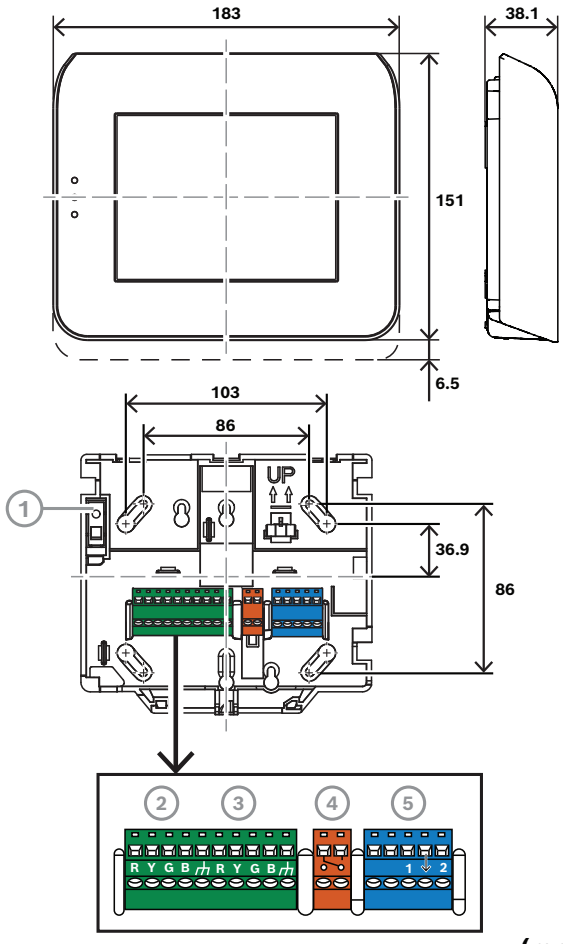

(mm)

Il modulo è dotato di 17 terminali.

1. Tamper antimanomissione da parete
2. Connettore Bosch Data Bus (BDB)
3. Connettore Bosch Data Bus (BDB)
4. Terminali per l'uscita relè. Uscita relè Form A (pin: 1-NO, 2-COM) (al momento non abilitato)
5. Terminali per gli ingressi indirizzabili (al momento non abilitati)

Componenti inclusi

Quantità	Componente
1	Tastiera touch screen
1	Contenuto confezione
2	Guida rapida di riferimento utente

Specifiche tecniche

Specifiche elettriche

Tensione di esercizio (VDC)	16 VDC – 29 VDC
Tensione nominale (VDC)	28 VDC

Corrente nominale in mA a 28 VDC

Avvio	250
Allarme	175
Schermata inattiva	100
Schermo inattivo scuro	60

Caratteristiche meccaniche

Dimensioni (A x L x P) (mm)	151 mm x 183 mm x 38 mm
Peso (g)	600 g
Materiale	Plastica (ABS)
Materiale di finitura	Textured paint
Colore	Bianco
Colore LED	Rosso; Giallo; Verde
Tipo di collegamento	Bus dati a 4 fili di Bosch, 2 set di terminali per il cablaggio in ingresso/uscita a catena

Interfaccia utente

Tipo di display	TFT
Dimensioni display (cm)	14.5 cm
Proporzione	4 : 3
Risoluzione display (pixel)	320 x 240 px
Profondità colore	16-bit
Retroilluminazione	LED bianco con luminosità regolabile (attivo e fermo)

Caratteristiche ambientali

Umidità di esercizio relativa, con condensa (%)	5% – 95%
Temperatura di esercizio (°C)	-10 °C – 55 °C
Temperatura di stoccaggio (°C)	-20 °C – 60 °C
Utilizzo	Interno
Classificazione IP	IP31
Protezione dagli urti	IK06
Classe ambientale (EN 50130-5)	II
Classe ambientale (VdS 2110)	II
Tipi di design conformi a EN 50131	B

Informazioni per l'ordinazione

IUI-MAP0001-3 Tastiera touch 5000 MAP
Touch screen grafico a colori con retroilluminazione regolabile; altoparlante incorporato con volume regolabile
Numero ordine **IUI-MAP0001-3 | F.01U.396.542**

Servizi

EWE-MAPKPD-IW 12 mths wrty ext MAP touchscreen panel
Estensione della garanzia di 12 mesi
Numero ordine **EWE-MAPKPD-IW**

Rappresentato da:

Europe, Middle East, Africa:
Bosch Security Systems B.V.
P.O. Box 80002
5600 JB Eindhoven, The Netherlands
Phone: + 31 40 2577 284
www.boschsecurity.com/xc/en/contact/
www.boschsecurity.com

Germany:
Bosch Sicherheitssysteme GmbH
Robert-Bosch-Ring 5
85630 Grasbrunn
Tel.: +49 (0)89 6290 0
Fax:+49 (0)89 6290 1020
de.securitysystems@bosch.com
www.boschsecurity.com

© Bosch Security Systems 2024