LBC 347x/00 혼 및 드라이버 라우드스피커 제품군

www.boschsecurity.com

BOSCH

생활 속의 기술

- 고효율 드라이버
- 탁월한 음성 재생 품질
- 간편한 조립
- IP 65 규격에 따른 방수 및 방진 성능
- 감시 보드(옵션) 내부 장착 가능

Bosch 의 고효율 혼 라우드스피커는 탁월한 음성 재생 및 사운드 전송 기능을 제공하며 다양한 실외용 응용 분야에 광범위하게 사용될 수 있습니다. 이 제품은 운동장, 공원, 전시장, 공장 및 수영장용으로 매우 적합합니다.

시스템 개요

이 제품군에는 직경이 각각 355mm(14in), 490mm(20in)인 2 개의 원형 혼과 직경이 각각 25W, 35W, 50W 인 3 개의 드라이버 장치가 포함됩니다.
드라이버(별도 주문)가 달린 혼 어셈블리는 통합형 혼 라우드스피커가 됩니다.
따라서 혼, 드라이버, LBC3472/00 및 LBC3478/00 이 포함된 어셈블리는 통합형 혼 라우드스피커 LBC3482/00 과 동일합니다.

LBC3473/00 과 LBC3479/00 이 포함된 어셈블리는 통합형 혼 라우드스피커 LBC3483/00 과 동일합니다.
LBC3474/00 과 LBC3479/00 이 포함된 어셈블리는 통합형 혼 라우드스피커 LBC3484/00 과 동일합니다.

혼 LBC3478/00 과 LBC3479/00 은 알루미늄으로 제작되고, 혼의 가장자리는 충격에 의한 손상 방지를 위해 PVC 로 둘러싸여 있습니다.

드라이버 장치 LBC3472/00, LBC3473/00, LBC 3474/00 에는 알루미늄 내부 콘이 있고 강철 장착 브래킷이 제공됩니다. 드라이버 장치의 후면 커버는 클래스 UL 94 V0 에 따라 자기소화성 ABS 로 제조되어 있습니다.
혼과 드라이버는 모두 밝은 회색(RAL 7035)으로 마감 처리되어 있습니다.

참고 사항

포장 크기와 비용을 줄이기 위해 드라이버와 혼은 상자당 6 개로 포장됩니다. 그러므로 최소 주문 수량은 드라이버가 6 개, 혼도 6 개입니다.
드라이버와 혼은 별도 주문해야 합니다.

인증 및 승인

품질 보증
Bosch 의 모든 라우드스피커는 IEC 268-5 PHC(Power Handling Capacity) 표준에 따라 설계되어 있어 정격 전력에서 100 시간을 작동해도 이상이 발생하지 않습니다. 또한 Bosch 는 SAFE(Simulated Acoustical Feedback Exposure) 테스트를 개발하여 단시간 동안 정격 전력의 두 배에 달하는 전력이 공급되더라도 제품에 이상이 없음을 입

증했습니다. 이처럼 극한의 상황에서도 높은 신뢰성이 보장되므로 고객의 만족도가 높아지고 보다 오랜 작동 수명 보장되며 고장이나 성능 저하의 가능성이 크게 줄어듭니다.

안전	EN 60065 준수
방수 및 방진	IEC 60529, IP 65 준수
비상	BS 54-24/EN 5839-8 준수

설치/구성 참고 사항

조립
혼과 드라이버는 3 개의 스크루(기본 제공)로 조립합니다. 강철 장착 브래킷은 드라이버 장치에 기본적으로 부착되므로 사운드 빔을 정확한 방향으로 지향할 수 있습니다.
연결 케이블은 드라이버 장치 후면 커버의 ABS 케이블 글랜드(PG13.5)를 통해 인입되며 또한 후면 커버에는 루프 스루 연결을 위한 별도의 구멍이 있습니다(기본 제공 시 덮여 있음).
드라이버는 옵션으로 제공되는 라인/라우드스피커 감시 보드를 장착할 수 있는 구조로 설계되어 있습니다.

간단한 전원 설정
이 혼 드라이버에는 스크루로 연결할 수 있는 3 상 터미널 블록이 있습니다(접지 포함). 정합 변압기에는 3 개의 1 차 탭이 있어 출력 레벨을 표준 전출력, 반출력 또는 1/4 출력 중에서 선택할 수 있습니다(3dB 단위).

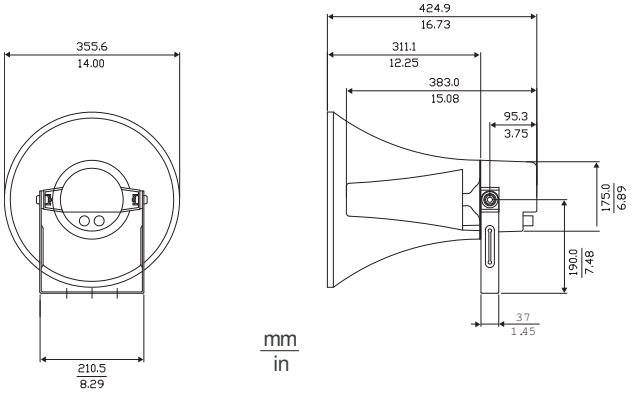

LBC3472/00 + LBC3478/00 크기(mm(in))

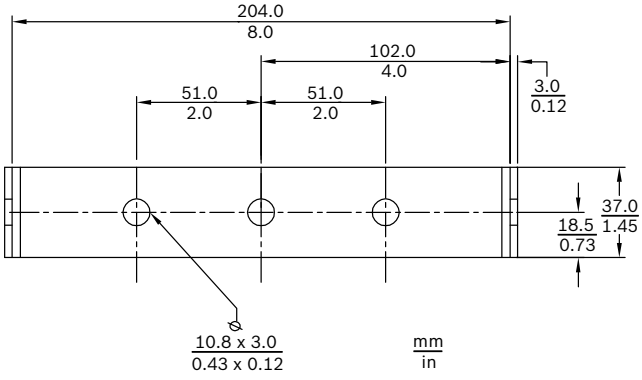

LBC3472/00 브래킷 크기(mm(in))

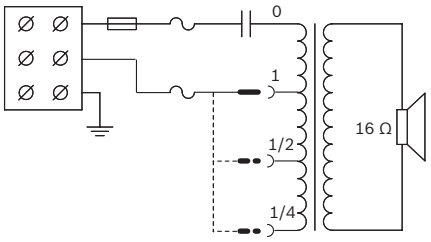

LBC3472/00 회로도

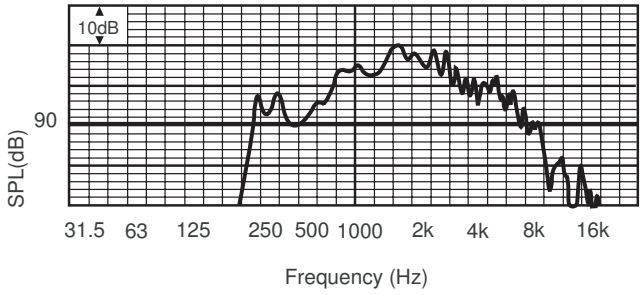

LBC3472/00 + LBC3478/00 주파수 응답

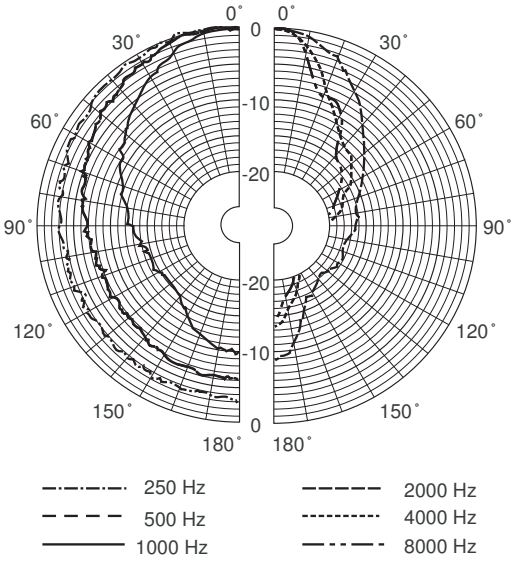

LBC3472/00 + LBC3478/00 폴라 다이어그램(핑크 노이즈로 측정)

옥타브 대역 감도*

	옥타브 SPL 1W/1m	총 옥타브 SPL 1W/1m	총 옥타브 SPL Pmax/1m
125Hz	60.1	-	-
250Hz	86.6	-	-
500Hz	100.2	-	-
1,000Hz	106.9	-	-
2,000Hz	104.1		
4,000Hz	99.4	-	-

8,000Hz	87.8	-	-
A-가중	-	100.1	113.0
Lin-가중	-	99.8	111.8

옥타브 대역 개방각

	수평	수직	
125Hz	-	-	
250Hz	360	360	
500Hz	120	120	
1,000Hz	75	75	
2,000Hz	43	43	
4,000Hz	25	25	
8,000Hz	22	22	

LBC3472/00 + LBC3478/00. 옥타브 단위로 지정된 음향 성능

- *(모든 측정값의 기준은 핑크 노이즈 신호이며 값의 단위는 dBSPL 입니다.)

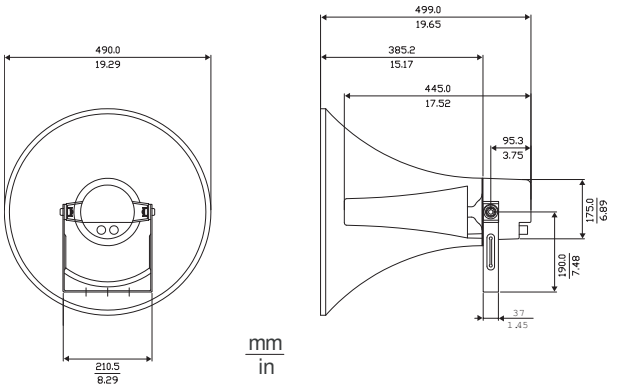

LBC3473/00 + LBC3479/00 크기(mm(in))

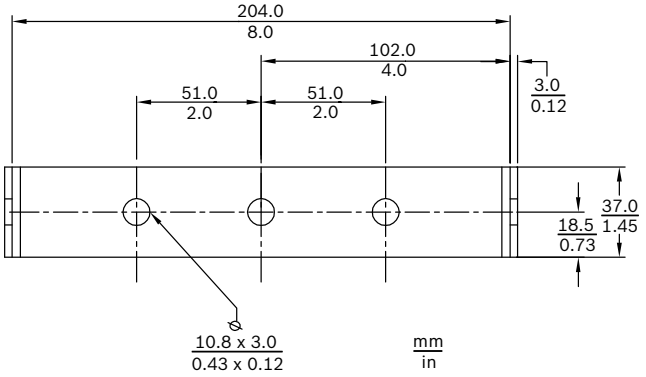

LBC3473/00 브래킷 크기(mm(in))

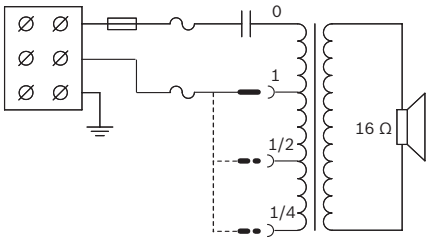

LBC3473/00 회로도

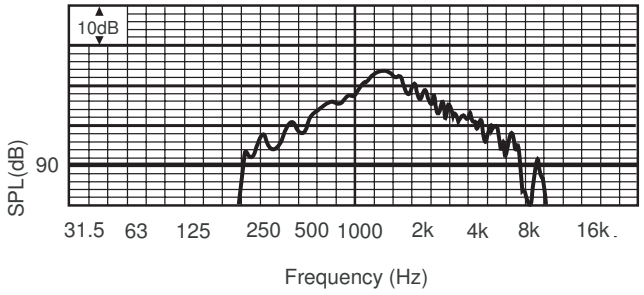

LBC3473/00 + LBC3479/00 주파수 응답

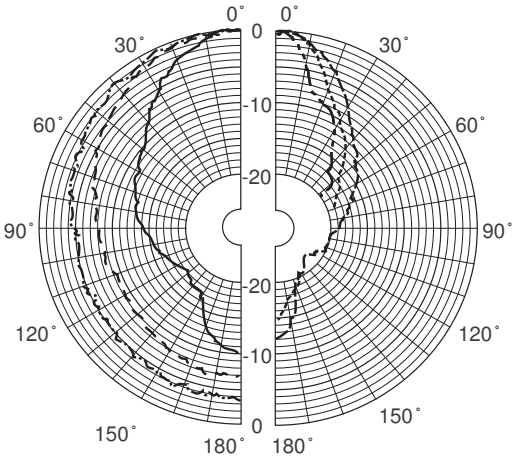

LBC 3473/00 + LBC3479/00 폴라 다이어그램(핑크 노이즈로 측정)

옥타브 대역 감도*

	옥타브 SPL 1W/1m	총 옥타브 SPL 1W/1m	총 옥타브 SPL Pmax/1m
125Hz	74.0	-	-
250Hz	91.7	-	-
500Hz	102.5	-	-
1,000Hz	111.3	-	-
2,000Hz	106.5		

4,000Hz	99.9	-	-
8,000Hz	92.6	-	-
A-가중	-	103.5	117.1
Lin-가중	-	103.4	115.6

옥타브 대역 개방각

	수평	수직	
125Hz	-	-	
250Hz	179	179	
500Hz	93	93	
1,000Hz	55	55	
2,000Hz	37	37	
4,000Hz	26	26	
8,000Hz	15	15	

LBC3473/00 + LBC3479/00 옥타브 단위로 지정된 음향 성능

- *(모든 측정값의 기준은 핑크 노이즈 신호이며 값의 단위는 dBSPL 입니다.)

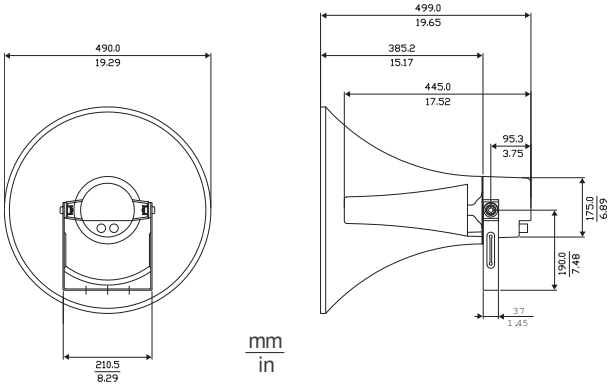

LBC3474/00 + LBC3479/00 크기(mm(in))

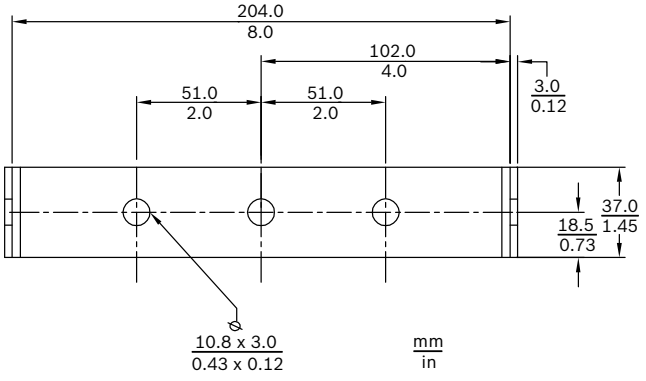

LBC3474/00 브래킷 크기(mm(in))

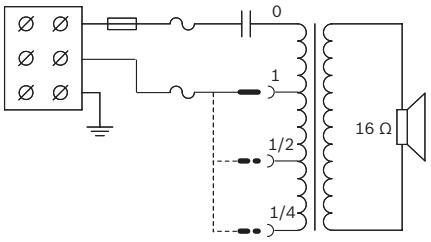

LBC3474/00 회로도

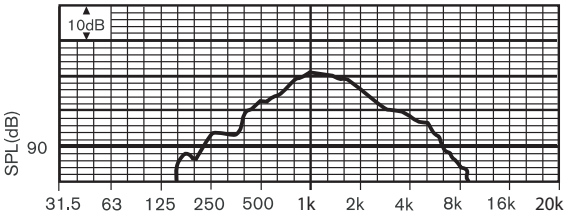

LBC3474/00 + LBC3479/00 주파수 응답

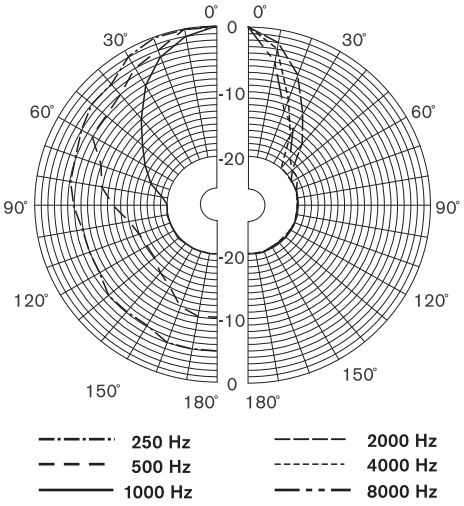

LBC3474/00 + LBC3479/00 폴라 다이어그램(핑크 노이즈로 측정)

옥타브 대역 감도*

	옥타브 SPL 1W/1m	총 옥타브 SPL 1W/1m	총 옥타브 SPL Pmax/1m
125Hz	84.3	-	-
250Hz	99.0	-	-
500Hz	105.2	-	-
1,000Hz	111.0	-	-
2,000Hz	106.2		
4,000Hz	99.2	-	-
8,000Hz	91.2	-	-

A-가중	-	103.3	117.7
Lin-가중	-	103.5	116.3

옥타브 대역 개방각

	수평	수직	
125Hz	-	-	
250Hz	179	179	
500Hz	93	93	
1,000Hz	55	55	
2,000Hz	37	37	
4,000Hz	26	26	
8,000Hz	15	15	

LBC3474/00 + LBC3479/00 옥타브 단위로 지정된 음향 성능

- *(모든 측정값의 기준은 핑크 노이즈 신호이며 값의 단위는 dBSPL 입니다.)

제공된 부품

수량	컴포넌트
1	LBC 347x/00
1	설치 지침(LBC3472/00, LBC3473/00, LBC3474/00 에만 해당)
1	PG 13.5 케이블 블랜드(장착)(LBC3472/00, LBC3473/00, LBC3474/00 에만 해당)

기술 사양

LBC3472/00 및 LBC3478/00

전기적 특성*

최대 출력	37.5W
정격 출력	25/12.5/6.25W
음압 레벨 @ 25W/1W(1kHz, 1m)	121dB/107dB(SPL)
유효 주파수 범위(-10dB)	550Hz - 5kHz
개방각 @ 1kHz/4kHz(-6dB)	70°/25°
정격 전압	100V
정격 임피던스	400ohm
커넥터	스크루 터미널 블록

* IEC 60268-5 에 따른 기술적 성능 데이터

기계적 특성

크기(길이 x 직경, 최대)	혼: 355 x 311mm(14 x 12.2in) 드라이버: 383 x 175mm(15 x 6.9in)
무게	혼: 0.7kg(1.54lb) 드라이버: 2.9kg(6.38lb)
색상	밝은 회색(RAL 7035)
케이블 직경	6mm - 12mm (0.24 - 0.47in)

환경적 특성

작동 온도	-25ºC - +55ºC(-13ºF - +131ºF)
보관 온도	-40ºC - +70ºC(-40ºF - +158ºF)
상대 습도	< 95%

LBC3473/00 및 LBC3479/00

전기적 특성*

최대 출력	52.5W
정격 출력	35/17.5/8.75W
음압 레벨 @ 35W/1W(1kHz, 1m)	127dB/112dB(SPL)
유효 주파수 범위(-10dB)	380Hz - 5kHz
개방각 @ 1kHz/4kHz(-6dB)	50°/25°
정격 전압	100V
정격 임피던스	286ohm
커넥터	스크루 터미널 블록

* IEC 60268-5 에 따른 기술적 성능 데이터

기계적 특성

크기(길이 x 직경, 최대)	혼: 499 x 385mm(19.64 x 15.16in) 드라이버: 445 x 175mm(17.5 x 6.88in)
무게	혼: 1kg(2.20lb) 드라이버: 3.5kg(7.70lb)
색상	밝은 회색(RAL 7035)
케이블 직경	6mm - 12mm (0.24 - 0.47in)

환경적 특성

작동 온도	-25ºC - +55ºC(-13ºF - +131ºF)
보관 온도	-40ºC - +70ºC(-40ºF - +158ºF)
상대 습도	< 95%

LBC3474/00 및 LBC 3479/00

전기적 특성*

최대 출력	75W
정격 출력	50/25/12.5W
음압 레벨 @ 50W/1W(1kHz, 1m)	127dB/110dB(SPL)
유효 주파수 범위(-10dB)	350Hz - 4kHz
개방각 @ 1kHz/4kHz(-6dB)	60°/28°
정격 전압	100V
정격 임피던스	200ohm
커넥터	스크루 터미널 블록

* IEC 60268-5 에 따른 기술적 성능 데이터

기계적 특성

크기(길이 x 직경, 최대)	혼: 499 x 385mm(19.64 x 15.16in) 드라이버: 445 x 175mm(17.5 x 6.88in)
무게	혼: 1kg(2.20lb) 드라이버: 5kg(11lb)
색상	밝은 회색(RAL 7035)
케이블 직경	6mm - 12mm (0.24 - 0.47in)

환경적 특성

작동 온도	-25ºC - +55ºC(-13ºF - +131ºF)
보관 온도	-40ºC - +70ºC(-40ºF - +158ºF)
상대 습도	< 95%

주문 정보

LBC3472/00 드라이버 장치 **25W**
혼 드라이버 25W - LBC3478/00(14 인치) 또는 LBC3479/00(20 인치) 혼과 함께 사용, 밝은 회색 RAL 7035
주문 번호 **LBC3472/00**

LBC3473/00 드라이버 장치 **35W**
혼 드라이버 35W - LBC3478/00(14 인치) 또는 LBC3479/00(20 인치) 혼과 함께 사용, 밝은 회색 RAL 7035
주문 번호 **LBC3473/00**

LBC3474/00 드라이버 장치 **50W**
혼 드라이버 50W - LBC3478/00(14 인치) 또는 LBC3479/00(20 인치) 혼과 함께 사용, 밝은 회색 RAL 7035
주문 번호 **LBC3474/00**

LBC3478/00 혼 **14** 인치**(**드라이버 제외**)**
혼 14 인치(드라이버 제외) - 알루미늄 소재, 혼 드라이버 LBC3472/00(25W), LBC3473/00(35W), LBC3474/00(50W)과 함께 사용, 밝은 회색 RAL 7035
주문 번호 **LBC3478/00**

LBC3479/00 혼 **20** 인치**(**드라이버 제외**)**
혼 20 인치(드라이버 제외) - 알루미늄 소재, 혼 드라이버 LBC3472/00(25W), LBC3473/00(35W), LBC3474/00(50W)과 함께 사용, 밝은 회색 RAL 7035
주문 번호 **LBC3479/00**

대표:

대한민국 **(ST/SKR)**
한국로버트보쉬기전주식회사
기흥구 보정동 298 번지
경기도 용인시 우)446-913
전화: 82 31 270 4765
팩스: 82 31 270 4601
kyoungnam.kim@kr.bosch.com
www.boschsecurity.co.kr

© Bosch Security Systems, Inc. 2015 | 데이터는 예고없이 변경될 수 있습니다.
10191592459 | ko, V8, 01. 7 월 2015