EV 666 Passiver Infrarot Deckenmelder

www.boschsecurity.de

BOSCH
Technik fürs Leben

- Erfassungsbereich (360°/180°) ca. 20 m (Ø)
- Elektronische Erfassungsbereichseinstellung
- Halber Wirkungskreis abschaltbar
- Temperaturkompensation
- Unterkriechschutz

Der Passive Infrarot Deckenmelder EV 666 wird zur Überwachung von Innenräumen auf unbefugtes Betreten eingesetzt.
PIR Bewegungsmelder für Deckenmontage zur 360°-Überwachung mit Unterkriechschutz.
Erfassungsbereich (360°/180°) ca. 20 m (Ø)

Funktionsbeschreibung

18 doppelvorhangartige Erfassungszonen des EV 666 bieten ein Höchstmaß an Detektionssicherheit innerhalb des gesamten Überwachungsbereichs und beinhaltet einen vollständigen Unterkriechschutz.
Durch die Konstruktion der Spiegel ergibt sich ein engmaschiger, und damit ein nahezu lückenloser Überwachungsbereich.
Der Melder verfügt über einen einstellbaren Wirkbereich (180°/360°).

Zertifikate und Zulassungen

Region	Zertifizierung	
Deutschland	VdS	G 197535
Europa	CE	EV 666/669

Planungshinweise

- Die Melder EV 666 beeinflussen sich gegenseitig nicht. Die Wirkbereiche dürfen sich überschneiden.
- Feste Gegenstände sind Wirkbereich begrenzende Flächen.
- Außerhalb des Überwachungsbereichs sollten Decken und Wände mechanisch stabil sein.
- Um die Durchstiegssicherheit bei nicht mechanisch stabilen Decken zu gewährleisten, sollten sich Melder gegenseitig überwachen.
- Bewegende Objekte innerhalb des Wirkbereichs sind nicht zulässig.
- Bei der Platzierung über einem Heizkörper ist ein Mindestabstand von 1,50 m einzuhalten. Wärmequellen und kalte Luftströme im Wirkbereich führen zur Fehlfunktion.

Überwachungszone

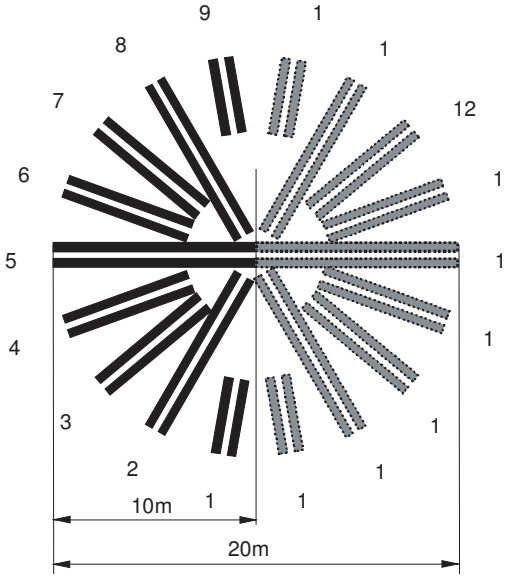

Montage

Bei einer Montagehöhe, die höher als der empfohlene Höhenbereich (2,5 bis 5 m) ist, wird die Erfassungsempfindlichkeit verringert.

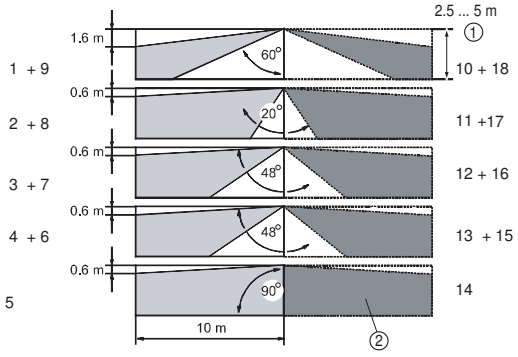

1	Montagehöhe
2	Der dunkel schraffierte Bereich wird abgeschaltet, wenn der Kodierschalter 4 auf ON eingestellt ist.

Maskierung

Die Maskierung der Spiegel ist erforderlich, wenn einzelne Vorhangzonen ausgeblendet werden müssen.

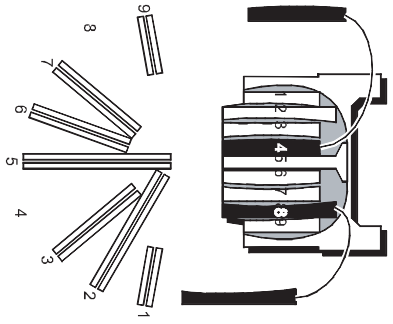

Lieferumfang

Typ	Anz.	Komponente
EV 666	1	Infrarot Deckenmelder

Technische Daten

Speisespannung	12 V_ (7V_ bis 15 V_)
• max. Welligkeit (S-S)	2 V
Stromaufnahme in Ruhe	6 mA (bei 12 V)
• max. bei Alarm mit LED	11 mA
Alarmkontakt	100 mA (bei 28 V)
Gerätekontakt	100 mA (bei 28 V)
Detektierte Körpergeschwindigkeit	
• minimal	0,3 m/s
• maximal	3,0 m/s
Montagehöhe	2,5 m bis 5,0 m
Anzahl der Zonen	18
Max. Erfassungsbereich	20 m Ø
Umweltbedingungen	
• Betriebstemperatur	-18° C bis +55° C
• Rel. Luftfeuchtigkeit	max. 93 %
• Umweltklasse	2
Gehäuse	
• Schutzart nach IEC	IP 30
• Farbe	Weiß
Abmessungen (Ø x H)	138 x 75 mm
Gewicht	0,190 kg

Bestellinformationen

EV 666 Passiver Infrarot Deckenmelder
zur Überwachung von Innenräumen auf unbefugtes Betreten, Deckenmontage mit 360°-Überwachung und Unterkriechschutz, Erfassungsbereich (360°/180°) ca. 20 m (Ø)

Bestellnummer	App.Schl.	VEPOS
ISC-PIR1-D10 | F.01U.079.382	**4420**	**0799**

Represented by:

Germany:
Bosch Sicherheitssysteme GmbH
Robert-Bosch-Ring 5 und 7
85630 Grasbrunn
Tel.: +49 (0)89 6290 0
Fax:+49 (0)89 6290 1020
de.securitysystems@bosch.com
www.boschsecurity.de

Weitere Poduktinformationen:
Bosch Sicherheitssysteme STDE
Werner-Heisenberg-Strasse 16
34123 Kassel
Tel.: /Fax: +49 (0)561 89 08
CCTV: -200/-299; Comm. -300/-399
Einbruch/Brand/Access: -500/-199
de.securitysystems@bosch.com
www.bosch-sicherheitsprodukte.de

Haus-ServiceRuf und NurseCall Schweiz:
TeleAlarm SA - Bosch Group
Rue du Pont 23
CH - 2300 La Chaux-de-Fonds
Weitere Informationen erhalten Sie unter:
Telefon +41 32 327 25 40
Telefax +41 32 327 25 41
ch.securitysystems@bosch.com
www.telealarm.ch

© Bosch Sicherheitssysteme GmbH 2014 | Änderungen und Irrtümer vorbehalten
1419255563 | de, V2, 20. Feb 2014