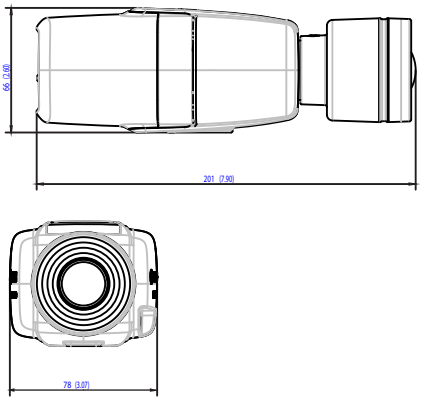
66 (1.40)
201 (7.90)
78 (3.07)